Édition 2026

Catalogue Les Essentiels Résidentiel

Ventilation simple flux
Ventilation double flux
Chauffage / Climatisation / ECS
Diffusion d'air
Réseaux et régulation

aldes | Au cœur du bâtiment

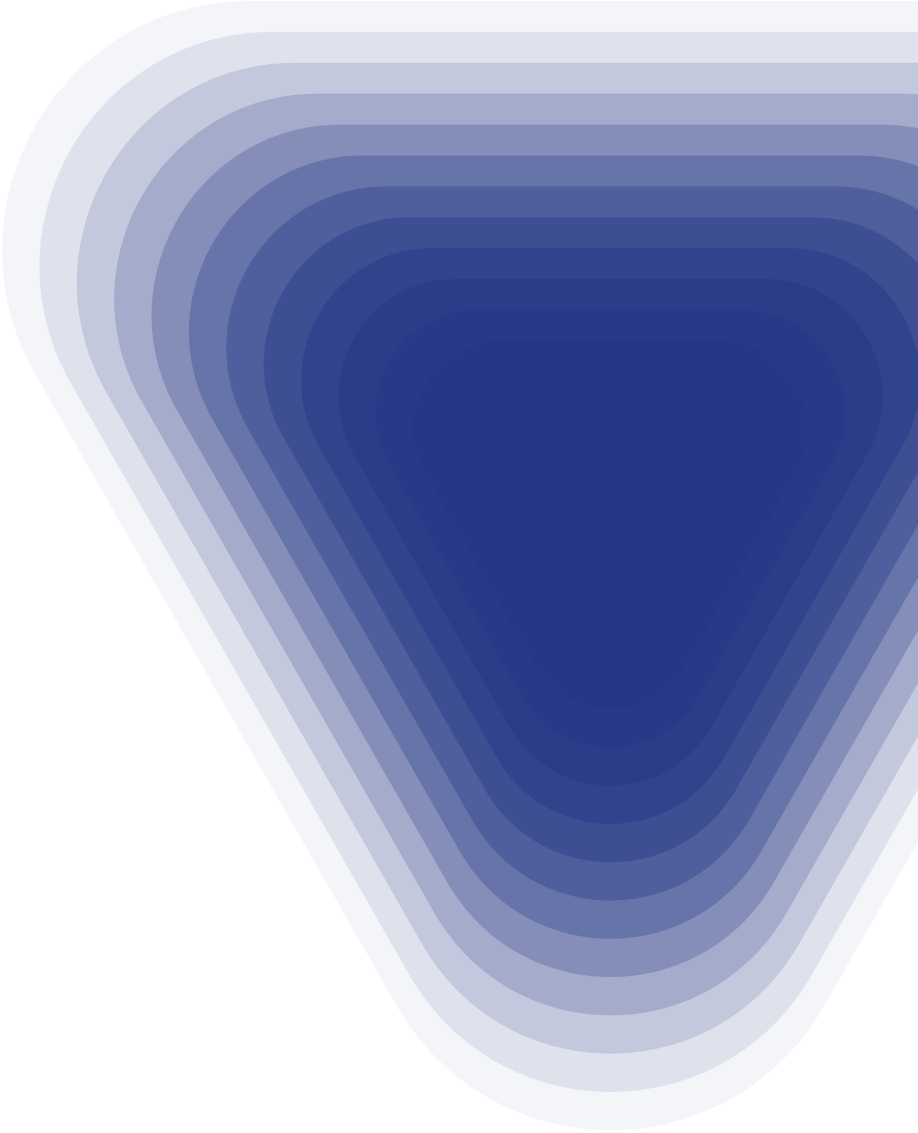

Nouveautés 2026

Confort thermique

Pompes à chaleur Air/Air Hisense

Nouvelles gammes PAC AIR/AIR.

- EasySmart, MaxComfort, Energy Pro X
- Certifiées Eurovent
- Garanties 5 ans

Ventilation individuelle simple flux

EasyHOME SensAIR

- Améliore la qualité d'air intérieur des logements en adaptant le taux de renouvellement d'air à la présence d'occupants et aux taux de polluants.

EasyHOME Auto DHU

- Ventilation individuelle qui régule automatiquement son débit en fonction de l'humidité.

EasyHOME Hygro + BDH

Une ventilation boostée adaptée aux grandes maisons, maisons à étage et installations en réseaux complexes.

- Nouvelle technologie de moteur pour un niveau de pression élevé sur toute la plage des débits.
- La garantie d'une installation de ventilation conforme RE2020, du dimensionnement à la réception grâce à une offre complète.

Ventilation individuelle double flux

InspirAIR Side

Installation multipositions : en faux plafond ou au sol

- Un assistant de mise en service inclu
- Des capteurs de qualité d'air à la carte pour adapter la vitesse de ventilation aux besoins réels du logement.

Bouches et entrées d'air

Caisson répartition PPE

BDH

Bouche à détection d'humidité

- Nouvelle bouches hygroréglables
- Un nouveau format unique et plus moderne
- Une bouche encore plus silencieuse
- Une installation facilitée

Caisson répartition

Nouveau : caisson de répartition PPE

- Une installation étanche (équivalent classe B) et modulable avec des piquages prédécoupés.

Réseaux

Calogaine Pro

Optiflex PRO

Réseau étanche.

- Pose rapide
- Résistance chappe ou dalle.

Calogaine PRO

Idéale en entrée ou en sortie de centrale.

- Isolation thermique efficace pour un poids très léger
- Raccordement facile et étanche.

STR

ALGAINE Alu renforcée

Nouveau conduit flexible qui évite écrasements, déchirements et limite les pertes de charge.

- Résistant : Spires rapprochées à 20 mm et conduit en aluminium avec fil d'acier.

STR

Nouvelle gamme de sortie de toiture pour maison individuelle.

Glossaire

Type de bâtiments

Habitat individuel
Habitat collectif
Tertiaire

Classes énergétiques

De A++ à G

Certifications

Marque NF*** Electricité Performance
Marque NF Pompe à chaleur
Marque NF Ventilation Mécanique Contrôlée
Marque NF 537 Dispositifs Actionnés de Sécurité

Conformité aux réglementations de l'UE
Marque Eurovent
Marque Qualité pour le Bâtiment, Ventilation hygroréglable

Label allemand de performance énergétique
Sécurité électrique GS (testé au Tüv)
Respecte les recommandations d'affichage des performances affichées par Uniclima

Aides financières

CITE

Réglementation

STAR RE 2020

Logiciels et objets BIM

Colonne conditionnement

Surconditionnement optimal. Sauf indication quantité minimum de vente =1.

Tarif

Les prix tarif sont applicables au 01/07/2026, ils sont annoncés hors taxe. Aldes se réserve le droit d'apporter à ses produits toutes modifications liées à l'évolution de la technique.
Le contenu de ce tarif peut être modifié sans préavis, vous pouvez consulter le site aldes.fr pour rester au courant des nouveautés et modifications.

Stock Aldes

- Les produits avec un "✓" : sont stockés chez Aldes.
- Les produits qui n'ont pas de "✓" : sont fabriqués à la commande.

Sommaire général

Découvrez Aldes

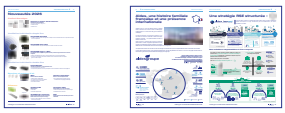

Nouveautés Aldes **p. 3**
Aldes Groupe & démarche RSE **p. 6**

Services et accompagnement

L'accompagnement Aldes **p. 8**
Solutions et services **p. 9**
Offre pièces de rechange & SAV **p. 10**

Ventilation individuelle simple flux

EasyHOME Multi-polluants **p. 24**
EasyHOME Hygro **p. 26**
EasyHOME Auto + DHU **p. 30**
Extracteurs **p. 32**
Ventilateurs de conduits **p. 34**

Réseaux maison individuelle

Conduits souples renforcés Algaine Alu **p. 50**
Conduits souples Algaine **p. 50**
Conduits rigides isolés Calogaine **p. 51**
Conduits rigides Minigaine **p. 51**
Conduits semi-rigides Optiflex Pro **p. 52**

Confort thermique

Chauffe eau thermodynamique T.Flow® Hygro+ **p. 56**
Chauffe eau thermodynamique T.Flow® Nano **p. 56**
PAC Triple service T.One® AquaAIR **p. 58**
PAC Air/Air Hisense Monosplit résidentiel **p. 65**
PAC Air/Air Hisense Multisplit résidentiel **p. 66**

Aspiration centralisée

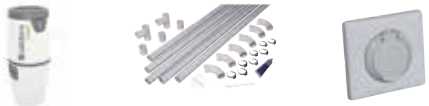

Centrales d'aspiration C.Axpir® Comfort **p. 80**
Conduits et accessoires Réseaux **p. 81**
Filtration et accessoires **p. 81**

Ventilation tertiaire

Caisson de ventilation simple flux EasyVEC® Compact **p. 99**
Système Autoréglable Entrées d'air **p. 101**
Système Autoréglable Bouches **p. 101**
Diffusion d'air Grilles et diffuseurs **p. 102**
Diffusion d'air Régulation **p. 102**

Réseaux

Réseaux rigides galva Conduits rigides **p. 112**
Réseaux rigides galva Accessoires à joints **p. 112**
Réseaux rigides galva Accessoires standards **p. 114**
Réseaux semi-rigides Conduits flexibles Algaine Alu **p. 116**
Réseaux semi-rigides Conduits Alflex galva et Alu **p. 116**

Expertise Aldes

Formation & My Aldes **p. 12**

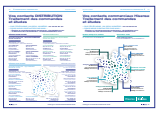
Vos contacts Aldes **p. 14**

La qualité d'air intérieur en chiffres **p. 17**

Nouveaux linéaires **p. 18**

Aides financières **p. 122**

La RE2020 **p. 28 / 126**

Garanties, C.G.V.

Conditions commerciales **p. 16**

CGV **p. 128**

Ventilation individuelle double flux

InspirAIR® Top 210 **p. 39**

InspirAIR® Top **p. 42**

InspirAIR® Side **p. 43**

Nano Air 50 **p. 44**

Confort thermique

PAC Air/Air Hisense Gainable **p. 67**

PAC Air/Air Hisense Monosplit tertiaire **p. 68**

PAC Air/Air Hisense Accessoires **p. 69**

PAC Air/Eau Hisense Hi-Therma Split **p. 76**

PAC Air/Eau Hisense Hi-Therma Monobloc **p. 77**

PAC Air/Eau Hisense Hi-Therma Integra **p. 78**

PAC Air/Eau Hisense Accessoires **p. 78**

Ventilation habitat collectif

Caissons de ventilation C4 EasyVEC® C4 **p. 84**

Système Hygroréglable Bouches BDH **p. 87**

Système Hygroréglable Entrées d'air **p. 91**

Système Autoréglable Bouches **p. 92**

Système Autoréglable Entrées d'air **p. 93**

Ventilation tertiaire

Diffusion d'air Grilles extérieures **p. 103**

Diffusion d'air Clapets coupe-feu **p. 104**

Centrales de traitement d'air

Centrale de traitement d'air DFE® Micro-Watt **p. 105**

Centrale de traitement d'air Nexa Eco R Top **p. 106**

Centrale de traitement d'air plafonnière contre flux CXc300 **p. 107**

Centrale de traitement d'air plafonnière décentralisée DEXc300 **p. 108**

Réseaux

Réseaux semi-rigides Accessoires **p. 117**

Aldes, une histoire familiale française et une présence internationale

Fondée à Lyon en 1925 par Bernard Lacroix, la société Aldes a démarré son aventure dans le découpage-emboutissage et la fabrication des grilles d'aération métalliques.

Au cœur du bâtiment, nos solutions impulsent un air sain dans les intérieurs. Ventilation, confort thermique, protection incendie… les systèmes Aldes insufflent le confort et le bien-être.
Aldes conçoit et fabrique des solutions fiables et performantes. À travers une gestion experte des flux d'air, et grâce à une capacité d'innovation régulière, les solutions Aldes assurent la santé des bâtiments et de leurs occupants, sur le long terme.

Les experts Aldes mettent tout leur cœur et toute leur énergie au service de ceux qui ont la responsabilité de construire des bâtiments durables. Au cœur des territoires français, au plus près des professionnels, nos sites de production font souffler un air sain sur les projets de construction et de rénovation, garantissant qualité et économies d'énergie, pour longtemps.

aldesgroupe

Groupe familial fondé en 1925 en France. Fabricant de solutions de qualité de l'air et de confort thermique, sa mission est de faire respirer les bâtiments tout en optimisant leur efficacité énergétique.

aldes AERECO ACTHYS

330M€
chiffre d'affaires 2025
60% en France / 40% à l'international

1600
collaborateurs

60
pays couverts

5
domaines d'expertise
Ventilation, Confort thermique, Protection incendie, Purification, Aspiration centralisée

Marchés principaux

Habitat collectif · Habitat individuel · Bureau · Ecole · Hôtel · Santé

9
sites de production

Présent dans **12**
pays grâce à nos 21 filiales

8
hubs logistiques

6
centres R&D

3
zones commerciales
Europe du Sud (dont France)
Europe du Nord
Asie, Moyen-Orient et Amériques

Hubs logistiques · Sites de production · Centres R&D

Une stratégie RSE structurée :

aldes impact
Ensemble, agissons avec engagement et responsabilité

Le Groupe Aldes a construit sa stratégie RSE, Aldes ImpACT, autour de quatre engagements majeurs. Son objectif est d'agir concrètement pour ses collaborateurs, ses clients, son industrie et la société.

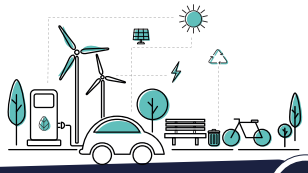

AGIR AVEC DES SOLUTIONS RESPONSABLES

Accroître l'impact positif de nos produits. Préserver la qualité de l'air intérieur.

En 2024, en France

21 produits bénéficiant d'une **ACV***

**ACV : Analyse du Cycle de Vie*

AGIR AVEC UN MODÈLE OPÉRATIONNEL DURABLE

Construire une chaîne de valeur bas-carbone. Partager une vision durable.

En 2024, au niveau du Groupe

60% des dépenses ont été réalisées avec des **fournisseurs stratégique impliqués** dans la **RSE**

Aldes réalise son **bilan carbone** sur **82 %** des sites opérationnels du Groupe.

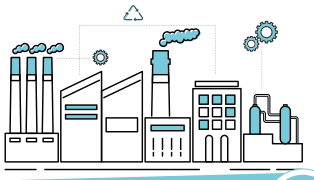

AGIR POUR NOS TERRITOIRES ET L'INDUSTRIE

Contribuer à la création de valeur de nos territoires. Porter une vision industrielle durable.

En 2024, au niveau du Groupe

5 partenariats avec des acteurs locaux investis dans les préoccupations du logement ou de l'éducation

39 initiatives liées à l'éco-système local

AGIR POUR L'HUMAIN

Donner du sens et renforcer le collectif. Bâtir des parcours de réussite et nourrir notre performance.

En 2024, au niveau du Groupe

100% **des nouveaux managers** accompagnés à la performance managériale.

Des solutions responsables et éco-conçues

Des produits de confort thermique, ventilation double flux, centrales de traitement d'air qui permettent d'optimiser les besoins de chauffage et de rafraîchissement des bâtiments, et contribuent à l'objectif d'un parc de bâtiments neutre en carbone d'ici 2050.

Pompe à chaleur (PAC) air/air T.One® AquaAIR

Utilise une source d'énergie renouvelable et gratuite : l'air

1 kW d'électricité consommé = jusqu'à **4 kW** restitués

Fluide frigorigène R32 respectueux de l'environnement et affichant la meilleure classe énergétique **A+++** en chauffage

« L'éco-carte produit », créée par Aldes, pour chaque nouveau produit.

Matières Premières
50% Plastique recyclé
15% Métal à faible émission
80% de fournisseurs <500kms

Poids et emballage
10% Réduction poids produit
15% Réduction poids emballage Zéro plastique emballage
Circuit de réemploi emballage composants

Consommation électrique
Réduction de la consommation électrique 5%

Notice – Éco-guide Durée de vie – Recyclabilité
Notice dématérialisée
Éco-guide en ligne
Garantie 5 ans

Durée de vie moyenne d'un produit Aldes

17 ans pour les produits actifs (avec moteur)

30 ans pour les produits passifs

Disponibilité **pièces détachées** chez Aldes

10 ans

EMPREINTE CARBONE (CO_2e)

SCOPE 1
2 222 tCO_2e
0,4%
Émissions directes de l'entreprise

SCOPE 2
314 tCO_2e
0,1%
Émissions indirectes, liées aux consommations énergétiques de l'entreprise

OBJECTIF **2030**
-42 % d'émission de GES en valeur absolue
SCOPES 1 et 2
-5,87%/an en valeur absolue

SCOPE 3
564 364w tCO_2e
99,5 %
Émissions indirectes amont et aval, induites par les activités de l'entreprise

OBJECTIF **2030**
-51 % d'émission de GES en intensité
SCOPE 3
-7,75%/an en valeur relative au CA

Périmètre France, Belgique, Canada, Danemark

Accompagnement Aldes

Le conseil d'un expert fait partie intégrante de notre ADN.
Aldes met à votre service des équipes en mesure de vous apporter des réponses concrètes à chaque étape de votre projet, de la phase de conception jusqu'à l'installation et l'après-vente.

S'INFORMER SUR NOS SOLUTIONS ET SERVICES

- Retrouvez l'ensemble de nos solutions et documentations sur notre site internet aldes.fr.
- Devisez rapidement et trouvez toutes les informations techniques nécessaires sur notre catalogue général et sa version interactive.

RÉALISER LES ÉTUDES

- Bénéficiez de conseils d'experts pour réaliser les meilleurs choix techniques et conduire votre projet en toute sérénité.
- Utilisez Aldes Software Hub, pour bénéficier de logiciels de chiffrage rapide, d'aide à la conception, à la sélection et l'installation.
- Accédez gratuitement à Aldes CAD Library, notre bibliothèque d'objets 3D intelligents pour le BIM : cad.aldes.com.
- Avis de chantier : Aldes valide l'approche système personnalisée selon votre configuration.

COMMANDER ET LIVRER

- Un contact privilégié pour le traitement, le suivi des commandes et la gestion de vos réclamations.
- Accédez à votre portail personnalisé pour retrouver et suivre vos commandes.
- Une disponibilité immédiate de plus de 6000 références via notre réseau de magasins Aldes.

SÉCURISER VOTRE MISE EN SERVICE

- Soyez sereins et profitez de notre offre de mise en service en 4 étapes :
  - Vérification de l'installation
  - Réglages
  - Mesures et Tests fonctionnels
  - Conseils et Rapport de mise en service.

ASSISTANCE TECHNIQUE

- Des techniciens à votre écoute, pour un diagnostic et une prise en main de votre produit au 09 69 32 39 98.

SE FORMER

- Développez votre activité.
- Améliorez votre quotidien et soyez plus performant.
- Anticipez les futures exigences thermiques et environnementales.

S'informer sur nos solutions et services 24h/24 et 7j/7

DÉCOUVREZ ALDES.FR EN DÉTAILS !

Tout sur nos solutions en habitat individuel, habitat collectif, en tertiaire (bureaux, hôtels, enseignement, etc.).

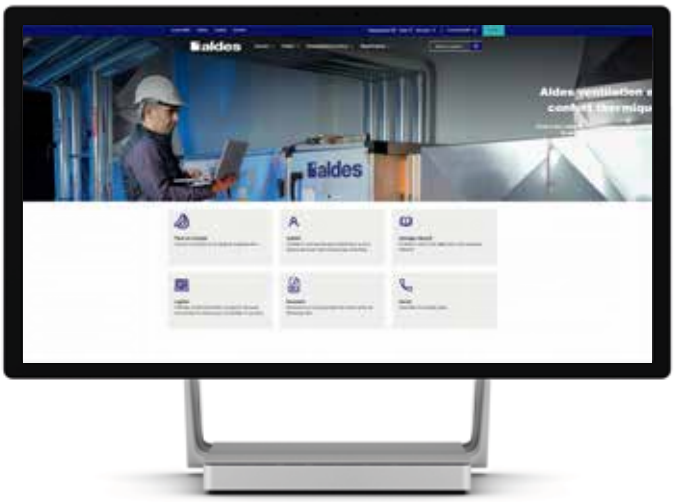

Catalogues et documentations

Logiciels

Pièces de rechange

Service après-vente

EasyDocs

Formations

- Législation en vigueur,
- Les solutions préconisées
- Les fiches produits détaillées / descriptions et données techniques
- Les catalogues et documentations techniques
- Détails par références
- Les textes de prescriptions
- Les logiciels pour vous aider dans vos études
- Vidéos tutos

Accédez à notre catalogue interactif, ajoutez vos produits dans votre panier afin de constituer un chiffrage rapidement !

RÉSEAUX SOCIAUX

Suivez-nous sur Linkedin, retrouvez les actualités Aldes et interagissez avec nous. « Aldes »

CHAÎNE YOUTUBE

Retrouvez toutes nos vidéos sur la chaîne Youtube Aldes France : « AldesFranceOfficiel »

L’offre pièces de rechange

BESOIN DE COMMANDER UNE PIÈCE DE RECHANGE - JE CONTACTE L’ASSISTANCE SERVICE

Le produit Aldes a besoin de consommables ou montre une usure de certaines pièces au-delà de sa période de garantie.
Vous souhaitez commander une pièce détachée ?
Aldes commercialise toutes les pièces nécessaires.

1

Identifiez

Récoltez un maximum d’informations sur le produit défectueux ou la pièce à remplacer (numéro de série, modèle, photo ou facture d’origine). Contactez l’assistance service régionale qui vous accompagnera dans l’identification et vous proposera une offre de prix de la bonne référence à commander.

2

Commandez

Transmettez le bon de commande à l’assistance service régionale qui sera votre interlocuteur privilégié pour toute question liée au délai ou à l’approvisionnement.

NOUVEAU : RECHERCHEZ VOTRE PIÈCE DE RECHANGE EN LIGNE

Recherchez votre produit, découvrez la liste de pièces de rechange et demandez un devis via le formulaire ou passez directement commande auprès de votre ADV.

Vue éclatée du produit et légendes

Affichage des codes articles et prix

Découvrez notre site dédié :

aldes.fr/documentations-services/pieces-de-rechange

Retrouvez et commandez vos pièces de rechange sur notre site internet, en flashant ce QR Code.

L'assistance technique après-vente

CONTACTEZ-NOUS AU : 04.12.39.11.97

Assistance technique après-vente

(Diagnostics et renseignements techniques après-vente)

Pompes à chaleur et Chauffe-eau Aldes :
ata.stct@aldes.com

Pompes à chaleur Hisense :
ata.stclim@aldes.com

Autres produits (ventilation, protection incendie, aspiration centralisée...) :
ata.stve@aldes.com

Pôle intervention et contrats

(Mise en service, extension de garantie, intervention de dépannage)

Mail : intervention@aldes.com

Pôle Chantier fourni-posé

(Gestion des chantiers fourni-posé)

Mail : fourni.pose@aldes.com

Pôle garantie

(Saisie de la garantie pièce)

Mail : garantie@aldes.com

Pôle chiffrage et pièces détachées

(Renseignements et chiffrage de pièces détachées)

Mail : devis.pieces@aldes.com

Se former

Votre excellence commence avec le Campus Aldes : Formateur exclusif sur nos produits

Développez, Optimisez, Anticipez

Développez votre activité
- Valoriser votre image,
- Savoir vendre les solutions à valeur ajoutée,
- Développer votre chiffre d'affaires et votre marge.

Améliorez votre quotidien
- Mettre à niveau vos connaissances sur les métiers du bâtiment,
- Être plus performant,
- Gagner du temps (amélioration du diagnostic).

Préparez votre avenir
- Découvrir les dernières innovations techniques et acquérir de nouvelles techniques de mise en œuvre

4 domaines d'expertises

1 Confort Thermique
2 Ventilation
3 Protection Incendie
4 Logiciels Aldes

Nos chiffres clés

1500 m² de locaux dédiés à la formation répartis sur 5 sites (Lyon, Paris, Marseille, Bordeaux)

8 personnes dédiées

500 stagiaires formés par an

37 programmes de formation

Formez-vous et profitez d'aides au financement

via votre OPCO / fond d'assurance de formation

En savoir plus :
campus@aldes.com

Notre certification

Qu'est-ce que Qualiopi ?

Qualiopi, c'est le passeport qualité mis en place par l'Etat.
Cette certification témoigne que le processus de formation du Campus Aldes respecte toutes les exigences du référentiel national qualité.

Qualiopi, c'est aussi le sésame pour obtenir le financement de vos formations.
Seuls les organismes de formations certifiés Qualiopi sont reconnus par l'Etat et permettent à leurs clients de bénéficier du financement (partiel ou total) de leurs formations.

Qualiopi processus certifié
RÉPUBLIQUE FRANÇAISE

Aldes a obtenu la certification QUALIOPI, délivrée au titre des catégories : Actions de formation.

Choisir le Campus Aldes, quels avantages pour vous ?

- Vous êtes assurés de suivre une formation de qualité animée par des professionnels
- Vous pouvez prétendre à une prise en charge de votre formation auprès de votre OPCO
- Vous êtes accompagnés pour toutes vos démarches d'inscription et vos dossiers administratifs

Retrouvez l'ensemble des documents services Formation Aldes Campus, sur notre site internet, en flashant ce QR Code.

Commander et livrer - My Aldes

SUIVEZ VOS COMMANDES EN TOUTE AUTONOMIE !

Myaldes est votre espace client personnalisé avec un panel de services en ligne pour améliorer votre expérience et gagner en efficacité opérationnelle.

my aldes

- Consultez et suivez l'ensemble de vos commandes passées
- Contactez votre interlocuteur Aldes
- Gérez vos informations personnelles
- Simplicité : un seul compte par société, mais plusieurs collaborateurs identifiés !

COMMANDEZ EN LIGNE VOS PRODUITS ALDES !

Myaldes c'est votre site e-commerce pour vous offrir une expérience d'achat rapide sur vos produits du quotidien !

Simple
Bénéficiez de vos conditions habituelles de paiement

Economique
Livraison gratuite dès 180 € d'achat

Rapide
Livraison en 48h
(uniquement sur les commandes inférieures à 2,5 m³)

Pratique
Plus de 1800 références en stock
(ventilation, entrées d'air, bouches, réseaux...)

Rendez-vous sur notre espace MyAldes en flashant ce QR code

Vos contacts DISTRIBUTION Traitement des commandes et études

> PAR TÉLÉPHONE, UN SEUL NUMÉRO : 04 12 39 20 30

> POUR NOUS CONTACTER PAR MAIL :

- **Études et renseignements techniques : devis@aldes.com**
- **Traitement des commandes : commandes@aldes.com**

RÉGION NORD OUEST

Directeur Régional : Romuald CHARTIER
06 80 37 99 10
romuald.chartier@aldes.com

Siège régional : Aldes Nantes
12 rue Jan PALACH - 44800 SAINT-HERBLAIN

Tony GUILLAU
Dép. : 49 - 53 - 72
07 62 11 97 56
tony.guillau@aldes.com

David LEQUITTE
Dép. : 29 - 56
06 98 53 01 28
david.lequitte@aldes.com

Simon LAURENT
Dép. : 14 - 27 - 61 - 76
06 86 68 40 34
simon.laurent@aldes.com

Cheick OUMAROU
Dép. : 79 - 85
07 61 36 68 18
cheick.oumarou@aldes.com

Marius YOU
Dép. : 22 - 35 - 50
07 63 31 04 99
marius.you@aldes.com

Cédric CHABRIER
Dép. : 18 - 28 - 36 - 37 - 41 - 45
07 62 64 48 63
cedric.chabrier@aldes.com

RÉGION NORD EST

Directeur Régional : Victor BLOT
07 63 22 80 01
victor.blot@aldes.com

Siège régional : Aldes Vitry
19, quai Jules GUESDE - 94400 VITRY-SUR-SEINE

Frank BEIGNET
Dép. : 08 - 10 - 51 - 89
06 89 80 27 18
frank.beignet@aldes.com

Sébastien LETAILLEUR
Dép. : 02 - 59 - 62 - 80
06 08 27 96 25
sebastien.letailleur@aldes.com

Maëlan CAMA
Dép. : 54 - 55 - 57 - 67 - 88
07 62 93 34 51
maelan.cama@aldes.com

Patrick VILLARD
Dép. : 25 - 52 - 68 - 70 - 90
06 65 10 13 58
patrick.villard@aldes.com

Jonathan CHISBERT
Dép. : 78 - 91 - 92 - 94
07 63 03 17 82
jonathan.chisbert@aldes.com

Kamal MEACH
Dép. : 60 - 75 - 93 - 95
06 63 88 18 09
kamal.meach@aldes.com

RÉGION SUD OUEST

Directeur Régional : Cyril SANCET
06 87 81 14 21
cyril.sancet@aldes.com

Siège régional : Aldes Bordeaux
22 avenue Gustave Eiffel - 33700 MÉRIGNAC

Georges VIENOT
Dép. : 12 - 31 - 32 - 81 - 82
07 60 25 50 13
georges.vienot@aldes.com

Bastien LABOUREAU
Dép. : 09 - 11 - 30 - 34 - 48 - 66
07 63 40 48 58
bastien.laboureau@aldes.com

Philippe RAFFOUX
Dép. : 33 - 47
06 68 19 32 59
philippe.raffoux@aldes.com

Jérémy MATHIEU
Dép. : 15 - 19 - 23 - 24 - 46 - 87
06 68 19 32 59
jeremy.mathieu@aldes.com

Frédéric POULNAIS
Dép. : 40 - 64 - 65
06 84 29 10 50
frederic.poulnais@aldes.com

Laurent MOTARD
Dép. : 16 - 17 - 86
07 61 88 73 00
laurent.motard@aldes.com

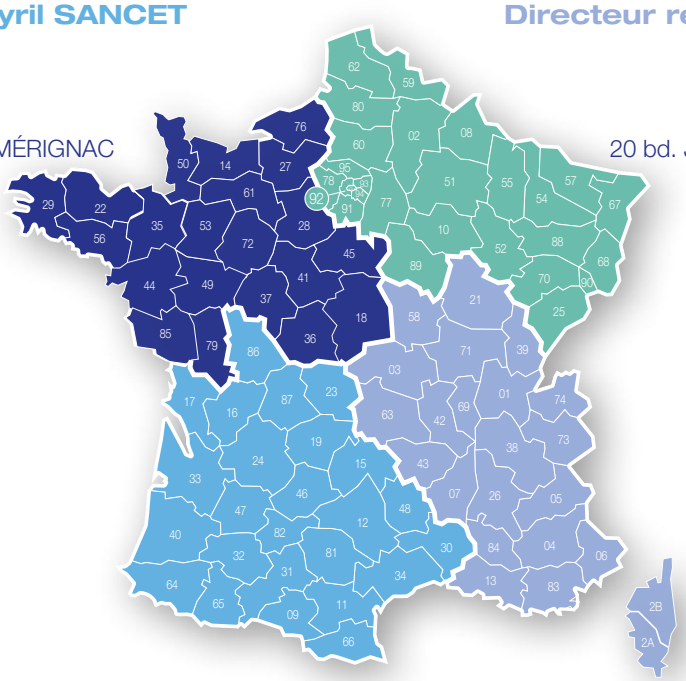

RÉGION SUD EST

Directeur régional : Luc MASSON
07 64 70 90 83
luc.masson@aldes.com

Siège régional : Aldes Lyon
20 bd. Joliot CURIE - 69200 VÉNISSIEUX

Jordane GONZALES
Dép. : 07 - 13 - 26 - 84
06 98 16 83 16
jordane.gonzales@aldes.com

Jérémy BILLARD
Dép. : 03 - 42 - 43 - 63
06 73 00 63 87
jeremy.billard@aldes.com

Nicolas GRAZIOLI
Dép. : 04 - 05 - 06 - 83
06 59 36 22 33
nicolas.grazioli@aldes.com

Enzo CORRADO
Dép. : 38 Sud - 73 - 74
06 07 61 30 61
enzo.corrado@aldes.com

Julien CLERC
Dép. : 01 - 21 - 39 - 58 - 71
06 82 13 61 94
julien.clerc@aldes.com

Emma RICAUD
Dép. : 38 Nord - 69
06 98 53 62 36
emma.ricaud@aldes.com

Vos contacts commerciaux Hisense Traitement des commandes et études

> PAR TÉLÉPHONE, UN SEUL NUMÉRO : **04 12 39 20 30**

> POUR NOUS CONTACTER PAR MAIL :

- **Études et renseignements techniques : devis@aldes.com**
- **Traitement des commandes : commandes@aldes.com**

Hotline Pompes à chaleur

Tél. : 09.69.32.39.98 - ata.stclim@aldes.com

Garanties - SAV

Pôle chiffrage pièce
service.ouestnord@aldes.com / service.estsud@aldes.com

Théo CARPENTIER
06 31 30 74 61
theo.carpentier@aldes.com
Chiffrage : devis@aldes.com

Grégory GEORGES
06 98 31 47 23
gregory.georges@aldes.com
Chiffrage : devis@aldes.com

Charly RICHARD
charly.richard@aldes.com
Chiffrage : devis@aldes.com

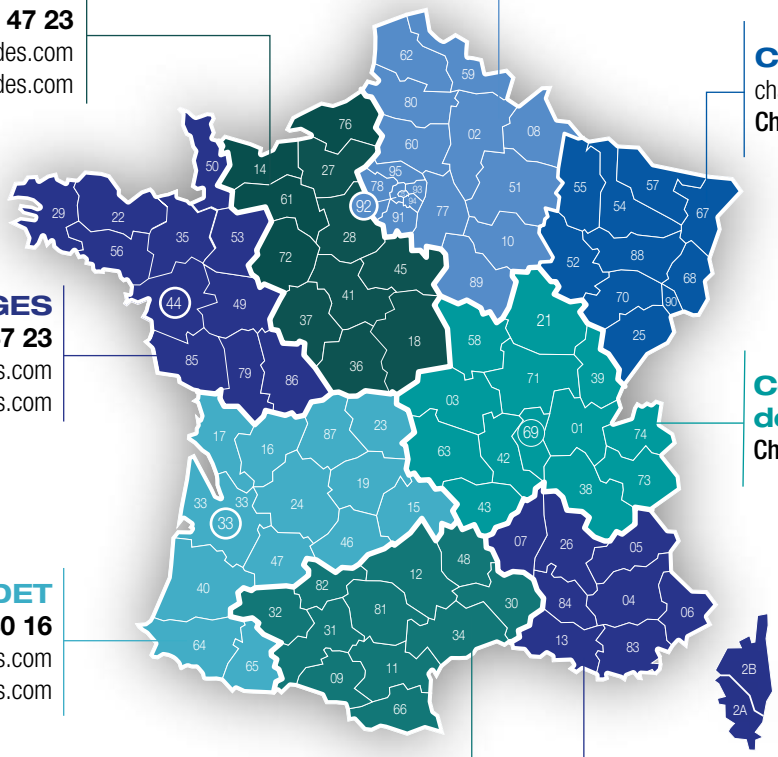

Grégory GEORGES
06 98 31 47 23
gregory.georges@aldes.com
Chiffrage : devis@aldes.com

Contacter votre RS de secteur ALDES
Chiffrage : devis@aldes.com

Yann BARDET
06 62 73 30 16
yann.bardet@aldes.com
Chiffrage : devis@aldes.com

Philippe PARTEZANA
07 63 13 60 08
philippe.partezana@aldes.com
Chiffrage : devis@aldes.com

David NORMAND
07 64 49 78 79
david.normand@aldes.com
Chiffrage : devis@aldes.com

Hisense | Partenaire Officiel aldes

Mémo et conditions commerciales 2026

Informations utiles

Vos contacts Aldes

Thème	Nom	e-mail
Commercial		@aldes.com
Etudes et renseignements techniques		@aldes.com
ADV / Commande - livraison		@aldes.com
Magasin		@aldes.com
Services		@aldes.com

Les coordonnées de votre agence Aldes

Téléphone : ..... Fax : .....

Les horaires d'ouverture de votre magasin Aldes

.....

Les conditions de commande

Montant net H.T. de la commande	Montant du port en euros H.T.
de 0 à 200 euros	40 euros
de 200,01 à 500 euros	50 euros
de 500,01 à 800 euros	75 euros
de 800,01 à 1200 euros	90 euros
> 1200 euros	**Franco**

Ces montants de port sont valables pour la France Métropolitaine (Corse, DOM TOM et étranger exclus), excepté :

- *Produits spécifiques : Pour les conduits et accessoires de diamètre supérieur à 315 mm ou de longueur supérieure à 3 mètres, ainsi que pour les produits relevant des gammes Pompes à chaleur, Eau chaude sanitaire, Centrales double flux, pour lesquels les frais de port seront facturés à leur valeur réelle.*
- *Partiel du fait du client : Si une demande de livraison partielle du fait du client, sur une commande remplissant les conditions du franco, est inférieure au franco, Aldes facturera des frais de port afférent à cette livraison suivant le barème ci-dessus.*

Le minimum de facturation

➔ **Pour toute commande d'un montant inférieur à 150 euros net H.T., il sera facturé 15 euros H.T. pour frais de gestion.**

Pour plus d'information sur nos conditions de livraison : www.aldes.fr/conditions-de-livraison

Le saviez-vous ?

x8

L'air intérieur est jusqu'à 8 fois plus pollué que l'air extérieur

2x

Un enfant inhale 2 fois plus de polluants qu'un adulte

25%

25% de la population souffre d'allergies

90%

Nous passons 90% de notre temps dans des lieux clos

Mais d'où viennent les polluants de l'air intérieur ?

Des équipements du logement
Revêtement de sols, peintures, vernis, colles, isolation, ameublement...

De l'activité humaine
Cuisine, tabac, humidité/vapeur d'eau, produits d'entretien, véhicule dans un garage attenant...

De l'air extérieur
Gaz d'échappement, proximité d'activités industrielles ou agricoles, pollens, bactéries, particules fines PM2.5 et PM10...

Le besoin de qualité d'air intérieur

Pour la santé des occupants

Une mauvaise qualité d'air intérieur peut entrainer :

- Maux de tête et irritation des yeux, du nez et de la gorge
- Troubles de la concentration
- Mauvais sommeil
- Allergies
- Problèmes de santé

Pour le bâti

Dans des logements de plus en plus étanches
une mauvaise qualité d'air intérieur peut entrainer :

- Humidité / Condensation
- Dégradation
- Moisissures

Il est nécessaire de ventiler

- **Obligatoire** dans le neuf (Arrêté du 24 mars 1982 pour les logements)
- **Indispensable** en rénovation (à l'occasion de travaux d'amélioration de la performance énergétique : isolation, nouveau système de chauffage, changement des fenêtres…)

Pas de rénovation sans ventilation !

Retrouvez la solution adaptée à votre besoin en point de vente :

Une offre complète pour couvrir une installation de VMC simple flux en construction ou en rénovation.

- Extraction ponctuelle
- VMC Autoréglable
- VMC Hygroréglable
- VMC à détection multi-polluants
- Réseaux plastiques

Guides de choix et actualités sur les nouveautés

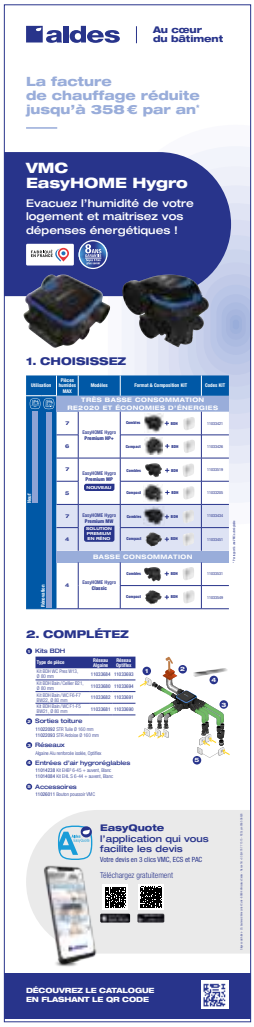

Frontons

Nouveaux packagings : un support de communication et d'information à part entière

Totem offre VMC

Outils d'aide à la vente : un stop rayon et un leaflet sur les économies d'énergie

Logiciel Aldes

EasyQuote

Une estimation fiable de vos projets en 3 clics.

- **Précis :** estimatif à + ou -5% du prix réel
- **Rapide :** En moins de 5 minutes, estimez le coût de votre projet VMC et PAC
- **Simple :** En seulement 3 étapes
- **Multi plateformes :** Disponible sur PC, tablette et smartphone

Pour accéder à
la page produit,
scannez le QR Code

aldes | Au cœur du bâtiment

VENTILATION SIMPLE FLUX

Bien conseiller votre client sur son système VMC simple flux

Pourquoi choisir la gamme EasyHOME :

- **Robuste et facile à installer**,
- **Fiable et ultra silencieuse**
- **Eco-conçue**, pièces à base de matières plastique recyclée

8 ANS GARANTIE [2]

FABRIQUÉ EN FRANCE

EasyHOME Autoréglable

La solution à moindre coût :

- renouvellement d'air permanent sans ouverture des fenêtres,
- assainissement de l'air 24h/24h.

BASSE CONSOMMATION

Moteur 14 W[1]

Activation automatique du mode boost par détection d'humidité

EasyHOME Hygroréglable

La solution qui vous aide à lutter contre l'humidité ambiante :

- La facture de chauffage réduite jusqu'à 358€ par an[3].
- adaptation pièce par pièce,
- conforme aux exigences RE2020 dans la construction NEUVE. RE 2020

TRÈS BASSE CONSOMMATION

Moteur entre 9 W et 11 W[1]

ÉLIGIBLE CEE CERTIFICAT D'ÉCONOMIE D'ÉNERGIE

Grandes maisons avec réseaux longs +12 m

Moyennes maisons avec réseaux mi-longs entre 7 et 12 m

Petites maisons avec réseaux courts -7 m

BASSE CONSOMMATION

Moteur 21 W[1]

EasyHOME Multi Polluants

- Conforme aux exigences RE2020 dans la construction NEUVE. RE 2020

La solution qui vous aide à lutter contre les allergies :

- une filtration des pollens venant de l'extérieur,
- une détection et une évacuation des polluants intérieurs (odeurs, CO_2, humidité).

TRÈS BASSE CONSOMMATION

Moteur 7 W[1]

Efficace pour traiter : ODEURS, HUMIDITÉ, PM, CO_2 + POLLENS*

* avec l'ajout de capteurs déportés ou d'entrées d'air filtrantes AirFilter

Moteur 7 W[1]

Efficace pour traiter : CO_2, POLLENS, ODEURS, HUMIDITÉ

EasyQuote,

UNE ESTIMATION FIABLE DE VOS DEVIS EN 3 CLICS

TÉLÉCHARGEZ GRATUITEMENT L'APPLICATION EASYQUOTE

[1] Consommation pour un F4 avec une salle de bain et un WC
[2] Concerne les gammes Hygroréglable et Autoréglable (hors AutoDHU)
[3] Economie réalisée avec une VMC hygroréglable EasyHOME Hygro MW' par rapport à une VMC autoréglable EasyHOME Auto

Rénovation

COMBLES

MULTI-INSTALLATION
faux-plafond, espaces réduits et combles

BASSE CONSOMMATION

EasyHOME Auto DHU
jusqu'à 4 sanitaires
Réf. : 11026050
+ Grilles esthétiques **ColorLINE**

EasyHOME Auto DHU Compact
jusqu'à 4 sanitaires
Réf. : 11026052
+ Grilles esthétiques **ColorLINE**

EasyHOME Auto
jusqu'à 4 sanitaires - **Réf. : 11026032 et 11026033**
+ Grilles standard **BIP** ou Grilles esthétiques **ColorLINE**

EasyHOME Auto Compact
jusqu'à 4 sanitaires - **Réf. : 11026035 et 11026036**
+ Grilles standard **BIP** ou Grilles esthétiques **ColorLINE**

RE 2020

Neuf / Rénovation

COMBLES

MULTI-INSTALLATION
faux-plafond, espaces réduits et combles

TRÈS BASSE CONSOMMATION

EasyHOME Hygro Premium HP+
jusqu'à 7 sanitaires
Réf. : 11033421
+ Bouches **BDH**

EasyHOME Hygro Compact Premium HP+
jusqu'à 6 sanitaires
Réf. : 11033426
+ Bouches **BDH**

EasyHOME Hygro Premium MP
jusqu'à 7 sanitaires
Réf. : 11033519
+ Bouches **BDH**

EasyHOME Hygro Compact Premium MP
jusqu'à 5 sanitaires
Réf. : 11033205
+ Bouches **BDH**

EasyHOME Hygro Premium MW'
jusqu'à 7 sanitaires
Réf. : 11033434
+ Bouches **BDH**

EasyHOME Hygro Compact Premium MW
jusqu'à 4 sanitaires
Réf. : 11033451
+ Bouches **BDH**

BASSE CONSOMMATION

EasyHOME Hygro Classic
jusqu'à 4 sanitaires
Réf. : 11033531
+ Bouches **BDH**

EasyHOME Hygro Compact Classic
jusqu'à 4 sanitaires
Réf. : 11033549
+ Bouches **BDH**

Neuf / Rénovation

COMBLES

MULTI-INSTALLATION
faux-plafond, espaces réduits et combles

TRÈS BASSE CONSOMMATION

EasyHOME SensAIR
jusqu'à 6 sanitaires
Réf. : 11033385
+ Grilles esthétiques **ColorLINE**

Modulation du débit par pièce

EasyHOME PureAIR Compact Premium
jusqu'à 4 sanitaires
Réf. : 11033060
+ Grilles esthétiques **ColorLINE** + AirFILTER®2

EasyHOME Multi-polluants

PRÉSENTATION

Installation
et avantages
en images

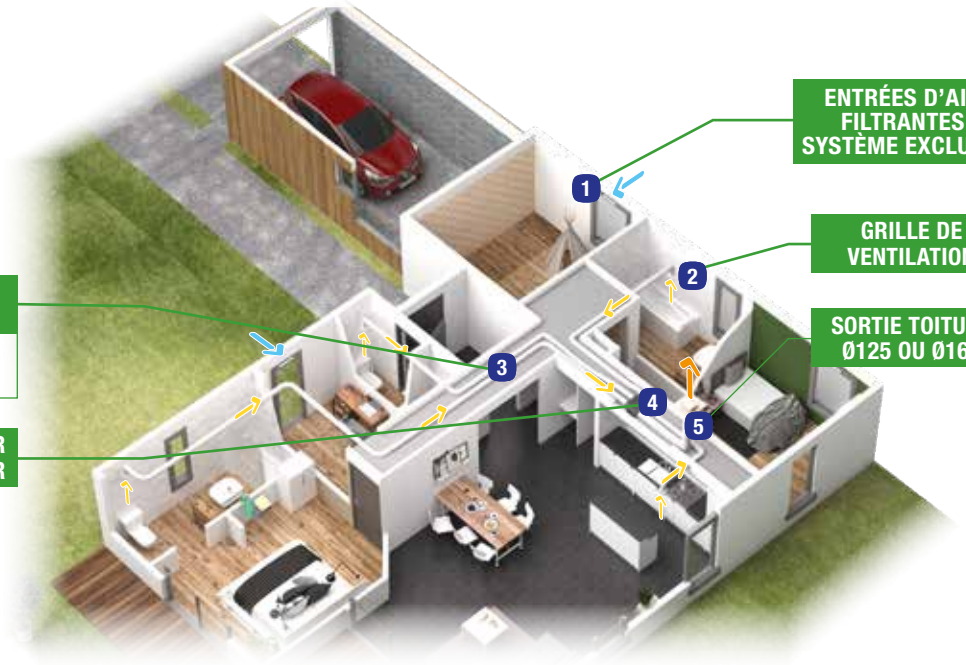

1. Entrées d'air
2. Grilles de ventilation
3. Réseaux
4. EasyHOME SensAIR / EasyHOME PureAIR
5. Sortie toiture

- Air rejeté vers l'extérieur
- Air extrait de l'intérieur
- Arrivée d'air neuf

CARACTÉRISTIQUES

SensAIR

FABRIQUÉ EN FRANCE

EasyHOME SensAIR

Application

- Résidentiel individuel
- Neuf et rénovation
- Jusqu'à 7 réseaux raccordés

Description

- Maitrise de la qualité d'air intérieur dans toutes les pièces : détection du CO_2^*, H2O, COV, PM
- Débits et pression réglementaire à chaque bouche garantie
- Compatible petites ou grandes maison
- Une solution idéale en rénovation : compatible tous réseaux
- Un mode réception RE2020 : conçu pour les projets neufs
- Une mise en service en 2 min et une fonction autodiagnostic unique
- La VMC la plus silencieuse, seulement 9,7 dB(A)**

* Avec capteurs optionnels ** Pression acoustique à 2 m de la bouche cuisine en champ semi-libre

TABLEAU DE GAMME

Produit	Principe de fonctionnement QAI	Domaine d'emploi		Caractéristiques techniques			
Modèle	Polluants détectés / filtrés	Piquages	Nombre de sanitaires max.	Acoustique	Consommation	Moteur & vitesse	Classe énergétique
MODULATION DU DÉBIT PAR PIÈCE							
EasyHOME SensAIR	COV, CO_2*, H_2O, PM*, POLLENS*	7	6	19.1 dB(A)**	7W***	EC MICRO-WATT / Multi vitesses	B
MODULATION DU DÉBIT AU GROUPE							
EasyHOME PureAIR COMPACT	COV, CO_2, H_2O, POLLENS*	5	4	21 dB(A)**	À partir de 7W***	EC MICRO-WATT / Multi vitesses	B

*Options : capteurs déportés ou pollens filtrés par entrée d'air AirFilter. (AirFilter uniquement en rénovation) / **Pression acoustique Lp à 2 m en angle mur/plafond / ***Consommation moyenne pour un logement F4 avec 1 bain et 1 WC

EasyHOME SensAIR

	Références	Désignation	Cond.	Famille remise	Prix tarif HT	Stock Aldes
	11033385	KIT EASYHOME SENSAIR	16	27	1 902,00 €	✓
	11033400	KIT MS BAIN POUR ALGAINE	24	27	223,00 €	✓
	11033401	KIT MS WC POUR ALGAINE	24	27	223,00 €	✓
	11033402	KIT MS BAIN+WC POUR ALGAINE	24	27	223,00 €	✓
	11011580	KIT AUTO EA 45 M³/H - BLC	60	04	27,00 €	✓
	11033372	CAPTEUR CO_2	1	27	253,00 €	✓
	11033373	CAPTEUR COV	1	27	253,00 €	✓
	11033374	CAPTEUR PM	1	27	416,00 €	✓

EasyHOME PureAIR

	11033060	Kit EasyHOME PureAIR Compact Premium	16	27	1 131,00 €	✓

Accessoires

	Références	Désignation	Cond.	Famille remise	Prix tarif HT	Stock Aldes
BOUCHES						
	11022156	Kit ColorLINE® Ø 80 mm - BLANC (support + plaque. Manchette non inclue)	24	01	28,70 €	✓
	11022157	Kit ColorLINE® Ø 125 mm - BLANC (support + plaque. Manchette non inclue)	24	01	35,40 €	✓
	11022158	Support plaque ColorLINE® Ø 80 mm - BLANC	24	01	16,30 €	✓
	11022159	Support plaque ColorLINE® Ø 125 mm - BLANC	24	01	18,40 €	✓
	11022074	Manchette Trident Ø 80 mm - Compatible Optiflex	1	01	13,10 €	✓
	11033007	Manchette Trident Ø 125 mm - Universelle	1	01	16,60 €	✓
	11022160	Plaque ColorLINE® - GRIS 1	44	01	26,90 €	✓
	11022161	Plaque ColorLINE® - GRÈGE 2	44	01	26,90 €	✓
	11022162	Plaque ColorLINE® - TAUPE 3	58	01	26,90 €	✓
	11022163	Plaque ColorLINE® - ANTHRACITE 4	58	01	26,90 €	✓
	11022169	Plaque ColorLINE® - BOIS BLANC 5	58	01	73,70 €	✓
	11022170	Plaque ColorLINE® - CHÊNE 6	58	01	73,70 €	✓
	11022172	Plaque ColorLINE® - ALU BROSSÉ 7	58	01	73,70 €	✓
	11022173	Plaque ColorLINE® - TITANE 8	58	01	73,70 €	✓
	11022174	Plaque ColorLINE® - PERSONNALISABLE	58	01	26,90 €	✓

Entrées d'air

	Références	Désignation	Cond.	Famille remise	Prix tarif HT	Stock Aldes
	11011580	Kit AUTO EA 45 m³/h - BLANC	60	27	27,00 €	✓
	11011586	Kit AirFILTER 2® - 30 m³/h - BLANC	22	27	75,10 €	✓
	11011588	Filtre Pollens AirFILTER 2®	50	27	28,70 €	✓

Réseaux

	Références	Désignation	Cond.	Famille remise	Prix tarif HT	Stock Aldes
	11091619	Filet de 6 m ALGAINE isolée 25 mm - Ø 80 mm	42	01	59,80 €	✓
	11091621	Filet de 6 m ALGAINE isolée 25 mm - Ø 125 mm	24	01	76,10 €	✓
	11091623	Filet de 6 m ALGAINE isolée 25 mm - Ø 160 mm	15	01	132,00 €	✓
	11091658	ALGAINE aluminium renforcée isolée Ø 80 mm (carton 6 m)	63	01	98,80 €	✓
	11091659	ALGAINE aluminium renforcée isolée Ø 125 mm (carton 6 m)	35	01	128,00 €	✓

Sorties toiture

	Références	Désignation	Cond.	Famille remise	Prix tarif HT	Stock Aldes
	11022092	Sortie toiture STR ardoise Ø 160 mm - Haute perf., idéale RE2020	30	01	110,00 €	✓
	11022093	Sortie toiture STR tuile Ø 160 mm - Haute perf., idéale RE2020 1	30	01	110,00 €	✓
	11022042	Chapeau de toiture tuile Ø 125 mm 2	1	01	125,00 €	✓
	11052039	Grille carrée AWA251 300 X 300 CFG 3	1	10	149,00 €	✓
	11053757	MTF3 300 X 300 / Ø 160 mm PLENUM PA CFG	40	10	94,00 €	✓
	11052242	Grille ronde AR637 F0 - Ø 200 mm CFG 4	1	10	181,00 €	✓
	11093506	RCC GALVA - Ø 200 /160 mm	80	22	14,90 €	✓
	11093066	RF GALVA - Ø 200 mm	50	22	8,03 €	✓

EasyHOME Hygro

8 ANS GARANTIE

QB QUALITÉ POUR LE BÂTIMENT

ÉLIGIBLE CEE CERTIFICAT D'ÉCONOMIE D'ÉNERGIE *

PRÉSENTATION

Installation et avantages en images

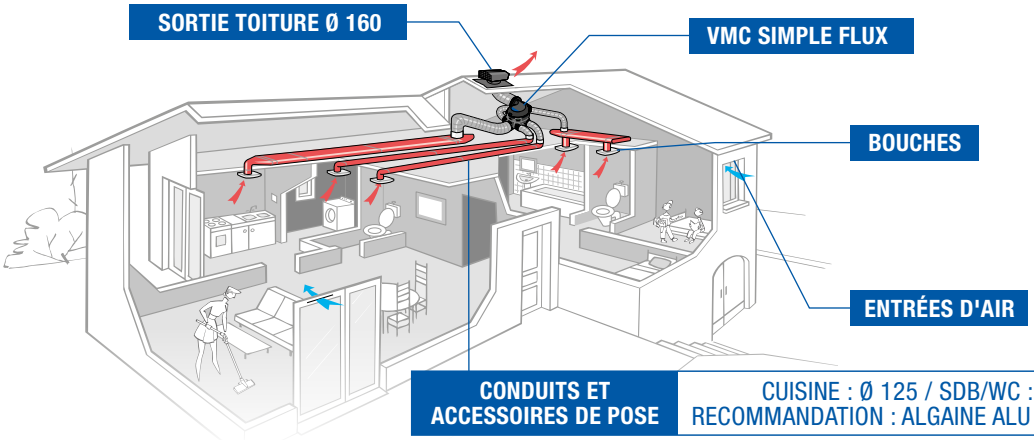

CONDUITS ET ACCESSOIRES DE POSE	CUISINE : Ø 125 / SDB/WC : Ø 80 RECOMMANDATION : ALGAINE ALU RENFORCÉE

CARACTÉRISTIQUES

Combles

Compact

FABRIQUÉ EN FRANCE

Application

- Neuf et rénovation
- Raccordement de 1 cuisine et jusqu'à 7 sanitaires en version Combles et jusqu'à 6 sanitaires en version Compact

Description

- Débits extraits régulés par les bouches hygroréglables en fonction de l'humidité ambiante
- Hygro Classic : version basse consommation en modèle entrée de gamme
- Hygro Premium MW : version très basse consommation, éligible CEE
- Hygro Premium MP : version très basse consommation, éligible CEE
- Hygro Premium HP+ : idéal pour maisons neuves avec installation et réseaux complexes, éligible CEE.
- Compatible multi-conduits : réseau souple Algaine, semi-rigide Optiflex Pro ou rigide Minigaine
- Simple à intégrer : < 19 cm et ultra rapide à poser en version Compact
- Kits : inclus 3 bouches BDH (1 WC PRES Ø 80 mm, 1 BAIN Ø 80 mm et 1 CUISINE Ø 125 mm, manchettes et raccords).

GUIDE DE CHOIX

MODÈLES	RE 2020		Installation	Consommation	Consommation moyenne	Sanitaires max (bouches)	Classe ERP	Références
	EasyHOME Hygro Classic		Combles	Basse consommation	21 W-Th-C	4	< 30 W**	**Groupe :** 11033030 **Kit :** 11033531
	EasyHOME Hygro Premium MW'	ÉLIGIBLE CEE		Très basse consommation	10 W-Th-C	7	B	**Groupe :** 11033033 **Kit :** 11033434
	EasyHOME Hygro Premium MP Logements à pertes de charges faibles ou moyennes	ÉLIGIBLE CEE		Très basse consommation	10,3 W-Th-C	7	B	**Groupe :** 11033500 **Kit :** 11033519
	EasyHOME Hygro Premium HP+ Grands logements, réseaux complexes	ÉLIGIBLE CEE		Très basse consommation	10,7 W-Th-C	7	B	**Groupe :** 11033020 **Kit :** 11033421
	EasyHOME Hygro Compact Classic		Multi-positions < 19 cm	Basse consommation	21,2 W-Th-C	4	< 30 W**	**Groupe :** 11033048 **Kit :** 11033549
	EasyHOME Hygro Compact Premium MW	ÉLIGIBLE CEE		Très basse consommation	9,8 W-Th-C	4	B	**Groupe :** 11033050 **Kit :** 11033451
	EasyHOME Hygro Compact Premium MP Logements à pertes de charges faibles ou moyennes	ÉLIGIBLE CEE		Très basse consommation	9,6 W-Th-C	5	B	**Groupe :** 11033505 **Kit :** 11033205
	EasyHOME Hygro Compact Premium HP+ Grands logements, réseaux complexes	ÉLIGIBLE CEE		Très basse consommation	10,2 W-Th-C	6	B	**Groupe :** 11033025 **Kit :** 11033426

Retrouvez les dimensions des groupes EasyHOME p.118. * Fiche CEE BAR-TH-127. Modèles MW, MP et HP+ uniquement. ** Conforme au règlement d'éco-conception 1253/2014 et exclu du règlement d'étiquetage énergétique 1254/2014 car puissance max <30W.

EasyHOME Hygro

	Références	Désignation	Cond.	Famille remise	Prix tarif HT	Stock Aldes
EasyHOME Hygro						
	11033030	Groupe EasyHOME Hygro Classic	36	01	370,00 €	✓
	11033531	Kit EasyHOME Hygro Classic	24	01	511,00 €	✓
	11033033	Groupe EasyHOME Hygro Premium MW'	36	01	457,00 €	✓
	11033434	Kit EasyHOME Hygro MW'	24	01	595,00 €	✓
	11033500	Groupe EasyHOME Hygro Premium MP	28	01	571,00 €	✓
	11033519	Kit EasyHOME Hygro MP	24	01	656,00 €	✓
	11033020	Groupe EasyHOME Hygro Premium HP+	36	01	633,00 €	✓
	11033421	Kit EasyHOME Hygro HP+	24	01	765,00 €	✓
EasyHOME Hygro Compact						
	11033048	Groupe EasyHOME Hygro Compact Classic	32	01	402,00 €	✓
	11033549	Kit EasyHOME Hygro Compact Classic	16	01	578,00 €	✓
	11033050	Groupe EasyHOME Hygro Compact Premium MW	32	01	632,00 €	✓
	11033451	Kit EasyHOME Hygro Compact MW	16	01	708,00 €	✓
	11033505	Groupe EasyHOME Hygro Compact Premium MP	28	01	602,00 €	✓
	11033205	Kit EasyHOME Hygro Compact MP	16	01	693,00 €	✓
	11033025	Groupe EasyHOME Hygro Compact Premium HP+	28	01	662,00 €	✓
	11033426	Kit EasyHOME Hygro Compact HP+	16	01	803,00 €	✓

Kit bouches Hygro

	Références	Désignation	Cond.	Famille remise	Prix tarif HT	Stock Aldes
KITS BOUCHES POUR RESEAU SOUPLE ALGAINE (BOUCHE + MANCHETTE + COLLIER)						
	11033684	Kit ALGAINE BDH WC PRES - Ø 80 mm	10	01	88,80 €	✓
	11033680	Kit ALGAINE BDH Bain - Ø 80 mm	10	01	76,00 €	✓
	11033681	Kit ALGAINE BDH SDB/WC F1-5 - Ø 80 mm	10	01	113,00 €	✓
	11033682	Kit ALGAINE BDH SDB/WC F6-7 Ø 80 mm	10	01	113,00 €	✓
	11033683	Kit ALGAINE BDH Cuisine - Ø 125 mm	60	01	127,00 €	✓
	11026011	Bouton poussoir VMC	1	01	25,80 €	✓

Entrées d'air

	Références	Désignation	Cond.	Famille remise	Prix tarif HT	Stock Aldes
	11014238	Kit EHB 2 6-44 + auvent - Blanc	52	05	44,30 €	✓
	11014233	EHB 2 6-44 - Blanc	56	05	41,80 €	✓
	11014250	EHC 6-44 - Blanc	60	05	54,00 €	✓
	11011501	TM Blanc	5	04	11,60 €	✓
	11011893	Rallonge TM Blanc	5	04	7,60 €	✓

Réseaux

	Références	Désignation	Cond.	Famille remise	Prix tarif HT	Stock Aldes
Idéal neuf RE2020	11091619	Filet de 6 m Algaine isolée 25 mm - Ø 80 mm	42	01	59,80 €	✓
	11091621	Filet de 6 m Algaine isolée 25 mm - Ø 125 mm	24	01	76,10 €	✓
	11091623	Filet de 6 m Algaine isolée 25 mm - Ø 160 mm	15	01	132,00 €	✓
	11091648	Algaine alu renforcée Ø 80 mm (carton de 6 m)	1	01	57,40 €	✓
	11091649	Algaine alu renforcée Ø 125 mm (carton de 6 m)	98	01	83,50 €	✓
	11091658	Algaine alu isolée renforcée Ø 80 mm (carton de 6 m)	63	01	98,80 €	✓
	11091659	Algaine alu isolée renforcée Ø 125 mm (carton de 6 m)	35	01	128,00 €	✓

Sorties toiture

	Références	Désignation	Cond.	Famille remise	Prix tarif HT	Stock Aldes
	11022092	Sortie toiture STR tuile Ø 160 mm - Haute perf., idéale RE2020 1	30	01	110,00 €	✓
	11022093	Sortie toiture STR ardoise Ø 160 mm - Haute perf., idéale RE2020	30	01	110,00 €	✓
	11022042	Chapeau de toiture tuile Ø 125 mm 2	1	01	125,00 €	✓
	11052039	Grille carrée AWA251 300 X 300 CFG 3	1	10	149,00 €	✓
	11053757	MTF3 300 X 300 / Ø 160 mm PLENUM PA CFG	40	10	94,00 €	✓
	11052242	Grille ronde AR637 F0 - Ø 200 mm CFG 4	1	10	181,00 €	✓
	11093506	RCC GALVA - Ø 200 /160 mm	80	22	14,90 €	✓
	11093066	RF GALVA - Ø 200 mm	50	22	8,03 €	✓

La RE2020

VÉRIFICATION OBLIGATOIRE DES INSTALLATIONS DE VENTILATION EN RÉSIDENTIEL

Depuis le 1er janvier 2022, la RE2020 impose une vérification des systèmes de ventilation pour les bâtiments résidentiels neufs qui sont équipés d'un système de VMC de type autoréglable ou hygroréglable, simple flux et double flux.
Cette vérification permet ainsi de s'assurer que le système de ventilation assurera correctement sa fonction, essentielle dans des bâtiments dont l'enveloppe est de plus en plus étanche.

Le protocole ventilation RE2020* prévoit :

- Le recours à des vérificateurs **formés et certifiés**,
- La liste précise des **points de vérifications obligatoires** par type de système et de bâtiment, pour chacun des composants : caissons, entrée d'air, passage de transit, bouche d'extraction, rejet
- **Les règles de validation des appareils de mesures** afin d'assurer une mesure précise et des appareils étalonnés,
- **Les règles d'échantillonnages dans le cas du collectif** (ou MI groupée),
- Le contenu du **rapport**,
- Un **guide d'application** par point de contrôle pour aider à conclure à la conformité /non-conformité du point

** Protocole Ventilation RE 2020- Vérification, mesure des performances et exigences pour les systèmes de ventilation mécanique en résidentiel neuf – version juin 2022.*

Qui peut faire la vérification des systèmes de ventilation en RE2020 ?

Un opérateur reconnu compétent c'est-à-dire :

Formation "VENTILATION"
reconnue par le Ministère
↓
Suivie et validée par l'opérateur

+

Qualification de compétence "VENTILATION"
reconnue par le Ministère
↓
Obtenue par l'opérateur

=

MINISTÈRE DE LA TRANSITION ÉCOLOGIQUE
Liberté Égalité Fraternité

Opérateur reconnu compétent par le MINISTÈRE

2 types d'opérateurs sont prévus dans l'arrêté, soit un **opérateur de mesures indépendant**, soit un opérateur de mesures d'une entreprise ayant la responsabilité de l'ensemble du lot ventilation ou du système de ventilation de l'opération contrôlée.

Quelles sont les étapes de cette vérification ?

3 étapes clés :

La pré-inspection permet de faire l'état des lieux des éléments prévus dans l'étude thermique, dans l'étude aéraulique et d'en vérifier la cohérence. Une fois cette cohérence établie, la pré-inspection permet de faire le point de ce que le vérificateur va devoir contrôler dans le bâtiment, et de prévoir les éventuels échantillonnages de caissons et de logements à contrôler.

Les vérifications fonctionnelles se déroulent sur site, l'ensemble des composants du système de ventilation de l'échantillon retenu est vérifié : conformité avec l'étude, le système, le logement, la pièce… Certains points contrôlés assurent le bon fonctionnement à l'installation mais d'autres prévoient l'évolution dans le temps, en exigeant par exemple des conditions d'accès pour faciliter la maintenance

Les mesures fonctionnelles se déroulent sur site, avec des modes opératoires détaillées dans le protocole RE2020 et des appareils de mesures précis, étalonnés régulièrement, et dont l'incertitude est connue.

Pour les installations de simple flux hygroréglables, des mesures de pression sont exigées. En simple flux ou double flux autoréglables, on fera des mesures de débit.

Au total 36 points de contrôle sont obligatoires pour un système simple flux hygro en maison individuelle et près de 40 en habitat collectif.

Un seul point de contrôle obligatoire non conforme va conclure à une non-conformité de l'installation.

En quoi Aldes peut vous aider ?

Aldes vous accompagne tout au long du projet.
En amont, via la formation des bureaux d'études sur nos outils de dimensionnements, des installateurs sur les spécificités de pose en RE2020.
Post-installation grâce à des documents élaborés pour vous aider lors de vos contrôles.

Des logiciels de dimensionnement simples et intuitifs
(voir "Le dimensionnement en Simple Flux Hygroréglable Maison Individuelle")…

Une fiche de réception interactive qui vous accompagne étape par étape pour votre pré-contrôle. Aldes fournit également des recommandations et des bonnes pratiques pour garantir la conformité des installations avant le passage du vérificateur certifié.

Un recto/verso imprimable qui reprend la liste des points de contrôle pour une vérification plus aisée sur site. Elle est disponible dans les conditionnements des VMC EasyHOME pour vous guider.

Une offre complète spéciale RE2020.

EasyHOME Hygro
Premium HP+

EasyHOME Hygro
Compact Premium HP+

EasyHOME SensAIR

Conduits souples Algaine alu isolée renforcée

Conduits semi-rigides Optiflex Pro

Pour aller plus loin :

Vous cherchez des infos sur le protocole et la RE2020 ?

- le site officiel RT-RE bâtiment
  RE2020 - Le site "www.RT-batiment.fr" devient le site "RT-RE-batiment.developpement-durable.gouv.fr/)
- Voici le lien vers le protocole
  https://rt-re-batiment.developpement-durable.gouv.fr/IMG/pdf/protocole_ventilation_re2020_v2.pdf
- Et le lien vers la Foire Aux Questions officielle sur le sujet, ou vous trouverez plein de réponses à vos questions ou à celles de vos interlocuteurs
  Vérification des systèmes de ventilation - Le site "www.RT-bâtiment.fr" devient le site "RT-RE-bâtiment" (developpement-durable.gouv.fr)

EasyHOME Auto et Auto DHU

CARACTÉRISTIQUES

Combles

Compact

FABRIQUÉ EN FRANCE

8 ANS GARANTIE* Soyez 8 fois plus serein

* Hors DHU

Application

- Rénovation et remplacement
- Raccordement de 1 cuisine et jusqu'à 4 sanitaires

NOUVEAUTÉS

EasyHOME Auto DHU, l'Auto pour la réno :
- Régulation automatique de l'humidité
- Fonctionnement silencieux : seulement 10 dB(A)

Description

- Renouvellement d'air constant
- Simple à intégrer : < 19 cm et ultra rapide à poser en version Compact
- Inclus 3 bouches design ColorLINE® ou BIP selon modèle (1 WC Ø 80 mm, 1 Bain Ø 80 mm et 1 Cuisine Ø 125 mm)

	Références	Désignation	Cond.	Famille remise	Prix tarif HT	Stock Aldes
EasyHOME Auto DHU						
	11026050	Kit EasyHOME Auto DHU + ColorLINE®	24	01	271,00 €	✓
	11026052	Kit EasyHOME Auto DHU Compact + ColorLINE®	16	01	330,00 €	✓
EasyHOME Auto Combles						
	11026031	Groupe EasyHOME Auto	36	01	165,00 €	✓
	11026032	Kit EasyHOME Auto + BIP	24	01	182,00 €	✓
	11026033	Kit EasyHOME Auto + ColorLINE®	24	01	198,00 €	✓
EasyHOME Auto Compact						
	11026034	Groupe EasyHOME Auto Compact (inclus 2 régulateurs)	28	01	265,00 €	✓
	11026035	Kit EasyHOME Auto Compact + BIP	16	01	294,00 €	✓
	11026036	Kit EasyHOME Auto Compact + ColorLINE®	16	01	312,00 €	✓

Accessoires

	Références	Désignation	Cond.	Famille remise	Prix tarif HT	Stock Aldes
BOUCHES POUR KIT AUTO + BIP						
	11026040	Kit complémentaire WC AUTO + BIP	10	01	17,40 €	✓
	11026041	Kit complémentaire BAIN AUTO + BIP	10	01	17,40 €	✓
BOUCHES POUR KIT AUTO & AUTO DHU + ColorLINE®						
	11022156	Kit ColorLINE® Blanc Ø 80 mm (support + plaque. Manchette non incluse)	24	01	28,70 €	✓
	11022074	Manchette trident Ø 80 mm compatible OPTIFLEX	1	01	13,10 €	✓
	11026042	Régulateur WC Auto EasyHOME	60	01	13,80 €	✓
	11026043	Régulateur BAIN Auto EasyHOME	60	01	13,80 €	✓
AUTRES ACCESSOIRES						
	11022030	Inverseur VMC	1	01	15,70 €	✓
	11033011	EasyCLIP raccord + collier Ø 80 mm ALGAINE	60	01	11,20 €	✓
	11033010	EasyCLIP raccord + collier Ø 125 mm ALGAINE	30	01	12,30 €	✓
	11033016	EasyCLIP raccord + collier Ø 160 mm ALGAINE	30	01	23,40 €	✓

Entrées d'air

	Références	Désignation	Cond.	Famille remise	Prix tarif HT	Stock Aldes
	11011568	Kit EMMA 33 dB - Blanc	10	04	9,00 €	✓
	11011539	Kit EA30 37 dB - Blanc	60	04	25,50 €	✓
	11011580	Kit EA45 36 dB - Blanc	60	04	27,00 €	✓

Réseaux

	Références	Désignation	Cond.	Famille remise	Prix tarif HT	Stock Aldes
	11091601	Filet de 10 m Algaine Standard - Ø 80 mm	48	01	39,20 €	✓
	11091603	Filet de 10 m Algaine Standard - Ø 125 mm	18	01	56,70 €	✓
	11091621	Filet de 6 m Algaine Isolée 25 mm - Ø 125 mm (rejet)	24	01	76,10 €	✓

Sorties toiture

	Références	Désignation	Cond.	Famille remise	Prix tarif HT	Stock Aldes
	11022036	Chapeau toiture ardoise et plaque de plomb Ø 125 mm	1	01	125,00 €	✓
	11022042	Chapeau de toiture tuile et plaque de plomb Ø 125 mm	1	01	125,00 €	✓

EasyHOME Auto : Conforme au règlement d'éco-conception 1253/2014 et exclu du règlement d'étiquetage énergétique 1254/2014 car puissance max <30W.

Recommandations

RÈGLES D'OR DE LA VENTILATION

(Arrêté du 24 mars 1982 pour les logements)

- La ventilation fonctionne **24h/24** et 365 jours par an.
- L'air neuf entre par les pièces de vie (séjour et chambre) et **ressort par les pièces techniques (cuisine, bain et WC).**
- **Le débit de l'air extrait est conforme à la réglementation** (ou conforme à l'avis technique dans le cas de la ventilation hygroréglable).

MONTAGE

3 règles à respecter concernant les entrées d'air :

- Poser en haut des fenêtres, le flux d'air est orienté vers le haut.
- Respecter les dimensions des mortaises pour assurer le passage de l'air.
- Veiller à la cohérence bouches-entrées d'air (autoréglable, hygroréglable, gaz…)

3 règles à respecter concernant les bouches d'extraction :

- Au minimum à 1,80 m du sol. Le centre des bouches d'extraction doit être placé à au moins 20 cm des angles, des parois et plafonds.
- La commande de débit doit être entre 0,90 et 1,30 m du sol (le cas échéant).
- S'assurer de l'étanchéité du raccordement bouche + manchette + gaine (RT flex ou bande adhésive).

3 règles à respecter concernant les ventilateurs en maison individuelle :

- Doit être suspendu, si possible au-dessus d'une pièce technique (sauf modèles Compact montés sur silent blocs).
- Utiliser une sortie de toit spéciale VMC pour raccorder le rejet.
- Tendre les gaines souples et éviter les coudes pour limiter les pertes de charge.

ENTRETIEN

Grilles de ventilation

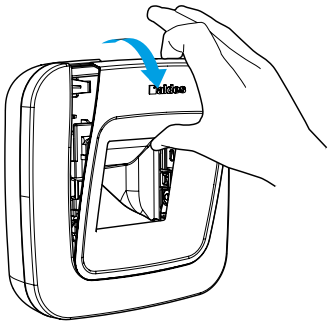

Nettoyer les bouches avec un chiffon humide tous les 6 mois.

Entrées d'air

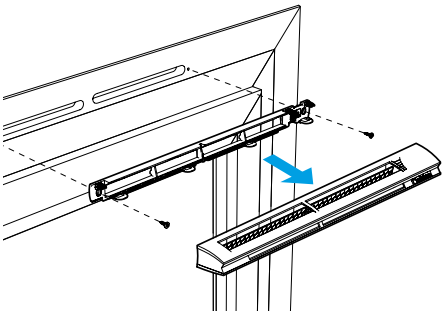

Pour un bon fonctionnement de votre installation, veillez à ce que les entrées d'air ne soient jamais obstruées. Il est conseillé de les nettoyer avec un chiffon humide 1 fois par an minimum.

Groupe de ventilation

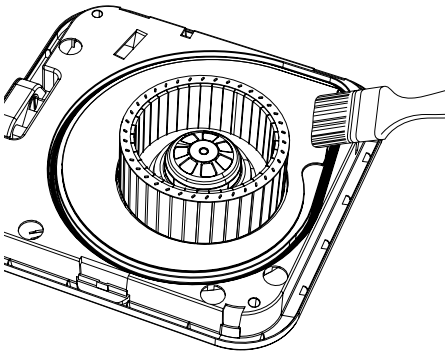

Dépoussiérer la roue du ventilateur avec un pinceau tous les 2 ans.

Extracteurs

GUIDE DE CHOIX EXTRACTEURS PERMANENTS

		Pièce de destination	Salle de bain, buanderie, WC Jusqu'à 7 m²		Cuisine ou grande SDB Plus de 7 m²
		Conduit de refoulement	< 10 m	< 12 m	< 5 m
Manuel	Série I – Interrupteur	**Déclenchement du mode boost et retour en mode quotidien par interrupteur**	INEA 100 I 11022380	-	-
Automatique	Série H – Détection d'humidité	**Déclenchement du mode boost par seuil d'humidité et retour temporisé en mode quotidien**	INEA 100 H 11022381	INEA ECO SILENT 100 H 11022390 INEA EXPERT 100 H 11022395	

GUIDE DE CHOIX EXTRACTEURS PONCTUELS

		Pièce de destination	Salle de bain, buanderie, WC Jusqu'à 7 m²			Cuisine ou grande SDB Entre 7 et 12 m²			Grande cuisine Plus de 12 m²
Manuel	Série I – Interrupteur	**Déclenchement et arrêt par interrupteur**	DESIGN 100 I 11022300	DECO 100 I 11022312 DECO ALU 100 I 11022315	GRAPHIC 100 I 11022370	DESIGN 125 I 11022304	DECO 125 I 11022318 DECO ALU 125 I 11022321	GRAPHIC 125 I 11022373	DESIGN 150 I 11022308
Manuel	Série T – Arrêt temporisé	**Déclenchement par interrupteur et arrêt temporisé**	DESIGN 100 T 11022301	DECO 100 T 11022313 DECO ALU 100 T 11022316	GRAPHIC 100 T 11022371	DESIGN 125 T 11022305	DECO 125 T 11022319 DECO ALU 125 T 11022322	GRAPHIC 125 T 11022374	DESIGN 150 T 11022309
Automatique	Série H – Détection d'humidité	**Déclenchement par seuil d'humidité et arrêt temporisé**	DESIGN 100 H 11022302	DECO 100 H 11022314 DECO ALU 100 H 11022317	GRAPHIC 100 H 11022372	DESIGN 125 H 11022306	DECO 125 H 11022320 DECO ALU 125 H 11022323	GRAPHIC 125 H 11022375	DESIGN 150 H 11022310
Automatique	Série P – Détection de présence	**Déclenchement par détection de présence et arrêt temporisé**	DESIGN 100 P 11022303	-	-	DESIGN 125 P 11022307	-	-	DESIGN 150 P 11022311

EXTRACTEURS PERMANENTS

Inea

Inea eco silent

Inea expert

Description

- Renouvellement 24h/24 l'air de la pièce.
- Performance : évacuent en moins de 15 minutes l'air vicié*.
- Déclenchement du mode boost : manuel (modèle I) ou automatique (modèle H).
- Installation facile : compatibles conduits de refoulement longs (jusqu'à 12 m).
- Silence : l'équivalent d'un chuchotement.

*En mode boost. Basé sur une hauteur sous plafond de 2,5 m et sur une surface au sol de 7 m².

Gamme Inea

Références	Désignation	Cond.	Famille remise	Prix tarif HT	Stock Aldes
11022380	INEA 100 I	10	01	228,00 €	✓
11022381	INEA 100 H	10	01	320,00 €	✓
11022390	INEA ECO SILENT 100 H	6	01	356,00 €	✓
11022395	INEA EXPERT 100 H	8	01	395,00 €	✓

EXTRACTEURS PONCTUELS

Deco

Deco

Graphic

Design

Description

- Renouvellement rapidement l'air de la pièce à un instant T.
- Déclenchement du mode boost :
  - Manuel : interrupteur (I), timer (T).
  - Automatique : détection d'humidité (H), détection de présence (P).
- Compatibilité petites et très grandes pièces : en fonction du diamètre choisi (100, 125 ou 150 mm).
- Installation facile : 4 vis seulement.
- Silence : l'équivalent d'un chuchotement.

Extraction ponctuelle

	Références	Désignation	Cond.	Famille remise	Prix tarif HT	Stock Aldes
GRAPHIC						
	11022370	GRAPHIC 100 I	12	01	124,00 €	✓
	11022371	GRAPHIC 100 T	12	01	163,00 €	✓
	11022372	GRAPHIC 100 H	12	01	200,00 €	✓
	11022373	GRAPHIC 125 I	8	01	142,00 €	✓
	11022374	GRAPHIC 125 T	8	01	182,00 €	✓
	11022375	GRAPHIC 125 H	8	01	218,00 €	✓
DECO						
	11022312	DECO 100	12	01	121,00 €	✓
	11022313	DECO 100 T	12	01	154,00 €	✓
	11022314	DECO 100 H	12	01	189,00 €	✓
	11022318	DECO 125	6	01	139,00 €	✓
	11022319	DECO 125 T	6	01	172,00 €	✓
	11022320	DECO 125 H	6	01	210,00 €	✓
	11022315	DECO 100 ALU	12	01	172,00 €	✓
	11022316	DECO 100 T ALU	12	01	210,00 €	✓
	11022317	DECO 100 H ALU	4	01	242,00 €	✓
	11022321	DECO 125 ALU	6	01	189,00 €	✓
	11022322	DECO 125 T ALU	6	01	224,00 €	✓
	11022323	DECO 125 H ALU	6	01	262,00 €	✓
DESIGN						
	11022300	DESIGN 100	18	01	86,70 €	✓
	11022301	DESIGN 100 T	18	01	121,00 €	✓
	11022302	DESIGN 100 H	18	01	154,00 €	✓
	11022303	DESIGN 100 P	18	01	189,00 €	✓
	11022304	DESIGN 125	8	01	104,00 €	✓
	11022305	DESIGN 125 T	8	01	139,00 €	✓
	11022306	DESIGN 125 H	8	01	172,00 €	✓
	11022307	DESIGN 125 P	8	01	210,00 €	✓

Grille pour rejet d'air

	Références	Désignation	Cond.	Famille remise	Prix tarif HT	Stock Aldes
	11001500	VPA 186 x 186 - Avec clapet anti retour	10	01	11,00 €	✓
	11001504	Grille ronde plastique GPA Ø 128 mm	90	01	4,92 €	✓
	11001505	Grille ronde plastique GPA Ø 160 mm	60	01	7,17 €	✓

Ventilateurs de conduits

Exemples d'application

- IN LINE XS : sanitaires, buanderie, cave, cuisine…
- IN LINE XPRO : cuisine, sanitaires, atelier, vestiaire, réfectoire, salle des fêtes…
- IN LINE XSILENT : hôtel, école, crèche, bureaux, salle de réunion, cinéma, salle de sport.

GUIDE DE CHOIX

CHOIX DU DIAMÈTRE PAR DÉBIT MAX (M³/H)

INLINE XS

XS Ø 100	187	Réf. : 11022330
XS Ø 125	280	Réf. : 11022331
XS Ø 150	520	Réf. : 11022332
XS Ø 160	520	Réf. : 11022333

INLINE XSILENT

XSILENT Ø 100	240	Réf. : 11022350
XSILENT Ø 125	340	Réf. : 11022351
XSILENT Ø 150	555	Réf. : 11022352
XSILENT Ø 160	555	Réf. : 11022353

INLINE XPRO

XPRO Ø 100	245	Réf. : 11022340
XPRO Ø 125	350	Réf. : 11022341
XPRO Ø 150	565	Réf. : 11022342
XPRO Ø 160	565	Réf. : 11022343

	Références	Désignation	Cond.	Famille remise	Prix tarif HT	Stock Aldes
IN LINE - APPLICATION MAISON INDIVIDUELLE						
	11022326	IN LINE 100	5	01	69,30 €	✓
	11022327	IN LINE 125	12	01	95,20 €	✓
	11022328	IN LINE 150	12	01	139,00 €	✓
IN LINE XS - APPLICATION MAISON INDIVIDUELLE						
	11022330	IN LINE XS 100	6	01	194,00 €	✓
	11022331	IN LINE XS 125	6	01	242,00 €	✓
	11022332	IN LINE XS 150	4	01	264,00 €	✓
	11022333	IN LINE XS 160	4	01	271,00 €	✓
IN LINE XPRO - APPLICATIONS TERTIAIRES						
	11022340	IN LINE XPRO 100	4	01	236,00 €	✓
	11022341	IN LINE XPRO 125	4	01	293,00 €	✓
	11022342	IN LINE XPRO 150	4	01	386,00 €	✓
	11022343	IN LINE XPRO 160	2	01	397,00 €	✓
IN LINE XSILENT - APPLICATIONS TERTIAIRES						
	11022350	IN LINE XSILENT 100	18	01	351,00 €	✓
	11022351	IN LINE XSILENT 125	18	01	397,00 €	✓
	11022352	IN LINE XSILENT 150	12	01	557,00 €	✓
	11022353	IN LINE XSILENT 160	16	01	571,00 €	✓
ACCESSOIRES COMMUNS POUR VENTILATEURS IN LINE						
	11022030	Inverseur VMC	1	01	15,70 €	✓
	11022358	Variateur de vitesse 1,5A	16	01	95,30 €	✓

ADDITIONNONS NOS TALENTS POUR RÉDUIRE LES FACTURES

LA RÉNO C'EST NOUS

EasyHOME HYGRO Premium MW

Pour vous, EasyHOME HYGRO Premium MW est garanti 8 ans et hyper simple à installer, grâce à son système EasyCLIP. Et pour vos clients, c'est jusqu'à 358€ d'économies sur la facture de chauffage et jusqu'à 209€ d'aide (CEE) à l'achat*. En additionnant votre savoir-faire et les qualités de notre système de ventilation hygroréglable très basse consommation, c'est sûr : vos chantiers de rénovation seront des réussites.

aldes | Au cœur du bâtiment

VENTILATION DOUBLE FLUX

Gamme InspirAIR®

PRÉSENTATION

Découvrez la solution en images

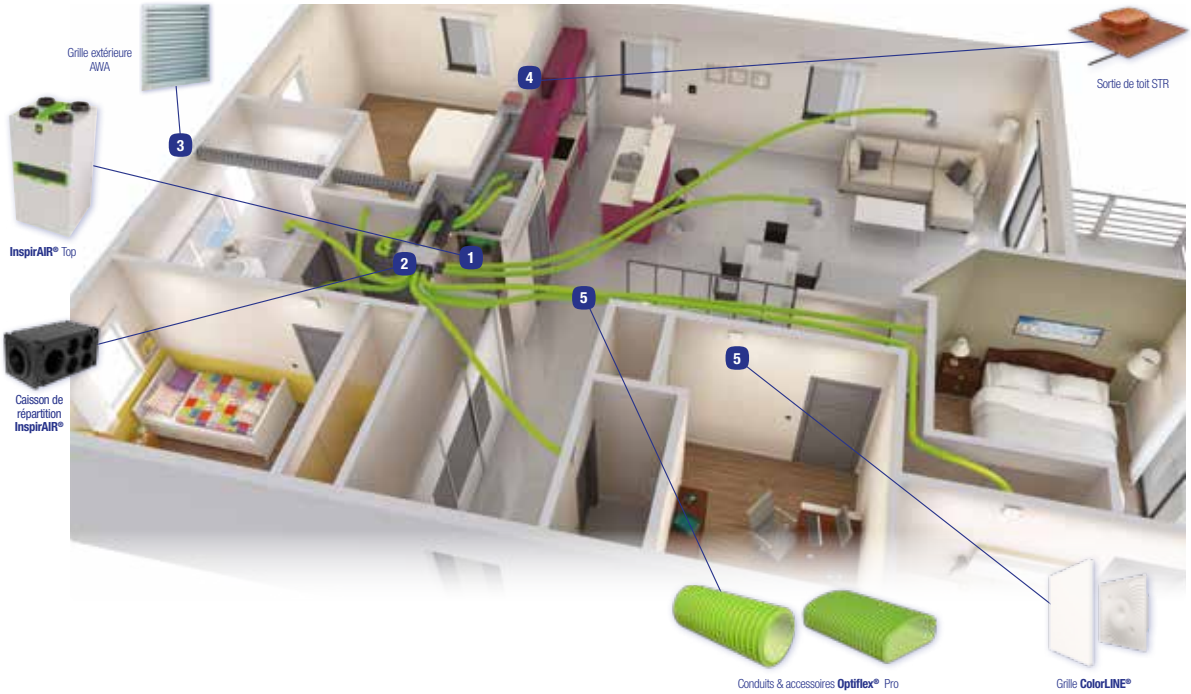

1. InspirAIR® Top
2. Caisson de répartition InspirAIR®
3. Prise d'air
4. Sortie toiture
5. Réseaux et grilles d'insufflation et d'extraction

CARACTÉRISTIQUES

InspirAIR® Top 210

InspirAIR® Top

InspirAIR® Side Classic

Application

- Neuf et rénovation

Description

- Système à récupération de chaleur
- Air neuf filtré et préchauffé
- Isolation des bruits extérieurs
- Autoréglable : débits d'air constants

GUIDE DE CHOIX

	InspirAIR® Side **Classic**	InspirAIR® Top **Premium**	InspirAIR® Top **Classic**	InspirAIR® Top **210**
MONTAGE	Plafond / Sol	Mural / Sur pied	Mural / Sur pied	Mural
TAILLE DU LOGEMENT	De 3 à 6 pièces humides	De 3 à 8 pièces humides	De 3 à 8 pièces humides	Jusqu'à 4 pièces humides
TYPE DE PROJET	Neuf Réno	Neuf Réno	Réno	Neuf Réno
CLASSE ÉNERGÉTIQUE	A	A	A	A
ELIGIBLE CEE ET MAPRIMERÉNOV'	●	●		●

● de série
○ en option

InspirAIR® Top 210

CARACTÉRISTIQUES

Application

- Ventilation double flux avec récupération de chaleur pour l'habitat résidentiel
- Neuf ou rénovation
- Eligible aides financières : CEE et MaPrimeRénov'

Description

- 1 taille : 210 m³/h
- 2 types de filtres : filtration ePM10 50% en insufflation, et filtres grossiers 65% en extraction
- Efficacité thermique certifiée > 92 % NF Auto
- Sonde d'humidité sur l'air extrait pour adapter automatiquement la ventilation à l'utilisation des occupants du logement et protéger le bâti.
- Jusqu'à 1 cuisine et 4 pièces humides
- Ultra compact : L 592 x l 298 x H 610 mm
- 23 kg
- Inclus dans le kit : télécommande précablée et siphon
- Pré-cablé, prêt à être installé, installable par une seule personne

La VMC double flux très haute efficacité la plus compacte du marché

Composition du kit

Désignation	
Unité InspirAIR® Top 210 précablée	11027120
Télécommande précablée	1
Tuyau d'évacuation des condensats	1
Filtre Pollens	1
Filtre Particules fines	1

Configuration des piquages

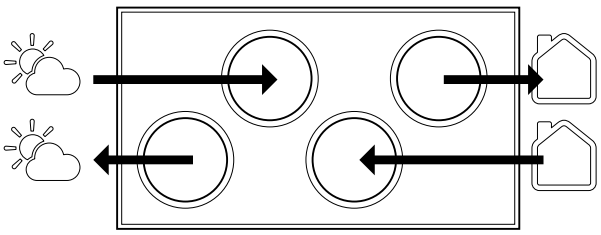

Références		Désignation	Cond.	Famille remise	Prix tarif HT	Stock Aldes
InspirAIR®Top 210						
	11027120	KIT INSPIRAIR TOP 210	8	01	2 187,00 €	✓

Le + **InspirAIR® Top 210 et InspirAIR Side classic sont éligibles aux aides financières*. Faites-en profiter vos clients !**

MaPrimeRénov' Mieux chez moi, mieux pour la planète | CEE Certificat d'économie d'énergie | ÉCO PRÊT 0 %

- Centrale certifiée NF Auto
- Classe d'efficacité énergétique A selon RE 1254/2014

** Selon conditions de ressources, selon zone géographique concernée et offre du fournisseur d'énergie pour les CEE.*
Plus d'informations en page 122 et sur www.maprimerenov.gouv.fr et www.faire.gouv.fr

Logiciel Aldes

EasyQuote

Une estimation fiable de vos projets en 3 clics.

- **Précis :** estimatif à + ou -5% du prix réel
- **Rapide :** En moins de 5 minutes, estimez le coût de votre projet VMC et PAC
- **Simple :** En seulement 3 étapes
- **Multi plateformes :** Disponible sur PC, tablette et smartphone

Pour accéder à
la page produit,
scannez le QR Code

aldes | Au cœur du bâtiment

Ventilation double-flux par logement

InspirAIR® Top 210

La VMC double-flux très haute efficacité, la plus compacte du marché.

Facile d'installation et d'utilisation

- Installation discrète dans le logement : seulement 61 cm de haut et 30 cm de profondeur,
- Précablé (câble électrique et télécommande), prêt à démarrer en moins de 10 min,
- Toujours plus d'économies : jusqu'à 350 € d'économie de chauffage par an et jusqu'à 2 000 € d'aide financière - éligible au CEE et MaPrimeRénov' grâce à sa certification NF,
- Efficace contre les polluants intérieurs : élimine la buée grâce à la détection d'humidité et garantit un air sain grâce au filtre «Particules fines».

Pour accéder à la page produit, scannez le QR Code

aldes | Au cœur du bâtiment

InspirAIR® Top

CARACTÉRISTIQUES

FABRIQUÉ EN FRANCE

Application

- Solution de ventilation double flux avec récupération de chaleur pour l'habitat résidentiel
- Neuf ou rénovation
- Eligible aides financières : CEE et MaPrimeRénov' (modèles Premium uniquement)

Description

- 2 tailles : 300 et 450 m³/h
- 3 finitions : Classic, Premium, ou ERV :
  - Classic : filtres grossiers 65 % en insufflation, et extraction - Non certifié NF Auto
  - Premium : filtration ePM10 50% en insufflation, grossier 65% en extraction, connecté (AldesConnect® Box inclue) - Signal lumineux en face avant, certifié NF Auto
  - ERV : échangeur enthalpique (récupération d'humidité), filtration ePM10 50% en insufflation, grossier 65% en extraction, connecté (AldesConnect® Box inclue) - Signal lumineux en face avant, non certifié NF Auto
- Système de filtration haute performance avec recommandations de filtres personnalisées
- Performances thermiques et électriques références du marché
- Pilotage à distance par AldesConnect® avec l'utilisation d'AldesConnect® Box
- Mode radon exclusif
- Solution autoréglable
- Siphon et télécommande obligatoires pour la mise en service (inclus dans les kits InspirAIR® Top)

	Références	Désignation	Cond.	Famille remise	Prix tarif HT	Stock Aldes
InspirAIR® Top						
Premium Classic	11023496	Kit InspirAIR® Top 300 Classic + Télécommande + Siphon	1	01	4 072,00 €	✓
	11027108	Kit InspirAIR® Top 300 Premium + Télécommande + Siphon	1	01	4 231,00 €	
	11023497	Kit InspirAIR® Top 450 Classic + Télécommande + Siphon	1	01	5 390,00 €	
	11027109	Kit InspirAIR® Top 450 Premium + Télécommande + Siphon	1	01	5 455,00 €	
ACCESSOIRES DE POSE POUR InspirAIR® Top						
	11023483	Kit siphon InspirAIR® Top	1	01	73,20 €	✓
	11023484	Kit pieds InspirAIR® Top 1	1	01	419,00 €	
	11023485	Kit passage plafond InspirAIR® Top 2	1	01	241,00 €	
	11094633	OCTA Ø 160 mm + joint	11	23	158,00 €	✓
BATTERIES						
	11023225	Batterie de préchauffage BUS 3	10	01	776,00 €	✓
	11023486	BCA Interne InspirAIR® Top 4	1	01	419,00 €	✓
	11023487	BCA Post-chauffe InspirAIR® Top	1	01	1 075,00 €	✓
COMMANDES POUR InspirAIR® Top						
	11023479	Télécommande InspirAIR® Top 5	32	01	196,00 €	✓
	11023480	Télécommande InspirAIR® Top CO_2 5	32	01	738,00 €	✓
	11026011	Bouton poussoir VMC	1	01	25,80 €	✓
	11023386	AldesConnect® Box	34	27	280,00 €	✓

** NF Auto : modèles InspirAIR® Top 300 Premium et InspirAIR® Top 450 Premium uniquement. ** Fiche CEE BAR-TH-125 : modèles InspirAIR® Top 300 Premium et InspirAIR® Top 450 Premium uniquement. *** InspirAIR® Top 300 Classic, InspirAIR® Top 300 Premium, InspirAIR® Top 450 Classic, InspirAIR® Top 450 Premium.*

MISE EN SERVICE

Une mise en service en 4 étapes :

1- Vérification (raccordements et mise en œuvre),
2- Réglages (configuration du logement),
3- Mesures et tests fonctionnels (dépressions, débits, température, bypass),
4- Conseils et rapport de mise en service.

Références	Désignation	Cond.	Famille remise	Prix tarif HT	Stock Aldes
11199015	Mise en service double flux maison individuelle	1	90	470,00 €	

InspirAIR® Side Classic

CARACTÉRISTIQUES

FABRIQUÉ EN FRANCE

Application

- Solution de ventilation double flux avec récupération de chaleur pour l'habitat résidentiel
- La seule VMC double flux certifiée NF qui s'installe en combles
- Eligible aux aides financières grâce à sa certification NF 205 Auto

Description

- 2 modèles compacts et légers :
  InspirAIR® Side 180 : 180 m³/h (12 kg) ou InspirAIR® Side 300 : 300 m³/h (14 kg)
- Installation multipostions : en faux plafond ou au sol
- Un assistant de mise en service inclus
- Des capteurs de qualité d'air à la carte pour adapter la vitesse de ventilation aux besoins réels du logement

	Références	Désignation	Cond.	Famille remise	Prix tarif HT	Stock Aldes
InspirAIR® Side						
	11027137	Kit InspirAIR® Side 180 CLASSIC	1	01	2 429,00 €	✓
	11027138	Kit InspirAIR® Side 300 CLASSIC	1	01	2 702,00 €	✓

Accessoires

Bénéfice	Références	Désignation	Description
Pour une installation simplifiée en faux plafond	11027073	Kit quick-fix plafond InspirAIR® Side 1	Permet l'installation de l'unité fixé au plafond par 1 seule personne.
	11023321	Trappe de finition InspirAIR® Side 2	Permet d'installer une trappe sur mesure pour l'unité, discrète et fonctionnelle
Pour une installation simplifiée au sol	11027074	Kit pose sol 30 cm InspirAIR® Side 3	Permet la pose au sol du produit surélevé de 30 centimètres, parfait au-dessus d'isolant en combles
Pour protéger la VMC de températures inférieurs à 0°C	11023225	Batterie préchauffe externe InspirAIR® 1,5 kW 4	Pour garantir le bon fonctionnement de la ventilation même avec des températures extérieures négatives jusqu'à -20°C
Pour réchauffer l'air insufflé dans les pièces de vie	11023487	Batterie post-chauffe externe InspirAIR® 300 W 5	Réglage possible entre 16°C et 23°C
Pour agir sur la qualité d'air	11026011	Bouton poussoir VMC 6	Pour lancer un boost de 30 minutes lorsqu'on cuisine
	11023386	Modem Aldes Connect 7	Pour pouvoir piloter son unité de son smartphone avec l'App Aldes Connect

Nano Air 50

CARACTÉRISTIQUES

Application

Ventilation avec récupération de chaleur pour maisons individuelles en rénovation

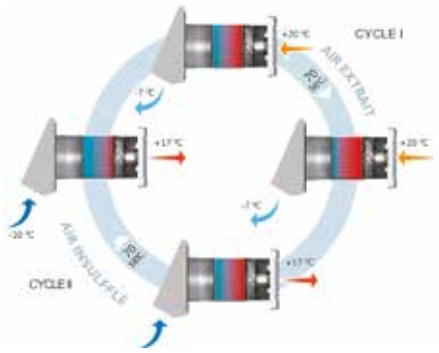

Références	Désignation	Cond.	Famille remise	Prix tarif HT	Stock Aldes
11023463	Nano Air 50	2	01	1 359,00 €	✓

TABLEAU DE SYNTHÈSE DES KITS AVEC BOUCHE POUR DOUBLE FLUX

	TYPOLOGIE CONDUIT		Algaine Réseau flexible		Optiflex Pro Réseau semi-rigide				Minigaine Réseau rigide	
									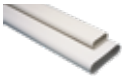	
	Configuration		Kit 3 pièces humides et 4 pièces de vie	Kit supplémentaire pour l'ajout d'une pièce	Kit 3 pièces humides et 4 pièces de vie		Kit supplémentaire pour l'ajout d'une pièce		Kit 3 pièces humides et 4 pièces de vie	Kit supplémentaire pour l'ajout d'une pièce
TYPOLOGIE BOUCHES	**EXTRACTION** Bouches BIP **et/ou** BAP'SI		KIT AUTO T3/ T4 ALGAINE 11023228	BAP'SI KIT EXTRACTION SUPP. Ø125 ALGAINE 11023229	KIT AUTO T3/ T4 OPTIFLEX 11091966		BAP'SI KIT EXTRACTION SUPP. Ø125 OPTIFLEX 11091967	GRAPHIC 125 I 11022373	KIT AUTO T3/ T4 MINIGAINE 11023230	BAP'SI KIT EXTRACTION SUPP. Ø125 MINIGAINE 11023231
	INSUFFLATION Bouche BIO			KIT INSUFFLATION SUPP. Ø80 ALGAINE 11023116			KIT INSUFFLATION SUPP. Ø125 OPTIFLEX 11091968	GRAPHIC 125 T 11022374		KIT INSUFFLATION SUPP. Ø80 MINIGAINE 11023079
	EXTRACTION Bouches ColorLine		-	-	ColorLINE Ø80 KIT AUTO T3/T4 OPTIFLEX + COLORLINE Ø80 11091797	ColorLINE Ø125 KIT AUTO T3/T4 OPTIFLEX + COLORLINE Ø125 11091799	ColorLINE Ø80 KIT EXT/INS SUPP. Ø80 OPTIFLEX 11091798	ColorLINE Ø125 KIT EXT/INS SUPP. Ø125 OPTIFLEX 11091800	-	-
	INSUFFLATION Bouches ColorLine		-	-					-	-

KITS D'EXTRACTION ET INSUFFLATION POUR INSTALLATION DOUBLE FLUX

Kits pour réseau Optiflex

	Références	Désignation	Cond.	Famille remise	Prix tarif HT	Stock Aldes
Kits ColorLINE® pour OPTIFLEX® PRO						
Kit Optiflex Pro + ColorLINE Ø 80 / Kit Comp. Optiflex Pro + ColorLINE Ø 80	11091797	Kit Auto T3/T4 Optiflex PRO+ ColorLINE Ø80	1	01	515,00 €	✓
	11091798	Kit extr/insuf. suppl. + ColorLINE Ø80	1	01	62,20 €	✓
Kit Optiflex Pro + ColorLINE Ø 125 / Kit Comp. Optiflex Pro + ColorLINE Ø 125	11091799	Kit Auto T3/T4 Optiflex PRO+ ColorLINE Ø125	1	01	993,00 €	✓
	11091800	Kit extr. insuf. suppl. + ColorLINE Ø125	1	01	135,00 €	✓

Composition des kits

Références	Désignation	Kit Auto T3/T4 Optiflex PRO + ColorLINE® Ø80	Kit extr/insuf. suppl. + ColorLINE® Ø80	Kit auto T3/T4 Optiflex PRO + ColorLINE® Ø125	Kit extr.insuf. suppl. + ColorLINE® Ø125
		11091797	11091798	11091799	11091800
11095924	RACCORD CAISSON CIRC D90 OPTIFLEX PRO	9	1	9	1
11095932	MANCH. COUDEE OPTIFLEX PRO 2X90/D75	1	-	8	1
11129835	AUTO AMPLIFICATEUR CUISINE	1	-	1	-
11022157	KIT COLORLINE D125 - BLC/WHI	1	-	8	1
11091988	EASYCLIP OPTIFLEX RACCORD SOUPLE D90	7	1	-	-
11022074	MANCHETTE TRIDENT D80 COMP. OPTIFLEX	7	1	-	-
11022156	KIT COLORLINE D80 - BLC/WHI	7	1	-	-
11016307	MR MODULO D80 20-60M3/12-35,5CFM	2	-	2	-

Kits pour réseau Algaine

	Références	Désignation	Cond.	Famille remise	Prix tarif HT	Stock Aldes
KIT DE BASE POUR T3/T4						
	11023228	**Kit de base DF Auto T3/4 Algaine pour double flux autoréglable -** *Contient :* *1 Bouche cuisine à lamelles + auto amplificateur Ø 125 mm* 4 *2 BAP'Si Modulo Ø 125 mm* 5 *3 Manchettes trident Ø 125 mm* 2 *5 Bouches BIO Design rectangulaires Ø 80 mm* 1 *5 Manchettes trident H140 noires Ø 80 mm* 3	30	01	265,00 €	✓
EXTRACTION SUPPLÉMENTAIRE						
	11023229	Kit extraction 1 BAP'SI + 1 manchette Ø 125 mm ALGAINE	54	01	78,50 €	✓
INSUFFLATION SUPPLÉMENTAIRE						
	11023116	Kit insufflation 1 BIO + 1 manchette Ø 80 mm ALGAINE	20	01	22,90 €	✓

Kits pour réseau Minigaine

	Références	Désignation	Cond.	Famille remise	Prix tarif HT	Stock Aldes
KIT DE BASE POUR T3/T4						
	11023230	**Kit de base DF Auto 3/4 EXTR Ø 125 mm/INSU Ø 80 mm Minigaine pour double flux autoréglable -** *Contient :* *1 Bouche cuisine à lamelles + auto amplificateur Ø 125 mm* 1 *2 BAP'Si Modulo Ø 125 mm* 2 *3 Coudes mixtes pour bouches EQ 125 mm* 3 *5 Bouches BIO Design rectangulaires Ø 80 mm* 4 *5 Coudes mixtes EQ 80 mm* 5	20	01	275,00 €	✓
EXTRACTION SUPPLÉMENTAIRE						
	11023231	Kit extraction extraction 1 BAP'SI + 1 coude mixte EQ Ø 125 mm Minigaine	27	01	82,30 €	✓
INSUFFLATION SUPPLÉMENTAIRE						
	11023079	Kit insufflation 1 BIO + 1 coude EQ 80 Minigaine	25	01	24,10 €	✓

ACCESSOIRES

	Références	Désignation	Cond.	Famille remise	Prix tarif HT	Stock Aldes
	11022063	Lot 3 obturateurs BIO	1	01	9,21 €	✓
	11122009	Absorb'son raccord Ø 80 mm	30	01	32,80 €	✓
MODULE DE RÉGULATION POUR INSTALLATION DOUBLE FLUX + ColorLINE®						
	11016307	Module de régulation Ø 80 mm - 20-60 m³	48	11	31,10 €	✓

COMPLÉTEZ VOTRE INSTALLATION AVEC LES RÉSEAUX ET CAISSONS DE RÉPARTITION ASSOCIÉS :

RÉSEAUX ET CAISSONS DE RÉPARTITION			
ALGAINE	MINIGAINE	CALOGAINE PRO	OPTIFLEX PRO
		Idéal en entrée et sortie de centrale 	
P. 50	P. 51	P. 51	P. 52

RÉSEAUX MAISON INDIVIDUELLE

GUIDE DE CHOIX RÉSEAUX MAISON INDIVIDUELLE

Choisissez le conduit Aldes qui correspond : - Au système de ventilation : simple-flux ou double-flux - À la configuration du chantier : réseau en volume chauffé ou non chauffé - À la portion de réseau considérée - À la problématique d'encombrement				
	ALGAINE PVC Standard	**ALGAINE PVC** Armée fibre	**ALGAINE PVC** Isolée	
Typologie	FLEXIBLE			
Longueurs	10 m 20 m	6 m	3 m 6 m 12 m	
Diamètres	Ø63 à Ø200	Ø80 à Ø160	Ø80 à Ø200	
Isolant	-		25 ou 50 mm	
Domaines d'application – **Systèmes recommandés**	SIMPLE FLUX			
Volumes chauffés				
Volumes non-chauffés	-		✓	
Rejet et prise d'air	-		✓	
Les + – **Résistance**	-	+		
Maîtrise pertes de charge	-	+		
Facilité d'installation	MANIABLE			
Compatibilité espaces étroits	-	+ (version oblong)		

RENOVATION								
NEUF								
	ALGAINE ALU Renforcée	**ALGAINE ALU** Isolée Renforcée	**OPTIFLEX PRO CIRCULAIRE** Antibactérien et antistatique		**OPTIFLEX PRO OBLONG** Antibactérien et antistatique		**MINIGAINE**	**CALOGAINE PRO**
			SEMI-RIGIDE				RIGIDE	
	6 m	6 m 10 m	50 m 25 m	50 m	20 m	30 m	1 m 3 m	2 m
	Ø80 / Ø125	Ø80 / Ø125	Ø90	Ø75	130 x 60 Ø90	100 x 50 Ø75	100 x 40 mm (Ø80) 200 x 60 mm (Ø125)	Ø125 / Ø160 Ø180 / Ø200
	-	25 mm	25 mm (si ajout isolant non inclus)		-		-	16 mm
			-				SIMPLE FLUX	
	DOUBLE FLUX							
	✓							
	-	✓ (avec isolant)			-		-	✓
	-						-	✓
	++	++	+++					
	++	++	+++		++			
			RACCORDEMENT EN 1 CLIC				-	
	-				++		+++	-

Conduits souples renforcés Algaine Alu

NOUVEAU

STAR RE 2020

Description :

- Plus de résistance à l'écrasement : des spires métalliques rapprochées et renforcées qui empêchent les pertes de charge accidentelles
- Plus de sérénité face aux aléas de chantier : un conduit intérieur en aluminium, permettant d'éviter les déchirements
- Une solution étanche et simple à installer : une installation protégée de la condensation, avec une isolation de 25 mm (version isolée uniquement) et une installation ultra rapide, avec les accessoires de raccordement associés
- Conforme aux exigences réglementaires RE2020

	Références	Désignation	Cond.	Famille remise	Prix tarif HT	Stock Aldes
	11091648	Algaine alu renforcée Ø 80 mm (carton de 6 m)	1	01	57,40 €	✓
	11091649	Algaine alu renforcée Ø 125 mm (carton de 6 m)	98	01	83,50 €	✓
	11091658	Algaine alu isolée renforcée Ø 80 mm (carton de 6 m)	63	01	98,80 €	✓
	11091659	Algaine alu isolée renforcée Ø 125 mm (carton de 6 m)	35	01	128,00 €	✓
	11091608	Algaine alu isolée renforcée Ø 80 mm (carton de 10 m)	98	01	153,00 €	✓
	11091609	Algaine alu isolée renforcée Ø 125 mm (carton de 10 m)	98	01	174,00 €	✓

Conduits souples Algaine

	Références	Désignation	Cond.	Famille remise	Prix tarif HT	Stock Aldes
CONDUIT SOUPLE STANDARD ALGAINE						
	11091601	Filet de 10 m Algaine standard - Ø 80 mm	48	01	39,20 €	✓
	11091603	Filet de 10 m Algaine standard - Ø 125 mm	18	01	56,70 €	✓
	11091605	Filet de 10 m Algaine standard - Ø 160 mm	10	01	84,90 €	✓
	11091198	Carton de 20 m Algaine standard - Ø 80 mm	85	01	80,00 €	✓
	11091199	Carton de 20 m Algaine standard - Ø 125 mm	46	01	114,00 €	✓
CONDUIT SOUPLE ALGAINE ISOLÉE 25 MM						
	11091619	Filet de 6 m Algaine isolée - Ø 80 mm	42	01	59,80 €	✓
	11091621	Filet de 6 m Algaine isolée - Ø 125 mm	24	01	76,10 €	✓
	11091623	Filet de 6 m Algaine isolée - Ø 160 mm	15	01	132,00 €	✓
	11091614	Filet de 3 m Algaine isolée - Ø 160 mm	24	01	57,80 €	✓
	11091184	Carton de 12 m Algaine isolée - Ø 80 mm	35	01	100,00 €	✓
	11091185	Carton de 12 m Algaine isolée - Ø 125 mm	1	01	132,00 €	✓
CONDUIT SOUPLE ALGAINE ISOLÉE 50 MM						
	11091641	Carton de 6 m Algaine isolée 50 mm - Ø 80 mm	1	01	124,00 €	✓
	11091642	Carton de 6 m Algaine isolée 50 mm - Ø 125 mm	25	01	151,00 €	✓
	11091643	Carton de 6 m Algaine isolée 50 mm - Ø 160 mm	16	01	199,00 €	✓
CONDUIT SOUPLE STANDARD ARMÉ FIBRE ALGAINE						
	11091628	Filet de 6 m Algaine FV - Ø 80 mm	20	01	64,80 €	✓
	11091630	Filet de 6 m Algaine FV - Ø 125 mm	10	01	80,30 €	✓
	11091632	Filet de 6 m Algaine FV - Ø 160 mm	8	01	120,00 €	✓
	11091693	Filet de 6 m Algaine FV - OBL.100 x 40 mm (équivalent Ø 80 mm)	15	01	97,40 €	✓
	11091695	Filet de 6 m Algaine FV - OBL.135 x 65 mm (équivalent Ø 125 mm)	15	01	154,00 €	✓
CAISSONS DE RÉPARTITION						
	11023194	Caisson répartiteur 1 Ø 160 mm + 1 Ø 125 mm + 6 Ø 80 mm	24	01	188,00 €	✓
	11023195	Caisson répartiteur 1 Ø 160 mm + 6 Ø 125 mm	24	01	188,00 €	✓
	11091560	Kit caisson de répartition	1	01	182,00 €	✓

Conduits rigides isolés Calogaine Pro

Description : Réseau esthétique idéal en entrée et sortie de centrale

Références	Désignation	Cond.	Famille remise	Prix tarif HT	Stock Aldes
11023210	Barre 2M Calogaine Pro - Ø 160 mm	6	01	111,00 €	✓
11023209	Raccord à joints Calogaine	12	01	36,50 €	✓
11091364	Coude 30° Calogaine Pro - Ø 160 mm	8	01	19,90 €	✓
11091365	Coude 45° Calogaine Pro - Ø 160 mm	8	01	19,60 €	✓
11091366	Coude 90° Calogaine Pro - Ø 160 mm	8	01	27,20 €	✓
11091367	Coude 45° Calogain Proe - Ø 160 mm	12	01	11,10 €	✓
11091369	Coude 90° Calogaine Pro - Ø 160 mm	37	01	72,30 €	✓

Conduits rigides Minigaine

Description :

- Intégration facile en faux plafond
- Qualité d'installation et résistance
- Résiste à l'écrasement, ne se déchire pas
- Esthétique en apparent

Références	Désignation	Cond.	Famille remise	Prix tarif HT	Stock Aldes
CONDUIT RIGIDE PLASTIQUE MINIGAINE					
11091102	Barre Minigaine 3 m EQ. 80 (100 x 40)	10	01	30,60 €	✓
11023971	Barre Minigaine 3 m EQ.125 (200 x 60)	90	01	49,40 €	✓
ACCESSOIRES MINIGAINE EQ.80 (100X40)					
11023017	Raccord droit EQ.80 (40 x 100) 1	1	01	2,51 €	✓
11023082	Raccord mâle LG 80 EQ.80 (40 x 100) 2	1	01	2,08 €	✓
11023976	Coude 90° vertical EQ.80 (40 x 100) 3	10	01	11,10 €	✓
11023977	Coude 90° horizontal EQ.80 (40 x 100) 4	10	01	11,80 €	✓
11023098	Bouchon Minigaine EQ.80 5	1	01	9,49 €	✓
11023080	Bride Minigaine EQ.80 (40 x 100) 6	10	01	5,79 €	✓
11023008	Filet 2M raccord souple Minigaine EQ.80 9	1	01	56,60 €	✓
ACCESSOIRES MINIGAINE EQ.80 (100X40) POUR RACCORDER UNE BOUCHE Ø80 OU UN CONDUIT CIRCULAIRE Ø80					
11023002	Coude mixte vertical EQ.80 (40 x 100) 7	80	01	6,55 €	✓
11023978	Raccord mixte droit EQ.80 (40 x 100) 8	10	01	12,20 €	✓
11023046	Rallonge plastique Ø 80 mm LG 150 Blanc 9003 10	45	01	11,60 €	✓
ACCESSOIRES MINIGAINE EQ.125 (60X200)					
11023970	Raccord droit EQ.125 (60 x 200) 1	40	01	7,97 €	✓
11023083	Raccord mâle LG 80 EQ.125 (200 x 60) 2	96	01	4,03 €	✓
11023974	Coude 90° vertical EQ.125 (60 x 200) 11	50	01	14,40 €	✓
11023973	Coude 90° horizontal EQ.125 (60 x 200) 4	30	01	17,30 €	✓
11023980	Té 90° H EQ.125 (60 x 200) 12	28	01	29,60 €	✓
11023084	Bouchon Minigaine 5	1	01	7,43 €	✓
11028081	Bride Minigaine EQ.125 (60 x 200) 6	10	01	6,22 €	✓
11023009	Filet 2M raccord souple Minigaine EQ.80 9	97	01	94,60 €	✓
ACCESSOIRES MINIGAINE EQ.125 (60X200) POUR RACCORDER UNE BOUCHE Ø125 OU UN CONDUIT CIRCULAIRE Ø125					
11023975	Coude mixte vertical EQ.125 (60 x 200) 13	35	01	13,90 €	✓
11023979	Té mixte vertical EQ.125 (60 x 200) 14	24	01	29,60 €	✓
11023995	Raccord mixte droit EQ.125 (60 x 200) 15	30	01	14,80 €	✓
11023994	Coude mixte horizontal EQ.125 (60 x 200) 16	25	01	18,90 €	✓
11023088	Rallonge 0,25 m - Ø 125 mm	12	01	11,10 €	✓
ACCESSOIRES MINIGAINE EQ.125 (60X200) POUR RACCORDER UNE BOUCHE Ø125 OU UN CONDUIT CIRCULAIRE Ø125					
11023972	Réduction Minigaine EQ.80/EQ.125 17	1	01	10,50 €	✓
11023048	Caisson répartiteur 1EQ.125 + 3EQ.80 18	1	01	156,00 €	✓
11023049	Caisson répartiteur 1EQ.125 + 6EQ.80 19	1	01	173,00 €	✓
11023086	Raccord femelle plastique - Ø 125 mm 20	1	01	6,55 €	✓
11023087	Barre 3 m - Ø 125 mm	90	01	86,70 €	✓
11091042	RLX bande mastic ALU RAF 50 mm x 15 m	1	22	58,30 €	✓

Conduits semi-rigides Optiflex Pro

Application

- Habitat individuel neuf et rénovation
- Adapté aux systèmes de ventilation simple flux et double flux

Description

- Réseau étanche
- Pose rapide
- Résistance (chape ou dalle)
- Adapté à la pose en simple flux et double flux
- Installation durable
- Qualité d'air intérieur

Conduits semi-rigides plastique OPTIFLEX

Références	Désignation	Cond.	Famille remise	Prix tarif HT	Stock Aldes
CONDUIT CIRCULAIRE SEMI-RIGIDE PLASTIQUE OPTIFLEX Ø 90 MM					
11095922	COND AA OPTIFLEX PRO Ø 90 mm 50 m	3	01	375,00 €	✓
11095923	COND AA OPTIFLEX PRO Ø 90 mm 25 m	5	01	197,00 €	✓
11095904	COLLIER UNIV OPTIFLEX PRO (10)	1	01	42,90 €	✓
11095924	RACC CAISSON Ø 90 OPTIFLEX PRO	10	01	15,30 €	✓
11095927	JOINT OPTIFLEX PRO Ø 90 mm (X10) 1	25	01	30,70 €	✓
11095928	CLIP OPTIFLEX PRO Ø 90 mm (X10) 2	12	01	36,30 €	✓
11095929	MANCHON F OPTIFLEX PRO Ø 90 mm 3	63	01	10,80 €	✓
11095930	COUDE OPTIFLEX PRO Ø 90 mm 4	30	01	20,70 €	✓
11095933	KIT CROISEMT OPTIFLEX PRO Ø 90 mm	5	01	67,30 €	✓
11095934	C90° BCHE Ø 80 mm OPTIFLEX PRO Ø 90 mm	1	01	37,70 €	✓
11095962	ADAPT OPTIFLEX PRO 130X60 Ø 90 mm	5	01	26,80 €	✓
ACCESSOIRES OPTIFLEX Ø 90 MM					
11095972	MODULE RÉGULATION CAISSON OPTIFLEX PRO 5	25	01	40,90 €	✓
11095976	CAISSON OPTIFLEX PRO 24 P H	16	01	446,00 €	✓
11095978	MOUSSE ACC CAISS OPTIFLEX PRO	1	01	80,90 €	✓
11027161	Isolant Optiflex Ø 90 mm 3 m	1	01	28,20 €	✓
11027162	Isolant Optiflex Ø 90 mm 6 m	69	01	54,50 €	✓
11023214	Collier lyre - Carton de 20 6	50	01	150,00 €	✓

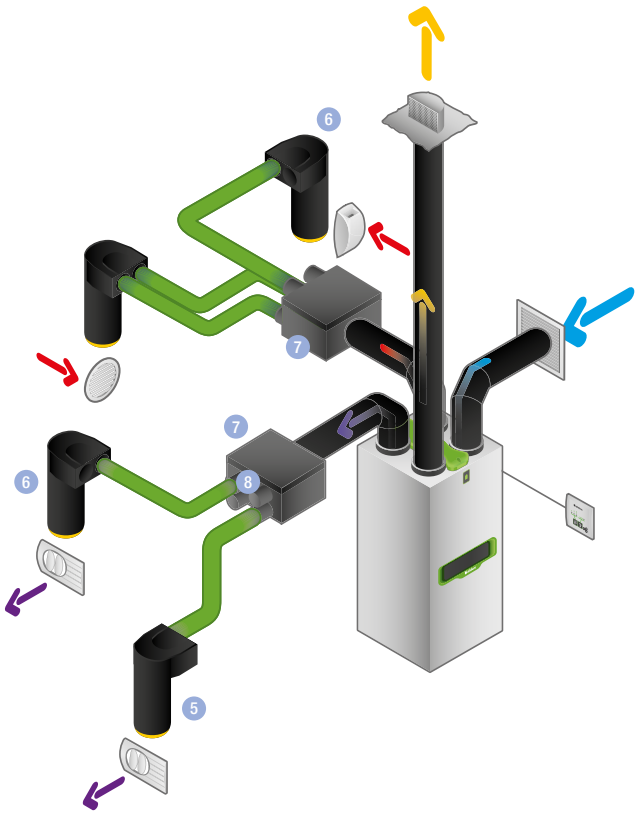

Conduits semi-rigides Optiflex Pro

Accessoires complémentaires pour installation SIMPLE FLUX EasyHOME (Ø 90 mm uniquement)

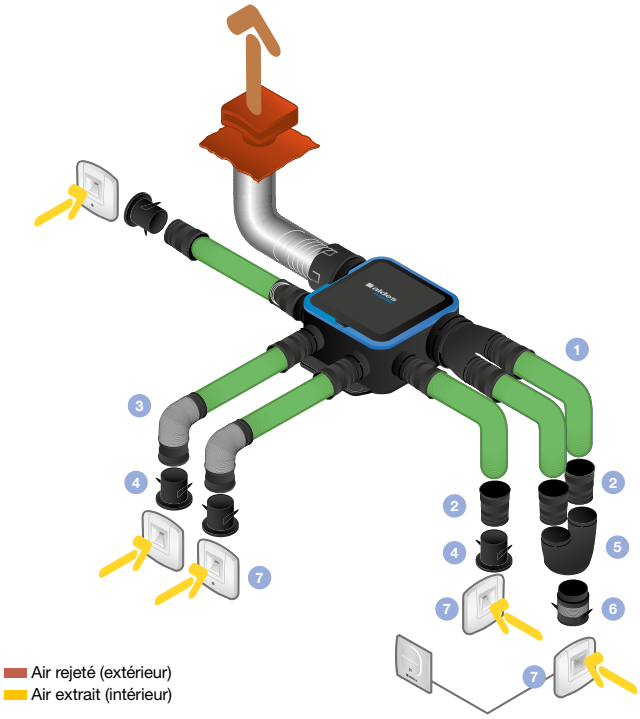

ZOOM :

SANITAIRE

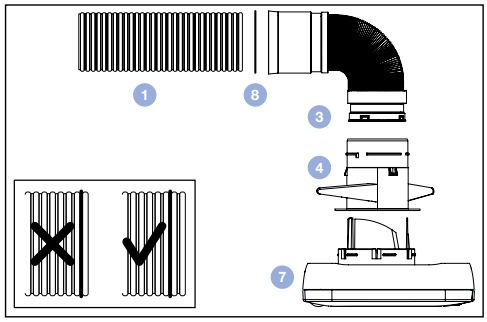

CUISINE

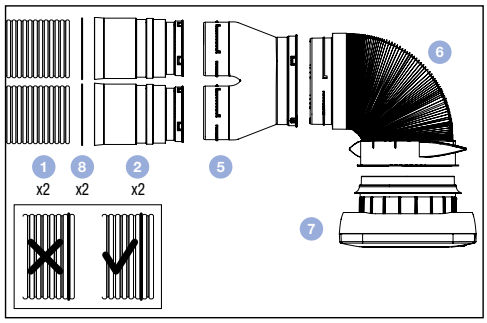

Références	Désignation	Cond.	Famille remise	Prix tarif HT	Stock Aldes
RACCORDS ET MANCHETTES					
11095922	Conduit Optiflex Pro Ø 90 mm 1	3	01	375,00 €	✓
11091989	Easyclip Optiflex raccord droit - Ø 90 mm 2	80	01	11,60 €	✓
11091988	Easyclip Optiflex raccord souple - Ø 90 mm 3	40	01	32,70 €	✓
11022074	Manchette trident Ø 80 mm compatible Optiflex 4	1	01	13,10 €	✓
11091990	Easyclip Optiflex culotte 125/2 x Ø 90 mm 5	30	01	21,00 €	✓
11091991	Optiflex raccord souple manchette - Ø 125 mm 6	18	01	37,60 €	✓
11091994	**Kit accessoires Optiflex pour kit EasyHOME :** *permet le raccordement d'un kit EasyHOME au réseau Optiflex pour 1 cuisine, 1 Bain, 1 WC. Contient : 4 raccords souples 3, 4 raccords droits 2, 2 manchettes trident Ø 80 mm 4, 2 culottes Ø 125 mm 5 1 raccord souple manchette Ø 125 mm 6, et 10 joints 8*	32	01	341,00 €	✓
KITS BOUCHES (INCLUS : BOUCHE + MANCHETTE + 1 RACCORD SOUPLE + 1 RACCORD DROIT / 2 POUR CUISINE)					
11033690	Kit Optiflex BDH SDB/WC F1-5 Ø80 mm 7	48	01	136,00 €	✓
11033691	Kit Optiflex BDH SDB/WC F6-7 Ø80 mm 7	48	01	136,00 €	✓
11033693	Kit Optiflex BDH WC Ø80 mm 7	48	01	114,00 €	✓
11033694	Kit Optiflex BDH bain cellier Ø80 mm 7	48	01	93,10 €	✓

CONFORT THERMIQUE

T.Flow® Hygro+
T.Flow® Nano

A+ en eau chaude sanitaire.
C en ventilation.

PRÉSENTATION

Découvrez la solution en images

En logement individuel

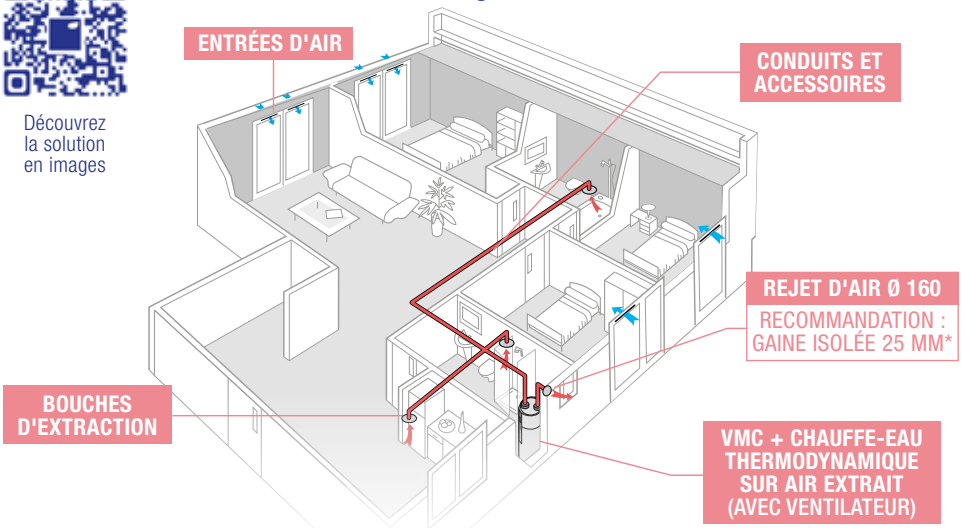

En collectif

1 Chauffe eau T.Flow® Hygro+ ou T.Flow® Nano (sans ventilateur)
2 Colonne VMC Collective 3 Bouches VMC (pièces humides)
4 Entrées d'air (salon, chambres) 5 Caisson VMC : type EasyVEC® C4

CARACTÉRISTIQUES

T.Flow® Hygro+
200 L, T3 et plus

T.Flow® Nano
100 L, T1 et T2

FABRIQUÉ EN FRANCE

Aldes Connect

Application

- Neuf et grosse rénovation

Description

- Jusqu'à 73 % d'économies d'énergie
- Production d'eau chaude en continu : jusqu'à 6 personnes (3 en version Nano)
- Renouvellement de l'air en permanence
- Discrétion : très silencieux <16 dB(A) ((version sans ventilateur)) et ultra fin (intégration en placard standard)
- Suivi et pilotage en temps réel : AldesConnect®

* Isolation 25 mm si mise en œuvre en volume chauffé, isolation 50 mm si mise en œuvre hors volume chauffé.
(1) Eau chaude sanitaire.
(2) Ventilation.
(3) Fiche CEE BAR-TH 148.

Références	Désignation	Cond.	Famille remise	Prix tarif HT	Stock Aldes
SOLUTIONS POUR MAISON INDIVIDUELLE (VENTILATEUR INCLUS)					
11023394	B100-FAN T.Flow® Nano MP	1	20	5 030,00 €	✓
11023396	B100-FAN T.Flow® Nano MP Connecté	1	20	5 328,00 €	
11023198	B200-FAN T.Flow® Hygro+ MP	1	20	5 233,00 €	✓
11023384	B200-FAN T.Flow® Hygro+ MP Connecté	1	20	5 532,00 €	
UNITÉ SUPÉRIEURE RÉVERSIBLE					
11023199	B200 T.Flow® Hygro+	1	20	4 787,00 €	✓
11023395	B100 T.Flow® Nano	1	20	4 592,00 €	✓

T.Flow® Nano Maison Individuelle, T.Flow® Nano Logement Collectif et T.Flow® Hygro+ Logement Collectif existent également en version connectée. Voir catalogue général Aldes ou sur aldes.fr

Accessoires de pose pour T.Flow®

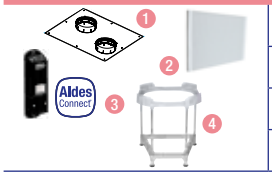

Références	Désignation	Cond.	Famille remise	Prix tarif HT	Stock Aldes
11023286	Nourrice passage plafond T.Flow® Hygro+ / Nano 1	8	20	259,00 €	✓
35112055	Filtre à poussière pour T.Flow® Hygro+ / Nano 2	40	20	46,90 €	✓
11023386	AldesConnect® Box 3	34	27	280,00 €	✓
11023309	Trépied T.Flow® Nano	1	20	86,00 €	✓

Kits bouches Hygro pour réseau souple Algaine

Références	Désignation	Cond.	Famille remise	Prix tarif HT	Stock Aldes
KITS BOUCHES POUR RÉSEAU SOUPLE ALGAINE					
11033683	KIT ALGAINE BDH CUISINE Ø 125 mm	60	01	127,00 €	✓
11033681	KIT ALGAINE BDH SDB/WC F1-5 Ø 80 mm	10	01	113,00 €	✓
11033682	KIT ALGAINE BDH SDB/WC F6-7 Ø 80 mm	10	01	113,00 €	✓
11033680	KIT ALGAINE BDH BAIN Ø 80 mm	10	01	76,00 €	✓
11033684	KIT ALGAINE BDH WC PRES Ø 80 mm	10	01	88,80 €	✓
11026011	Bouton poussoir sérigraphié	1	01	25,80 €	✓
11015280	Interface 230VAC/9VDC Bahia Curve	10	05	56,20 €	✓

Entrées d'air

Références	Désignation	Cond.	Famille remise	Prix tarif HT	Stock Aldes
11014238	Kit EHB 2 6-44 - Blanc	52	05	44,30 €	✓
11011501	TM - Blanc	5	04	11,60 €	✓
11011893	Rallonge TM - Blanc	5	04	7,60 €	✓

Réseau

Références	Désignation	Cond.	Famille remise	Prix tarif HT	Stock Aldes
CAISSON DE RÉPARTITION					
11023194	Caisson répart. 1 x Ø 160 + 1 x Ø 125 + 6 x Ø 80 mm	24	01	188,00 €	✓
GAINES (ISOLÉE 50 MM HORS VOLUME CHAUFFÉ, 25 MM EN VOLUME CHAUFFÉ)					
11091619	Filet de 6 m Algaine isolée Ø 80 mm	42	01	59,80 €	✓
11091621	Filet de 6 m Algaine isolée Ø 125 mm	24	01	76,10 €	✓
11091623	Filet de 6 m Algaine isolée Ø 160 mm	15	01	132,00 €	✓
11091641	Carton de 6 m Algaine isolée 50 mm Ø 80 mm	1	01	124,00 €	✓
11091642	Carton de 6 m Algaine isolée 50 mm Ø 125 mm	25	01	151,00 €	✓
11091643	Carton de 6 m Algaine isolée 50 mm Ø 160 mm	16	01	199,00 €	✓
11023210	Calogaine Ø 160 mm - Barre 2 m	6	01	111,00 €	✓
11091658	Algaine alu isolée renforcée Ø 80 mm (carton de 6 m)	63	01	98,80 €	✓
11091659	Algaine alu isolée renforcée Ø 125 mm (carton de 6 m)	35	01	128,00 €	✓

Sorties de toiture

Références	Désignation	Cond.	Famille remise	Prix tarif HT	Stock Aldes
11022092	Sortie toiture STR ardoise Ø 160 mm - Haute perf., idéale RE2020	30	01	110,00 €	✓
11022093	Sortie toiture STR tuile Ø 160 mm - Haute perf., idéale RE2020 1	30	01	110,00 €	✓
11030145	Sortie de toiture STS Ø 160 mm - Tuile fort galbe	32	01	193,00 €	

Mise en service

Références	Désignation	Cond.	Famille remise	Prix tarif HT	Stock Aldes
11099902	Mise en service T.Flow® Hygro+ et T.Flow® Nano habitat individuel	1	90	320,00 €	
11099912	Mise en service T.Flow® Hygro+ et T.Flow® Nano habitat collectif	1	90	230,00 €	

T.One® AquaAIR 2

A++ en rafraîchissement. A+ en chauffage. A en production d'eau chaude sanitaire.

PRÉSENTATION

Installation et avantages en images

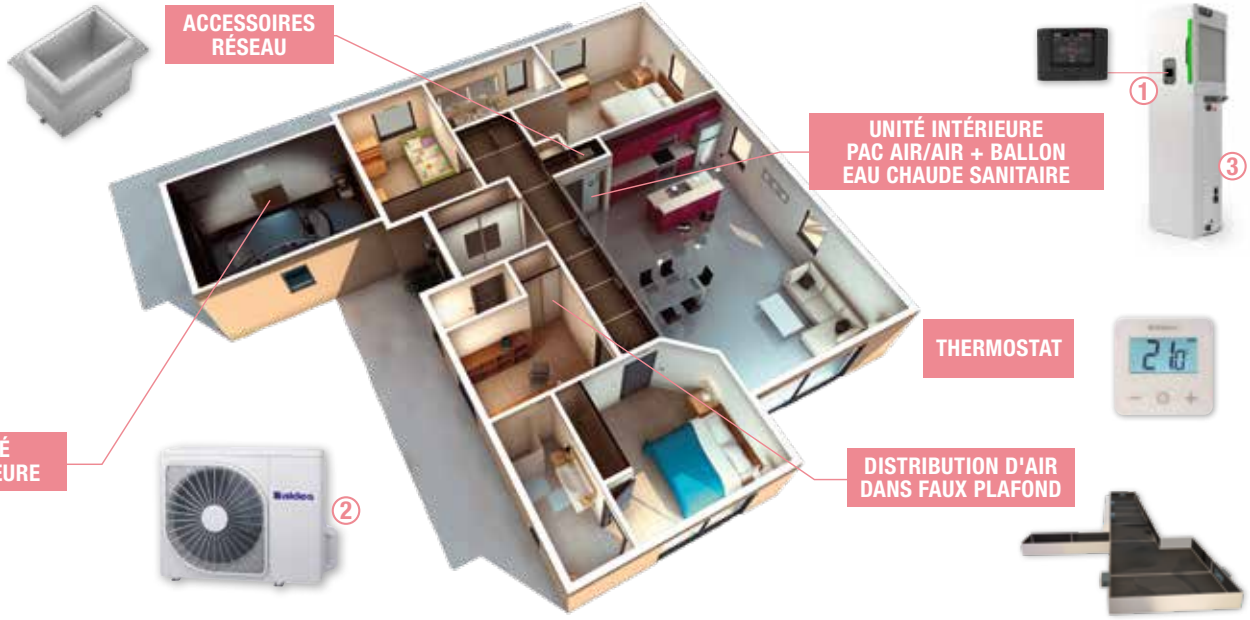

CARACTÉRISTIQUES

FABRIQUÉ EN FRANCE

7 ANS GARANTIE (CIVE)

5 ANS GARANTIE Compresseur

2 ANS GARANTIE (PAC)

R32

Aldes Connect

La solution T.One® AquaAIR est une pompe à chaleur triple service qui conjugue confort, contrôle, économies et discrétion.

Une des solutions les plus performantes de la RE2020

- PEP individuel et IC Construction parmi les mieux valorisé du marché
- Jusqu'à 10% de gain sur le Cep nr par rapport à une PAC air/eau double service

Application

- Neuf et grosse rénovation
- Compatible Hygro B Aldes

Description

- Diffusion d'air et régulation pièce par pièce
- Solution tout en un 100 % confort
- Montée en température d'eau chaude sanitaire très rapide
- Intégration parfaite dans les logements, totale liberté d'aménagement intérieur
- COP exceptionnel jusqu'à 4,92
- Résistance d'appoint de série (seconde en option)
- Nouveau thermostat : nouvelle esthétique (rétroéclairage, touches tactiles…), nouvelles fonctions (Consigne par pas de 0,5°C, alerte panne…), et gain thermique

Principales règles d'implantation et conseils d'installation :

- L'unité intérieure T.One® s'installe dans un placard technique, en volume chauffé, au rez-de-chaussée dans le cas d'une maison en R+1.
- Emplacement du placard technique : préférer un couloir, éviter chambre ou bureau pour des raisons acoustiques.
- Emplacement de la grille de reprise sur le placard : dans l'entrée, un hall, un couloir chauffé, à défaut le séjour ; jamais dans une pièce humide ou technique (cuisine, cellier, WC, salle d'eau ou salle de bain), ni dans une chambre pour des raisons acoustiques.

IMPORTANT : toute pré-sélection établie sur la base des critères de ce document devra être confirmée par un bilan thermique et une étude complète de l'installation.

* Fiche CEE BAR-TH-129

GUIDE DE CHOIX

Composer la solution T.One® AquaAIR		4 kW		5 kW		6 kW	
		Chauffage seul	Réversible	Chauffage seul	Réversible	Chauffage seul	Réversible
①	Unité intérieure (kit)*	35001385	35001388	35001386	35001389	35001388	35001390
+ ②	Unité extérieure	35001140		35001141		35001142	
+ ③	Ballon 180 L	35001380					
+ ④	Thermostat / connectivité	35001151 (thermostat) + 35001190 (carte extension 5 voies) + 11023386 (modem)					
+ ⑤	Diffusion et reprise d'air	Bouches motorisées : 35700013, 35700014, 35700015, 35700016, 35700017 et 35700018					

PAC Air/Air Triple service T.One® AquaAIR

Références		Désignation	Cond.	Famille remise	Prix tarif HT	Stock Aldes
UNITÉ SUPÉRIEURE CHAUFFAGE SEUL						
	35001385	T.One® AquaAIR 04 (KIT UI)*	1	25	5 169,00 €	
	35001386	T.One® AquaAIR 05 (KIT UI)*	1	25	5 506,00 €	
	35001387	T.One® AquaAIR 06 (KIT UI)*	1	25	5 857,00 €	
UNITÉ SUPÉRIEURE RÉVERSIBLE						
	35001388	T.One® AquaAIR 04 REV (KIT UI)*	1	25	5 665,00 €	
	35001389	T.One® AquaAIR 05 REV (KIT UI)*	1	25	6 007,00 €	
	35001390	T.One® AquaAIR 06 REV (KIT UI)*	1	25	6 351,00 €	

* Composition :
- Unité supérieure livrée avec filtre et façade unité supérieure pré-montée.
- Façade ballon.
- Commande centralisée / IHM T.One®.
- Kit manchette.

GUIDE DE CHOIX

Accessoires

	Références	Désignation	Cond.	Famille remise	Prix tarif HT	Stock Aldes
BALLON						
	35001380	Ballon T.One® AquaAIR 180 L	1	25	2 962,00 €	✓
UNITÉ EXTÉRIEURE (IDENTIQUE EN CHAUFFAGE SEUL OU RÉVERSIBLE)						
	35001140	UNITE EXT RBC04MXW1-R32	1	25	2 550,00 €	✓
	35001141	UNITE EXT RBC05MXW1-R32	1	25	2 694,00 €	✓
	35001142	UNITE EXT RBC06MXW1-R32	1	25	2 834,00 €	✓
COMMANDE						
Aldes Connect	11023386	ALDESCONNECT® BOX	34	27	280,00 €	✓

GAMME

Grilles et bouches pour système T.One® AquaAIR

Surfaces pièces jusqu'à x m²	Taille bouche soufflage	Débit moyen de soufflage (m³/h)	Références
10	200 mm	100	35700013
16	300 mm	150	35700014
20	400 mm	200	35700015
25	500 mm	250	35700016
30	600 mm	300	35700017

	Références	Désignation	Cond.	Famille remise	Prix tarif HT	Stock Aldes
BOUCHES DE DIFFUSION MOTORISÉES						
	35700013	Bouche motorisée 12V - L 200 x H 100 mm	1	25	121,00 €	✓
	35700014	Bouche motorisée 12V - L 300 x H 100 mm	1	25	153,00 €	✓
	35700015	Bouche motorisée 12V - L 400 x H 100 mm	1	25	181,00 €	✓
	35700016	Bouche motorisée 12V - L 500 x H 100 mm	1	25	190,00 €	✓
	35700017	Bouche motorisée 12V - L 600 x H 100 mm	1	25	275,00 €	✓
	35700018	Bouche motorisée 12V - L 700 x H 100 mm	1	25	301,00 €	✓
GRILLE DE REPRISE						
	35001130	GRIDLINED REPRISE L 440 X H 550 MM - RAL9016	12	25	309,00 €	✓
GRILLES DE TRANSFERT - Montage sur cloison						
	35001132	GRIDLINED TRANSFERT L 100 X H 310 MM - RAL9016	12	25	166,00 €	✓
	35001133	GRIDLINED TRANSFERT L 200 X H 410 MM - RAL9016	12	25	182,00 €	✓
	35001134	GRIDLINED TRANSFERT L 200 X H 610 MM - RAL9016	12	25	203,00 €	✓
GRILLES DE TRANSFERT - Montage sur porte						
	35700234	AC 181 F1 L 350 X H 100 - RAL 9016 - STANDARD	1	25	111,00 €	
	35700235	AC 181 F1 L 350 X H 200 - RAL 9016 - STANDARD	1	25	144,00 €	
	35700233	AC 181 F1 L 350 X H 300 - RAL 9016 - STANDARD	3	25	175,00 €	
	35700236	AC 181 F1 L 350 X H 400 - RAL 9016 - STANDARD	1	25	209,00 €	

Références	Désignation	Cond.	Famille remise	Prix tarif HT	Stock Aldes
ACCESSOIRES DE POSE COMMUNS					
35001151	THERMOSTAT RADIO TACTILE T.ONE® 1	1	25	341,00 €	✓
35001191	FILTRE M5 T.ONE® AQUAAIR	20	25	63,30 €	✓
35001193	LOT 3 FILTRES M5 T.ONE® AQUAAIR	1	25	163,00 €	✓
35001181	KIT ÉLECTRIQUE 1 500 W T.ONE® AQUAAIR (résistance d'appoint supplémentaire)	1	25	170,00 €	✓
35001190	CARTE EXTENSION 5 VOIES (SI PLUS DE 3 CHAMBRES OU 4 VOIES)	1	25	181,00 €	✓
35053018	LIAISON FRIGORIFIQUE DOUBLE 1/4 1/2 2	1	25	474,00 €	✓
35010194	SUPPORT GROUPE EXTÉRIEUR (RUBBER FOOT) 40 CM	10	25	186,00 €	✓
35053014	SUPPORT GROUPE EXTÉRIEUR (RUBBER FOOT) 60 CM	1	25	203,00 €	✓
35700344	KIT SUPPORT MURAL UNITÉS EXTÉRIEUR RBC04/05/06	1	25	72,20 €	✓

1

2

MISE EN SERVICE T.ONE® AQUAAIR

Une mise en service en 4 étapes :

1- Vérification (raccordement et mise en œuvre),

2- Paramétrage (consignes et mise en fonctionnement),

3- Tests fonctionnels (ouvertures bouches, mesures, production d'eau chaude),

4- Conseil et prise en main.

Références	Désignation	Cond.	Famille remise	Prix tarif HT	Stock Aldes
11199038	Mise en service SÉRÉNITÉ T.One® AquaAIR	1	90	750,00 €	
11099920	CONTRE-VISITE MES T.One® AIR/AquaAIR	1	90	330,00 €	

Pour d'autres offres de services et garantie nous consulter.

RÉUNISSONS LE MEILLEUR DE
NOS SAVOIR-FAIRE
Hisense
POUR UN MEILLEUR
CONFORT THERMIQUE
LA RÉNO C'EST NOUS
Pompe à chaleur Max Comfort
Pour vous, les pompes à chaleur Max Comfort s'installent en moins de 15 minutes, grâce à leur système Easy Installation. Et pour vos clients, c'est un parfait confort thermique, grâce à l'adaptation intelligente de la température et du flux d'air. En réunissant votre expertise et les qualités de nos pompes à chaleur air/air Max Comfort, c'est sûr : vos chantiers de rénovation seront des réussites.
aldes
Au cœur du bâtiment

PAC Air/Air Réversibles

MONOSPLIT ET MULTISPLIT RÉSIDENTIEL

Application

Maison individuelle et appartement en rénovation

Les pompes à chaleur air/air réversibles Hisense assurent un confort optimal dans les lieux de vie.
Par leur fiabilité, leur efficacité et leur facilité d'utilisation, elles œuvrent pour le bien-être des occupants tout en permettant de réaliser des économies d'énergie.

Description

Qualité d'air

- FILTRE 4 EN 1 : pour éliminer odeurs et particules. Filtres ions argent pour les bactéries, filtre Hepa pour le pollen, filtre Catechine pour les odeurs et filtre libérant de la vitamine C dans l'air
- Hi-NANO : système de purification empêchant la prolifération des virus et des bactéries grâce à l'action d'ions négatifs et positifs propagés dans la pièce.
  HI-NANO peut éliminer plus de 90 % du virus H1N1 et du virus Sars-Cov2, en moins de 2 heures.*
- Autonettoyage de l'évaporateur
- Antimoisissure

Confort

- Réversible Chaud/Froid
- Diffusion d'air optimale
- Régulation automatique de la température, l'humidité et du flux
- AUTO SWING : balayage automatique horizontal et vertical pour une diffusion plus efficace
- Fonctionnement silencieux

**Testé en laboratoire*

5 ANS GARANTIE Pièces et Compresseur — Garantie 5 ans Pièces et Compresseur + 1 AN GARANTIE Main d'œuvre Déplacement — Garantie 1 an Main d'œuvre et déplacements(1)

EUROVENT CERTIFIED PERFORMANCE www.eurovent-certification.com

(1) Main d'œuvre et déplacement inclus la première année de garantie grâce à la Mise En Service Aldes

GUIDE DE CHOIX

Modèles	Application		Puissances (kW)						Confort			Qualité d'air		Connectivité
	MONO	MULTI	1,5 kW	2 kW	2,5 kW	3,5 kW	5 kW	7 kW	Chauffage à basse temp.	Mode silencieux	Mode sommeil	Filtration	Self Cleaning	WIFI
Energy Pro X	•	•			•	•	•		-20C°	18 dB (A)	4	Hi-Nano Anti-bactérie Anti-moisissure Filtre 4-en-1	•	•
	•	•			•	•	•		-20C°	18 dB (A)	4			•
Max Comfort	•	•	•	•	•	•	•	•	-20C°	19 dB (A)	1			•
Easy Smart	•	•			•	•	•	•	-15C°	19 dB (A)	4	Anti-bactérie Anti-moisissure		En option

MONOSPLIT RÉSIDENTIEL

Gamme Energy Pro X

Références	Désignation	Cond.	Famille remise	Prix tarif HT	Stock Aldes
QH25XV4AG	MURAL ENERGY PRO X Blanc - 2,5 KW	1	28	946,00 €	✓
QH25XV4BG	MURAL ENERGY PRO X Noir - 2,5 KW	1	28	983,00 €	✓
AS25XV04W	UE MONOSPLIT ENERGY PRO X - 2,5 KW	1	28	1 300,00 €	✓
QH35XV4AG	MURAL ENERGY PRO X Blanc - 3,5 KW	1	28	993,00 €	✓
QH35XV4BG	MURAL ENERGY PRO X Noir - 3,5 KW	1	28	1 033,00 €	✓
AS35XV04W	UE MONOSPLIT ENERGY PRO X - 3,5 KW	1	28	1 500,00 €	✓
QH50BV0AG	MURAL ENERGY PRO X Blanc - 5 KW	1	28	1 091,00 €	✓
QH50BV0BG	MURAL ENERGY PRO X Noir - 5 KW	1	28	1 135,00 €	✓
AS50BV04W	UE MONOSPLIT ENERGY PRO X - 5 KW	1	28	1 768,00 €	✓

Gamme Max Comfort

Références	Désignation	Cond.	Famille remise	Prix tarif HT	Stock Aldes
HC20LC00G	MURAL MAX COMFORT 2 KW	1	28	521,00 €	✓
AC20LC00W	UE MONOSPLIT MAX COMFORT 2 KW	1	28	873,00 €	✓
HC25YC00G	MURAL MAX COMFORT 2,5 KW	1	28	579,00 €	✓
AC25YC00W	UE MONOSPLIT MAX COMFORT 2,5 KW	1	28	873,00 €	✓
HC35WU00G	MURAL MAX COMFORT 3,5 KW	1	28	619,00 €	✓
AC35WU00W	UE MONOSPLIT MAX COMFORT 3,5 KW	1	28	965,00 €	✓
HC50XP00G	MURAL MAX COMFORT 5 KW	1	28	842,00 €	✓
AC50XP00W	UE MONOSPLIT MAX COMFORT 5 KW	1	28	1 715,00 €	✓
HC70FW00G	MURAL MAX COMFORT 7 KW	1	28	1 139,00 €	✓
AC70FW00W	UE MONOSPLIT MAX COMFORT 7 KW	1	28	2 049,00 €	✓

Gamme Easy Smart

Références	Désignation	Cond.	Famille remise	Prix tarif HT	Stock Aldes
CA25YR4BG	MURAL EASY SMART 2,5 KW	1	28	327,00 €	✓
AS25YR4BW	UE MONOSPLIT EASY SMART 2,5 KW	1	28	714,00 €	✓
CA35LR03G	MURAL EASY SMART 3,5 KW	1	28	353,00 €	✓
AS35LR03W	UE MONOSPLIT EASY SMART 3,5 KW	1	28	855,00 €	✓
CA50XS1GG	MURAL EASY SMART 5 KW	1	28	499,00 €	✓
AS35LR03W	UE MONOSPLIT EASY SMART 5 KW	1	28	855,00 €	✓
CA70BT2BG	MURAL EASY SMART 7 KW	1	28	660,00 €	✓
AS70BT2BW	UE MONOSPLIT EASY SMART 7 KW	1	28	1 659,00 €	✓

MULTISPLIT RÉSIDENTIEL

Unités extérieures

Références		Désignation	Cond.	Famille remise	Prix tarif HT	Stock Aldes
MULTISPLIT DE 2 À 5 UNITÉS EXTÉRIEURES						
	2AMW35U4RGC	UE MULTISPLIT 2 POSTES 3,5 KW	9	28	1 667,00 €	✓
	2AMW42U4RGC	UE MULTISPLIT 2 POSTES 4,2 KW	9	28	1 826,00 €	✓
	2AMW52U4RXC	UE MULTISPLIT 2 POSTES 5,2 KW	4	28	2 032,00 €	✓
	3AMW52U4RJC	UE MULTISPLIT 3 POSTES 5,2 KW	1	28	2 504,00 €	✓
	3AMW72U4RJC	UE MULTISPLIT 3 POSTES 7,2 KW	4	28	2 793,00 €	✓
	4AMW81U4RJC	UE MULTISPLIT 4 POSTES 8,1 KW	1	28	3 445,00 €	✓
	5AMW105U4RQC	UE MULTISPLIT 4 POSTES 10,5 KW	1	28	4 196,00 €	✓

Unités intérieures

Références		Désignation	Cond.	Famille remise	Prix tarif HT	Stock Aldes
ENERGY PRO X						
	QH25XV4AG	MURAL ENERGY PRO X - Blanc 2,5 KW	1	28	946,00 €	✓
	QH35XV4AG	MURAL ENERGY PRO X - Blanc 3,5 KW	1	28	993,00 €	✓
	QH50BV0AG	MURAL ENERGY PR XO - Blanc 5 KW	1	28	1 091,00 €	✓
	QH25XV4BG	MURAL ENERGY PRO X - Noir 2,5 KW	1	28	983,00 €	✓
	QH35XV4BG	MURAL ENERGY PRO X - Noir 3,5 KW	1	28	1 033,00 €	✓
	QH50BV0BG	MURAL ENERGY PRO X - Noir 5 KW	1	28	1 135,00 €	✓
MAX COMFORT						
	HC15LC00G	MURAL MAX COMFORT 1,5 KW	1	28	476,00 €	✓
	HC20LC00G	MURAL MAX COMFORT 2 KW	1	28	521,00 €	✓
	HC25YC00G	MURAL MAX COMFORT 2,5 KW	1	28	579,00 €	✓
	HC35WU00G	MURAL MAX COMFORT 3,5 KW	1	28	619,00 €	✓
	HC50XP00G	MURAL MAX COMFORT 5 KW	1	28	842,00 €	✓
	HC70FW00G	MURAL MAX COMFORT 7 KW	1	28	1 139,00 €	✓
EASY SMART						
	CA25YR4BG	MURAL EASY SMART 2,5 KW	1	28	327,00 €	✓
	CA35LR03G	MURAL EASY SMART 3,5 KW	1	28	353,00 €	✓
	CA50XS1GG	MURAL EASY SMART 5 KW	1	28	499,00 €	✓
	CA70BT2BG	MURAL EASY SMART 7 KW	1	28	660,00 €	✓
CASSETTES (Cassette complète à composer = cassette + façade cassette)						
	ACT26UR4RCC8	CASSETTE COMPACTE 360 2,6 KW	1	30	1 000,00 €	✓
	ACT35UR4RCC8	CASSETTE COMPACTE 360 3,5 KW	1	30	1 133,00 €	✓
	ACT52UR4RCC8	CASSETTE COMPACTE 360 5,2 KW	1	30	1 315,00 €	✓
	PE-QEA-LD	FACADE CASSETTE 600x600 TURBO	1	28	168,00 €	✓
CONSOLES						
	AKT26UR4RK8	CONSOLE 2,6 KW TURBO	1	30	827,00 €	✓
	AKT35UR4RK8	CONSOLE 3,5 KW TURBO	1	30	895,00 €	✓
	AKT52UR4RK8	CONSOLE 5,2 KW TURBO	1	30	1 034,00 €	✓
GAINABLES						
	ADT26UX4RBL8	GAINABLE SLIM 2,6 KW TURBO	1	30	1 028,00 €	✓
	ADT35UX4RBL8	GAINABLE SLIM 3,5 KW TURBO	1	30	1 091,00 €	✓
	ADT52UX4RCL8	GAINABLE SLIM 5,2 KW TURBO	1	30	1 250,00 €	✓

Accédez au tableau des combinaisons multisplit

GAINABLE

Description

- Gainable MSP : design compact (seulement 245 mm de hauteur)
- Pression statique réglable par pas de 1 Pa
- Pression statique jusqu'à 150 Pa
- Pompe à condensat intégré de grande capacité (1,2 m)
- Flexibilité d'installation : la reprise d'air peut être réalisé par l'arrière ou par le dessous
- Compatible Baillindustrie et Airzone
- Wifi et Hi Nano en option

	Références	Désignation	Cond.	Famille remise	Prix tarif HT	Stock Aldes
GAINABLE MSP						
	AUD71UX4RFM8	GAINABLE MSP 7,1 KW TURBO	1	30	1 421,00 €	✓
	AUD90UX4RDH5	GAINABLE MSP 9 KW SUPER	1	30	1 467,00 €	✓
	AUD105UX4RDH5	GAINABLE MSP 10,5 KW SUPER	1	30	1 640,00 €	✓
	AUD125UX4RHH5	GAINABLE MSP 12,5 KW SUPER	1	30	1 795,00 €	✓
	AUD140UX4RHH5	GAINABLE MSP 14 KW SUPER	1	30	2 012,00 €	✓
	AUD175UX4REH8	GAINABLE HSP 17,5 KW TURBO	1	30	2 538,00 €	✓
GRILLES DE SOUFFLAGE						
	11003553	LINED S 1F 900 RAL9003MAT 30% CFG	1	10	97,00 €	✓
	11003557	LINED S 2F 900 RAL9003MAT 30% CFG	1	10	126,00 €	✓
	11003565	LINED S 4F 900 RAL9003MAT 30% CFG	1	10	183,00 €	✓
	11003566	LINED S 4F 1200 RAL9003 MAT 30% CFG	1	10	244,00 €	✓
PLENUMS POUR GRILLES DE SOUFFLAGE						
	11003570	PLENUM LINED 900 1F D125 ISOL5F CFG	1	10	193,00 €	✓
	11003574	PLENUM LINED 900 2F D160 ISOL5F CFG	1	10	225,00 €	✓
	11003582	PLENUM LINED 900 4F D200 ISOL5F CFG	1	10	288,00 €	✓
	11003583	PLENUM LINED 1200 4F 2D200 ISOL 5F CFG	1	10	356,00 €	✓
GRILLES DE REPRISE						
	11050742	AC 174 WZ F0 563x263 AxB=600x300 CFG	1	10	269,00 €	✓
	11050743	AC 174 WZ F0 563x563 AxB=600x600 CFG	22	10	312,00 €	✓
PLENUMS GRILLES DE REPRISE						
	11053378	PLENUM RE174 F0 AxB=600x600 D250 PC CFG	2	10	313,00 €	✓
	11053380	PLENUM RE174 F0 AXB 600X300 D250 PC CFG	8	10	152,00 €	✓
GAINES ALU CALORIFUGÉES						
	11091919	10M ALGAINE ALU CALO. M0-M1 - Ø 160 mm	1	22	132,00 €	✓
	11091920	10M ALGAINE ALU CALO. M0-M1 - Ø 200 mm	1	22	162,00 €	✓
	11091921	10M ALGAINE ALU CALO. M0-M1 - Ø 250 mm	1	22	193,00 €	✓

Nous contacter pour les accessoires aérauliques complémentaires.

Hisense Partenaire Officiel aldes AIRZONE

Hisense Partenaire Officiel aldes BAILLINDUSTRIE

Les unités intérieures gainables sont compatibles avec les systèmes de régulation Airzone. Le plenum Easyzone vous permettra de contrôler jusqu'à 8 zones indépendamment les unes des autres !

Vous trouverez les codes Airzone à commander directement sur le site web suivant, ou en flashant ce QR Références.

https://www.airzonecontrol.com/ff/fr/compatibilities/easyzone-packs/

En complément de ses plénums universels et accessoires aérauliques, BAILLINDUSTRIE® propose des systèmes de régulation pièce par pièce compatibles avec les gainables Hisense.

Disponibles en 24 kits et 42 packs couvrant de 1 à 12 zones,

ces solutions offrent une grande modularité, une mise en œuvre simplifiée et un confort optimal grâce au pilotage individuel de chaque pièce.

MONOSPLIT TERTIAIRE

Application

Les unités extérieures de la gamme tertiaire sont universelles, elles sont donc raccordables à tous types d'unités intérieures cassettes, gainables, consoles et plafonniers convertibles.

Description

- Unités extérieures universelles
- Applications Twin, Triple et Quadri
- Rafraîchissement et chauffage à -15°C
- Contrôle du niveau de charge du réfrigérant
- Wifi (intégré ou en option) : commander votre pompe à chaleur à distance grâce à une application mobile : ConnectLife
- HI NANO : système de purification d'air

Unités extérieures

	Références	Désignation	Cond.	Famille remise	Prix tarif HT	Stock Aldes
UNITÉS EXTÉRIEURES MONOSPLIT TERTIAIRE SUPER						
	AUW35U4RS4	UE MONOSPLIT TERTIAIRE 3,5 KW SUPER	1	30	1 509,00 €	
	AUW52U4RS4	UE MONOSPLIT TERTIAIRE 5,2 KW SUPER	1	30	1 801,00 €	✓
	AUW71U4RF4	UE MONOSPLIT TERTIAIRE 7,1 KW SUPER	1	30	2 179,00 €	✓
	AUW90U4RF4	UE MONOSPLIT TERTIAIRE 9 KW SUPER	1	30	2 441,00 €	✓
	AUW105U4RA4	UE MONOSPLIT TERTIAIRE 10,5 KW SUPER	1	30	2 889,00 €	✓
	AUW125U4RT5	UE MONOSPLIT TERTIAIRE 12,5 KW 1P SUPER	1	30	3 534,00 €	✓
	AUW140U4RP5	UE MONOSPLIT TERTIAIRE 14 KW 1P SUPER	1	30	3 960,00 €	
UNITÉS EXTÉRIEURES MONOSPLIT TERTIAIRE TURBO						
	AUW35U4RS8	UE MONOSPLIT TERTIAIRE 3,5 KW TURBO	1	30	1 539,00 €	
	AUW52U4RJ8	UE MONOSPLIT TERTIAIRE 5,2 KW TURBO	1	30	1 837,00 €	
	AUW71U4RK8	UE MONOSPLIT TERTIAIRE 7,1 KW TURBO	1	30	2 223,00 €	
	AUW105U4RW8	UE MONOSPLIT TERTIAIRE 10,5 KW TURBO	1	30	2 947,00 €	
	AUW125U6RN8	UE MONOSPLIT TERTIAIRE 12,5 KW 3P TURBO	1	30	3 857,00 €	
	AUW140U6RN8	UEMONOSPLIT TERTIAIRE 14 KW 3P TURBO	1	30	4 239,00 €	
	AUW175U6RW8	UE MONOSPLIT TERTIAIRE 17,5 KW 3P TURBO	1	30	4 457,00 €	

Unités intérieures

	Références	Désignation	Cond.	Famille remise	Prix tarif HT	Stock Aldes
CASSETTES (Cassette complète à composer = cassette + façade cassette)						
	ACT35UR4RCC8	CASSETTE COMPACTE 360 3,5 KW TURBO	1	30	1 133,00 €	
	ACT52UR4RCC8	CASSETTE COMPACTE 360 5,2 KW TURBO	1	30	1 315,00 €	
	PE-QEA-LD	FACADE CASSETTE 600x600 TURBO	1	30	168,00 €	
	AUC71UR4RGB4	CASSETTE 4V 900X900 7,1 KW SUPER	1	30	1 268,00 €	
	AUC90UR4RGB4	CASSETTE 4V 900X900 9 KW SUPER	1	30	1 458,00 €	
	AUC105UR4RGB4	CASSETTE 4V 900X900 10,5 KW SUPER	1	30	1 676,00 €	
	AUC125UR4RHB4	CASSETTE 4V 900X900 12,5 KW SUPER	1	30	1 845,00 €	
	AUC140UR4RHB4	CASSETTE 4V 900X900 14 KW SUPER	1	30	2 122,00 €	
	PE-DA-B29	FACADE CASSETTE 4V 900X900 SUPER	1	30	271,00 €	
GAINABLES						
	ADT35UX4RBL8	GAINABLE SLIM 3,5 KW TURBO	1	30	1 091,00 €	✓
	ADT52UX4RCL8	GAINABLE SLIM 5,2 KW TURBO	1	30	1 250,00 €	✓
	AUD71UX4RFM8	GAINABLE MSP 7,1 KW TURBO	1	30	1 421,00 €	
	AUD90UX4RDH5	GAINABLE MSP 9 KW SUPER	1	30	1 467,00 €	✓
	AUD105UX4RDH5	GAINABLE MSP 10,5 KW SUPER	1	30	1 640,00 €	✓
	AUD125UX4RHH5	GAINABLE MSP 12,5 KW SUPER	1	30	1 795,00 €	
	AUD140UX4RHH5	GAINABLE MSP 14 KW SUPER	1	30	2 012,00 €	
	AUD175UX4REH8	GAINABLE HSP 17,5 KW TURBO	1	30	2 538,00 €	
CONSOLES						
	AKT35UR4RK8	CONSOLE 3,5 KW TURBO	1	30	895,00 €	✓
	AKT52UR4RK8	CONSOLE 5,2 KW TURBO	1	30	1 034,00 €	✓

Possibilité d'associer d'autres modèles d'unités intérieures : cassettes compactes, gainables, consoles et plafonniers. Retrouvez la gamme complète sur Aldes.fr

ACCESSOIRES

	Références	Désignation	Cond.	Famille remise	Prix tarif HT	Stock Aldes
ACCESSOIRES UNIVERSELS						
	HINANO-01A(E)	HI-NANO POUR GAMME TERTIAIRE	1	28	72,00 €	
	YXE-C01U2(E)	COMMANDE FILAIRE UNIVERSELLE (1)	1	28	206,00 €	
(1)	YJE-C01T(E)	COMMANDE CENTRALE UNIVERSELLE	1	28	296,00 €	
	AEH-W4GX	KIT WIFI UNIVERSEL	1	28	95,20 €	✓
	B544(E)	BOITIER DE COMMANDE BACNET MODBUS	1	28	240,00 €	

APPLICATION ALDES

Aldes EasyQuote
Une estimation fiable de vos projets en 3 clics

Un outil d'estimation de prix fiable, facile à utiliser et complet.
En quelques clics, obtenez une estimation détaillée pour l'installation de votre système.

MISE EN SERVICE

Description

Une mise en service se décompose en plusieurs étapes :

- Vérification: mise en œuvre complète, raccordement électrique et mécanique, condensats
- Mise en fonctionnement : réalisation des dudgeons, test sous pression d'azote et tirage au vide, ouvertures des vannes
- Mesures et tests fonctionnels complets : mise sous tension et essais, mise en sécurité
- Rapport : rédaction d'un rapport de mise en service et délivrance du certificat d'étanchéité du circuit frigorifique CERFA 15497-2

Domaine d'application

Concerne l'ensemble des pompes à chaleur Air/Air Hisense :

- Monosplit résidentiel
- Multisplit de 1 à 5 unités
- Monosplit et Multisplit tertiaires

Avantages

- Assurance d'un démarrage optimal et conforme à la réglementation F-Gaz
- 1 an main d'œuvre et déplacement inclus la première année de garantie

	Références	Désignation	Cond.	Famille remise	Prix tarif HT	Stock Aldes
MISE EN SERVICE						
	11099330	MES Monosplit[1]	1	90	475,00 €	
	11099331	MES Multi 2 unités[1]	1	90	560,00 €	
	11099332	MES Multi 3 unités[1]	1	90	615,00 €	
	11099333	MES Multi 4 Unités	1	90	710,00 €	
	11099334	MES MULTI 5 UNITÉS	1	90	790,00 €	
	11099339	FORFAIT CONTRE-VISITE MES RÉSIDENTIEL OU TERTIAIRE	1	90	430,00 €	

1 prestation de mise en service d'une PAC Air/Air avec déplacement inclus réalisée à la même adresse, un même jour.
Davantage de prestations de mises en service (multisplit résidentiel 4/5 unités, monosplit ou multisplit tertiaire) > Nous consulter

(1) Prestation de Mise En Service d'une PAC Air/Air avec déplacement inclus réalisée à la même adresse, un même jour.

On vous garantit que vous allez adorer les installer

Pompes à chaleur air/air

5 ANS GARANTIE
Pièces et Compresseur

EUROVENT CERTIFIED PERFORMANCE
www.eurovent-certification.com

Energy Pro X

Max Comfort

Easy Smart

Pour accéder à la page produit, scannez le QR Code

Hisense | Official Partner aldes

Gamme Hi-Therma

5 ANS GARANTIE Pièces et Compresseur

Garantie 5 ans pièces et compresseur, qui dit mieux ?

GUIDE DE CHOIX

R32

Hi-Therma		
Split	Monobloc	Integra

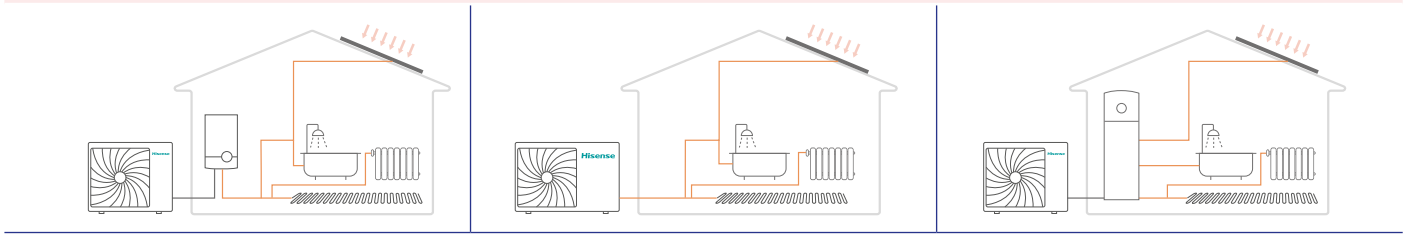

Modèles		ECS	Puissances (kW)							Alimentation électrique	Classe énergétique	Avantages
			4,4 kW	6 kW	8 kW	10 kW	12 kW	14 kW	16 kW			
	Split		•	•	•					Monophasé 220-240V/50hZ	Classe énergétique à départ d'eau 35°C A++	Fonctionnement jusqu'à -25°C Chauffage et rafraichissement Sortie eau 60°C jusqu'à -5°C Mono et triphasé
						•	•	•	•	Monophasé 220-240V/50hZ ou Triphasé 380-415V/50hZ	Classe énergétique à départ d'eau 55°C A+++	
	Monobloc		•	•	•					Monophasé 220-240V/50hZ	Classe énergétique à départ d'eau 35°C A+++	Fonctionnement jusqu'à -25°C Chauffage et rafraichissement Sortie eau 60°C jusqu'à -5°C Mono et triphasé
						•	•	•	•	Monophasé 220-240V/50hZ ou Triphasé 380-415V/50hZ	Classe énergétique à départ d'eau 55°C A++	
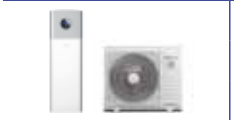	Integra	ECS ballon 230 litres inox*	•	•	•					Monophasé 220-240V/50hZ	Classe énergétique à départ d'eau 35°C A+++	Fonctionnement jusqu'à -25°C Chauffage et rafraichissement Sortie eau 60°C jusqu'à -5°C Mono et triphasé
						•	•	•	•	Monophasé 220-240V/50hZ ou Triphasé 380-415V/50hZ	Classe énergétique à départ d'eau 55°C A++	

* Inox duplex 2205 : Coefficient de dilatation thermique faible / aux inox standards. Haute résistance à la corrosion, la fatigue et l'érosion.

GAMME HI-THERMA

Application

Habitat résidentiel individuel, neuf et rénovation.

Description

- Une gamme de Bibloc et Monobloc, en chauffage seul ou double service (chauffage + ECS), qui allient le design et la performance en respectant l'environnement.

Avantages

Des performances et des fonctionnalités avancés pour le confort et les économies

- Puissances de 4 à 16 kW en monophasé et de 10 à 16 kW en triphasé
- Classe énergétique départ d'eau 35°C : A+++
- Classe énergétique départ d'eau 55°C : A++
- Chauffage jusqu'à -25°C extérieur
- Départ d'eau jusqu'à 60°C (sans appoint)
- Gestion de deux circuits de chauffage avec deux lois d'eau
- Ballon de préparation d'ECS intégré (Integra)
- Réversible, pour le rafraîchissement par le plancher ou par ventilo-convecteur

Facilité d'installation et d'entretien

Interface innovante HD et contrôle à distance

- Interface Wifi pour contrôle par PC et smartphone
- Affichage des consommations énergétiques avec attributions
- Contrôle centralisé des différents circuits d'eau et contrôle individuel de la température jusqu'à 7 pièces

CONTRÔLEUR D'UNITÉ INTÉRIEURE INTUITIF

L'unité intérieure intègre un contrôleur à large écran couleur HD, qui permet d'interagir aisément avec tout système de chauffage au moyen de touches tactiles et d'un bouton rotatif multifonction. Il affiche de manière claire et simple les réglages de chaque circuit, de chaque pièce, ainsi que toutes les températures et les consommations. Son cerclage lumineux s'éclaire de différentes couleurs et indique en permanence le mode de fonctionnement.

Bande lumineuse

La bande lumineuse vous indique en temps réel l'état de votre système.

Bleu : mode refroidissement ou mode dégivrage.
Jaune : mode chauffage.
Orange : mode d'eau chaude sanitaire.
Rouge : dysfonctionnement.

Accès rapide

Accès rapide aux réglages les plus fréquents, y compris les six éléments suivants : blocage, forçage ECS, jours fériés, mode silencieux, chaud auto, mode nuit. Les utilisateurs peuvent activer ces fonctions selon leurs différents besoins.

Écran couleur haute résolution

L'écran couleur HD offre une clarté et une lecture exceptionnelle, il garantit une navigation simple et intuitive.

Bouton rotatif très maniable

Le bouton rotatif permet d'accéder à toutes les opérations très facilement.

Zones d'interface précises

Il y a quatre zones fonctionnelles, « Cycle 1 », « Cycle 2 », « ECS » et « PISCINE ». Les paramètres sont affichés dans chaque zone correspondante de manière claire et intelligible, ils peuvent donc être vérifiés et réglés très facilement.

reddot winner 2022

Les unités intérieures Hi-Therma ont remporté le prestigieux prix Red Dot.

Facilité d'utilisation

Il suffit de tourner le bouton rotatif pour passer rapidement et facilement d'une fonction à l'autre, sans appuyer sur aucune autre touche.

Confirmation rapide de la sélection

HI-THERMA SPLIT

Sans doute les plus simples à installer

GARANTIE 5 ANS Pièces et Compresseur

Description

- Unité intérieure
  - Design élégant primé
  - Conception compact
  - Module tout équipé
  - Contrôleur tactile couleur intégré
  - Jusqu'à 7 pièces contrôlées indépendamment
  - Installation et entretien facilité

Références	Désignation	Cond.	Famille remise	Prix tarif HT	Stock Aldes
TAILLE 4,4 KW À 8 KW MONOPHASÉ 220-240V/50HZ					
AHW-044HCDS1	UE HI-THERMA SPLIT/INTEGRA 4,4 KW 1 PHASE	6	24	2 227,00 €	✓
AHM-044HCDSAA	UI HI-THERMA SPLIT 4,4 KW 1 PHASE	5	24	3 681,00 €	✓
AHW-060HCDS1	UE HI-THERMA SPLIT/INTEGRA 6 KW 1 PHASE	6	24	2 285,00 €	✓
AHM-060HCDSAA	UI HI-THERMA SPLIT 6 KW 1 PHASE	5	24	3 947,00 €	✓
AHW-080HCDS1	UE HI-THERMA SPLIT/INTEGRA 8 KW 1 PHASE	6	24	2 669,00 €	✓
AHM-080HCDSAA	UI HI-THERMA SPLIT 8 KW 1 PHASE	5	24	4 872,00 €	✓
TAILLE 10 KW À 16 KW MONOPHASÉ 220-240V/50HZ OU TRIPHASÉ 380-415V/50HZ					
AHW-100HCDS1	UE HI-THERMA SPLIT/INTEGRA 10 KW 1 PHASE	1	24	3 240,00 €	✓
AHM-100HCDSAA	UI HI-THERMA SPLIT 10 KW 1 PHASE	5	24	5 651,00 €	✓
AHW-120HCDS1	UE HI-THERMA SPLIT/INTEGRA 12 KW 1 PHASE	1	24	3 387,00 €	✓
AHM-120HCDSAA	UI HI-THERMA SPLIT 12 KW 1 PHASE	5	24	5 713,00 €	✓
AHW-140HCDS1	UE HI-THERMA SPLIT/INTEGRA 14 KW 1 PHASE	1	24	3 721,00 €	✓
AHM-140HCDSAA	UI HI-THERMA SPLIT 14 KW 1 PHASE	5	24	6 274,00 €	✓
AHW-160HCDS1	UE HI-THERMA SPLIT/INTEGRA 16 KW 1 PHASE	1	24	3 907,00 €	✓
AHM-160HCDSAA	UI HI-THERMA SPLIT 16 KW 1 PHASE	5	24	6 661,00 €	✓
AHW-100HEDS1	UE HI-THERMA SPLIT/INTEGRA 10 KW 3 PHASES	1	24	3 240,00 €	✓
AHM-100HEDSAA	UI HI-THERMA SPLIT 10 KW 3 PHASES	5	24	5 459,00 €	✓
AHW-120HEDS1	UE HI-THERMA SPLIT/INTEGRA 12 KW 3 PHASES	1	24	3 387,00 €	✓
AHM-120HEDSAA	UI HI-THERMA SPLIT 12 KW 3 PHASES	5	24	5 713,00 €	✓
AHW-140HEDS1	UE HI-THERMA SPLIT/INTEGRA 14 KW 3 PHASES	1	24	3 721,00 €	✓
AHM-140HEDSAA	UI HI-THERMA SPLIT 14 KW 3 PHASES	5	24	6 274,00 €	✓
AHW-160HEDS1	UE HI-THERMA SPLIT/INTEGRA 16 KW 3 PHASES	1	24	3 907,00 €	✓
AHM-160HEDSAA	UI HI-THERMA SPLIT 16 KW 3 PHASES	5	24	6 661,00 €	✓

HI-THERMA MONOBLOC

Son silence va faire beaucoup de bruit

GARANTIE 5 ANS Pièces et Compresseur

4,4 kW et 8 kW

10 kW à 16 kW

Description

- Les pompes à chaleurs monoblocs Hi-Therma, sont des systèmes, où tout est intégré dans le groupe extérieur en un seul module.
- Les avantages de ce principe sont multiples :
  - Aucune tuyauterie frigorifique n'est à raccorder ; donc aucune attestation est nécessaire*, aucun fluide n'est à l'intérieur de la maison
  - Silencieux : tous les composants sont à l'extérieur
  - Ultra simple à installer : seuls les raccords hydrauliques sont à réaliser. Vase d'expansion et circulateur, font partie de l'ensemble.
- Résistance d'appoint externe en option**

	Références	Désignation	Cond.	Famille remise	Prix tarif HT	Stock Aldes
TAILLE 4,4 KW À 8 KW MONOPHASÉ 220-240V/50HZ						
	AHZ-044HCDS1	UE HI-THERMA MONOBLOC 4.4 KW 1 PHASE	1	24	5 593,00 €	✓
	AHZ-080HCDS1	UE HI-THERMA MONOBLOC 8 KW 1 PHASE	1	24	5 843,00 €	✓
TAILLE 10 KW À 16 KW MONOPHASÉ 220-240V/50HZ OU TRIPHASÉ 380-415V/50HZ						
	AHZ-100HCDS1	UE HI-THERMA MONOBLOC 10 KW 1 PHASE	1	24	6 163,00 €	✓
	AHZ-120HCDS1	UE HI-THERMA MONOBLOC 12 KW 1 PHASE	1	24	8 009,00 €	✓
	AHZ-140HCDS1	UE HI-THERMA MONOBLOC 14 KW 1 PHASE	1	24	10 007,00 €	✓
	AHZ-160HCDS1	UE HI-THERMA MONOBLOC 16 KW 1 PHASE	1	24	10 702,00 €	✓
	AHZ-100HEDS1	UE HI-THERMA MONOBLOC 10 KW 3 PHASES	1	24	8 030,00 €	✓
	AHZ-120HEDS1	UE HI-THERMA MONOBLOC 12 KW 3 PHASES	1	24	9 002,00 €	✓
	AHZ-140HEDS1	UE HI-THERMA MONOBLOC 14 KW 3 PHASES	1	24	10 007,00 €	✓
	AHZ-160HEDS1	UE HI-THERMA MONOBLOC 16 KW 3 PHASES	1	24	10 702,00 €	✓
OPTION : RÉSISTANCE ÉLECTRIQUE						
	DRE-300WG	RÉSISTANCE ÉLECTRIQUE 3 KW MONO	1	24	1 232,00 €	✓
	DRE-600WG	RÉSISTANCE ÉLECTRIQUE 6 KW MONO	1	24	1 397,00 €	✓
	DRE-S600WG	RÉSISTANCE ÉLECTRIQUE 6 KW TRI	1	24	1 520,00 €	✓

* Excepté tailles 14 kW et 16 kW
** Installation conçue dans l'habitat pour éviter les déperditions.

HI-THERMA INTEGRA

Un ballon en inox pour une santé de fer

GARANTIE 5 ANS Pièces et Compresseur

Description

- Unité intérieure
  - Design élégant primé
  - Conception compact
  - Module tout équipé
  - Contrôleur tactile couleur intégré
  - Jusqu'à 7 pièces contrôlées indépendamment
  - Pensée pour l'installateur et l'utilisateur
  - Ballon inox duplex 2205

Références	Désignation	Cond.	Famille remise	Prix tarif HT	Stock Aldes
TAILLE 4,4 KW À 8 KW MONOPHASÉ 220-240V/50HZ					
AHW-044HCDS1	UE HI-THERMA SPLIT/INTEGRA 4,4 KW 1 PHASE	6	24	2 227,00 €	✓
AHS-044HCDSAA-23	UI HI-THERMA INTEGRA 4,4 KW 1 PHASE	1	24	5 481,00 €	✓
AHW-060HCDS1	UE HI-THERMA SPLIT/INTEGRA 6 KW 1 PHASE	6	24	2 285,00 €	✓
AHS-060HCDSAA-23	UI HI-THERMA INTEGRA 6 KW 1 PHASE	1	24	5 773,00 €	✓
AHW-080HCDS1	UE HI-THERMA SPLIT/INTEGRA 8 KW 1 PHASE	6	24	2 669,00 €	✓
AHS-080HCDSAA-23	UI HI-THERMA INTEGRA 8 KW 1 PHASE	1	24	6 742,00 €	✓
TAILLE 10 KW À 16 KW MONOPHASÉ 220-240V/50HZ OU TRIPHASÉ 380-415V/50HZ					
AHW-100HCDS1	UE HI-THERMA SPLIT/INTEGRA 10 KW 1 PHASE	1	24	3 240,00 €	✓
AHS-100HCDSAA-23	UI HI-THERMA INTEGRA 10 KW 1 PHASE	1	24	7 591,00 €	✓
AHW-120HCDS1	UE HI-THERMA SPLIT/INTEGRA 12 KW 1 PHASE	1	24	3 387,00 €	✓
AHS-120HCDSAA-23	UI HI-THERMA INTEGRA 12 KW 1 PHASE	1	24	7 768,00 €	✓
AHW-140HCDS1	UE HI-THERMA SPLIT/INTEGRA 14 KW 1 PHASE	1	24	3 721,00 €	✓
AHS-140HCDSAA-23	UI HI-THERMA INTEGRA 14 KW 1 PHASE	1	24	8 240,00 €	✓
AHW-160HCDS1	UE HI-THERMA SPLIT/INTEGRA 16 KW 1 PHASE	1	24	3 907,00 €	✓
AHS-160HCDSAA-23	UI HI-THERMA INTEGRA 16 KW 1 PHASE	1	24	8 836,00 €	✓
AHW-100HEDS1	UE HI-THERMA SPLIT/INTEGRA 10 KW 3 PHASES	1	24	3 240,00 €	✓
AHS-100HEDSAA-23	UI HI-THERMA INTEGRA 10 KW 3 PHASES	1	24	7 423,00 €	✓
AHW-120HEDS1	UE HI-THERMA SPLIT/INTEGRA 12 KW 3 PHASES	1	24	3 387,00 €	✓
AHS-120HEDSAA-23	UI HI-THERMA INTEGRA 12 KW 3 PHASES	1	24	7 768,00 €	✓
AHW-140HEDS1	UE HI-THERMA SPLIT/INTEGRA 14 KW 3 PHASES	1	24	3 721,00 €	✓
AHS-140HEDSAA-23	UI HI-THERMA INTEGRA 14 KW 3 PHASES	1	24	8 240,00 €	✓
AHW-160HEDS1	UE HI-THERMA SPLIT/INTEGRA 16 KW 3 PHASES	1	24	3 907,00 €	✓
AHS-160HEDSAA-23	UI HI-THERMA INTEGRA 16 KW 3 PHASES	1	24	8 552,00 €	✓

ACCESSOIRES

Références	Désignation	Cond.	Famille remise	Prix tarif HT	Stock Aldes
ACCESSOIRES UNIVERSELS HI-THERMA					
HTS-E1000A1	SONDE DE TEMPÉRATURE ECS	60	24	84,70 €	✓
HC-T-01M	SONDE DE TEMPÉRATURE EXTÉRIEURE	1	24	84,70 €	✓
HCT-S01E	SONDE DE TEMPÉRATURE INTÉRIEURE 1	36	24	146,00 €	✓
HSXE-VC04	THERMOSTAT 2	36	24	241,00 €	✓
HESE-3W25A	VANNE 3 VOIES	12	24	313,00 €	✓
HCCS-H64H2C1M#01	Kit WIFI, HI-MIT II	18	24	387,00 €	✓

ASPIRATION CENTRALISÉE

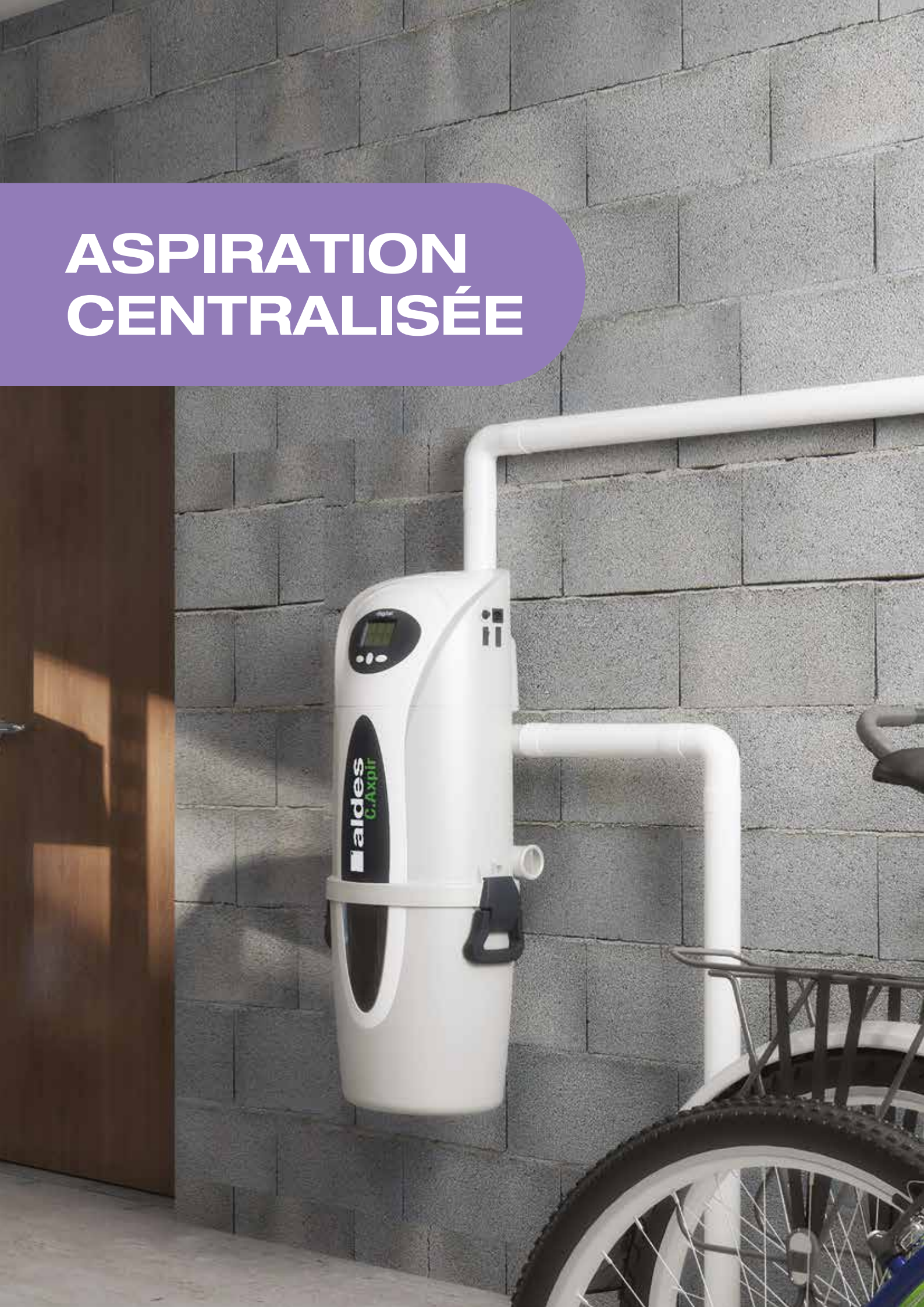

C.Axpir

PRÉSENTATION

Découvrez la solution en images

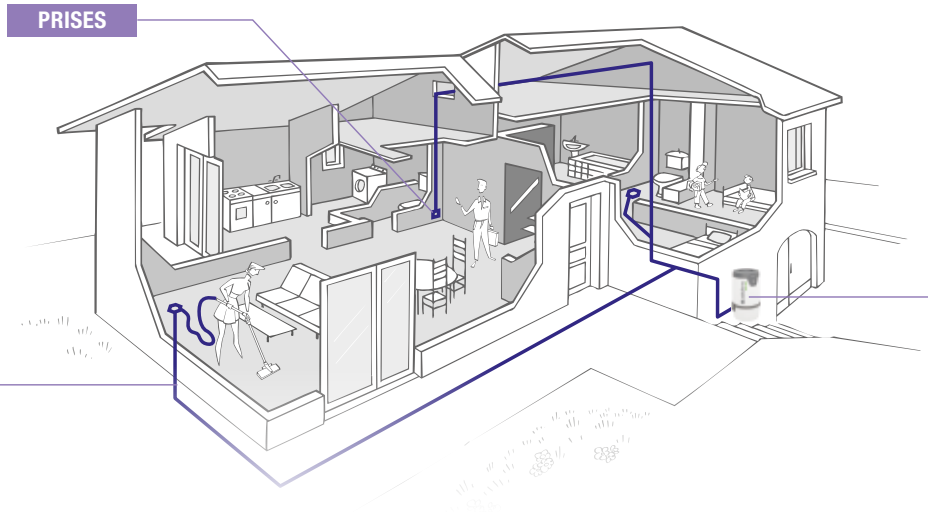

CARACTÉRISTIQUES

Application

- Neuf, rénovation ou remplacement

Description

- La seule solution d'aspiration de poussières qui évacue hors des pièces de vie 100% des impuretés aspirées, sources d'allergies et de troubles respiratoires
- Réseau rétractable pour plus d'ergonomie
- Une solution durable et facile à installer : les conduits et accessoires Aldes prêts-à-poser contribuent à la longévité et à la performance du système tout en facilitant l'installation

	C.AXPIR® COMFORT
Longueur réseau à la prise la plus éloignée (Ø 51 mm / Ø 44 mm)	145 M / 50 M
Démarrage	Sans fil (Sonis)
Puissance	1600 W
Efficacité	680 Air Watts
Compatibilité flexible rétractable	Non
Filtration	Cyclonique (sac à poussières en option)
Installation	Garage, cellier, placard
Volume (cuve / sac)	20 L / 16 L
Code article	11071149

Centrales d'aspiration

	Références	Désignation	Cond.	Famille remise	Prix tarif HT	Stock Aldes
	11071149	C. Axpir® Comfort + fixations + cleaning set	2	02	2 837,00 €	✓

Kits réseau

	Références	Désignation	Cond.	Famille remise	Prix tarif HT	Stock Aldes
RÉSEAU Ø 51 MM À COLLER						
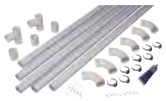	11070231	Kit réseau Ø 51 mm Série T pour 3 prises	32	02	238,00 €	✓
	11070253	Kit réseau Ø 51 mm Série T pour 2 prises	48	02	161,00 €	✓
	11070355	Kit réseau Ø 51 mm Série T pour 1 prise	48	02	102,00 €	✓
RÉSEAU Ø 44 MM À CLIPSER (ÉTANCHÉITÉ PARFAITE SANS ENCOLLAGE)						
	11071031	Kit réseau Ø 44 mm pour 3 prises	1	02	433,00 €	
	11071030	Kit réseau Ø 44 mm pour 1 prise	1	02	122,00 €	
ACCESSOIRES RÉSEAU						
	11070174	Pièce transformation Ø 44/50-51 mm	1	02	7,17 €	✓
	11071060	Kit passage vertical cloison sèche 32 x 70 mm	16	02	126,00 €	✓
	11071181	Kit raccord réseau semi-rigide	10	02	76,20 €	✓
1	11071182	Kit réseau refoulement externe 1	25	02	139,00 €	✓

Prises

	Références	Désignation	Cond.	Famille remise	Prix tarif HT	Stock Aldes
	11070019	Plinthe ramasse miettes - Blanche	1	02	118,00 €	✓
	11070020	Plinthe ramasse miettes - Argent 1	1	02	148,00 €	✓
	11070061	Contre-prise universelle pour prises NEO et CELIANE sans contact	25	02	24,70 €	✓
	11071111	Prise NEO Blanc filaire pour C.Axpir® Dynamic + Initia et C.Integra 2	50	02	61,30 €	✓
1	11071115	Prise NEO Alu filaire pour C.Axpir® Dynamic + Initia et C.Integra 3	50	02	69,60 €	✓
	11071110	Prise NEO Blanc pour C.Axpir® Comfort 2	50	02	43,90 €	✓
2	11071114	Prise NEO Alu pour C.Axpir® Comfort 3	50	02	52,40 €	✓
	11070111	Prise CELIANE Blanc	50	02	60,60 €	✓
3	11070112	Prise CELIANE Blanc + contact 4 pour C.Axpir® Dynamic + Initia et C.Integra	50	02	91,90 €	✓
	11070116	Contre-prise filaire CELIANE	30	02	26,60 €	✓
	11070113	Mécanisme CELIANE Blanc + contre prise	30	02	75,80 €	✓
4	11070114	Mécanisme CELIANE Titane + contre prise	30	02	90,60 €	✓
	11070115	Plaque esthétique CELIANE blanche	10	02	3,21 €	✓
	11071061	Prise blanche pour kit passage vertical cloison sèche	24	02	53,00 €	✓
	11071062	Prise alu pour kit passage vertical cloison sèche	24	02	53,00 €	✓
	11070082	Prise de sol sans contact	1	02	64,90 €	✓
	31020056	Prise de sol avec contact	1	02	83,40 €	
	31020019	Prise de service	1	02	37,90 €	✓

Filtration et consommables

	Références	Désignation	Cond.	Famille remise	Prix tarif HT	Stock Aldes
C.Axpir® Dynamic	11071170	Kit accroche pour sac C.Axpir® Dynamic + 3 sacs	12	80	75,50 €	✓
	11071171	Lot 3 sacs poussière C.Axpir® Dynamic	6	02	43,30 €	✓
	11071173	Filtres refoulement C.Axpir® Dynamic	1	02	22,30 €	✓
C.Axpir® Initia-Comfort	11071184	Kit installation sac Initia-Comfort	10	02	94,30 €	✓
	11071185	2 sacs C.Axpir® Initia-Comfort	10	02	39,50 €	✓
C.Integra	11071174	Boîtier refoulement C.Integra	25	80	118,00 €	✓
	11071175	Filtre refoulement C.Integra	5	02	49,90 €	✓
	11071176	Lot 5 sacs poussière C.Integra	4	02	63,20 €	✓
C.Compact	31000003	Sac poussière 10 L compact	50	02	19,60 €	✓
	31000004	Filtre hepa compact	800	02	104,00 €	✓
Anciennes centrales	11070084	Sac universel 30 L (C.Booster/C.Cleaner/C.Power/C.Dooble/C. Dyvac)	40	02	24,30 €	✓

Accessoires de nettoyage

	Références	Désignation	Cond.	Famille remise	Prix tarif HT	Stock Aldes
	11070079	Rallonge de flexible	20	02	45,20 €	✓
	11170818	Housse de rangement	1	02	123,00 €	
	11071159	Set accessoires complémentaire C.Axpir® Comfort	1	02	468,00 €	

VENTILATION HABITAT COLLECTIF

Gamme EasyVEC® C4

PRÉSENTATION

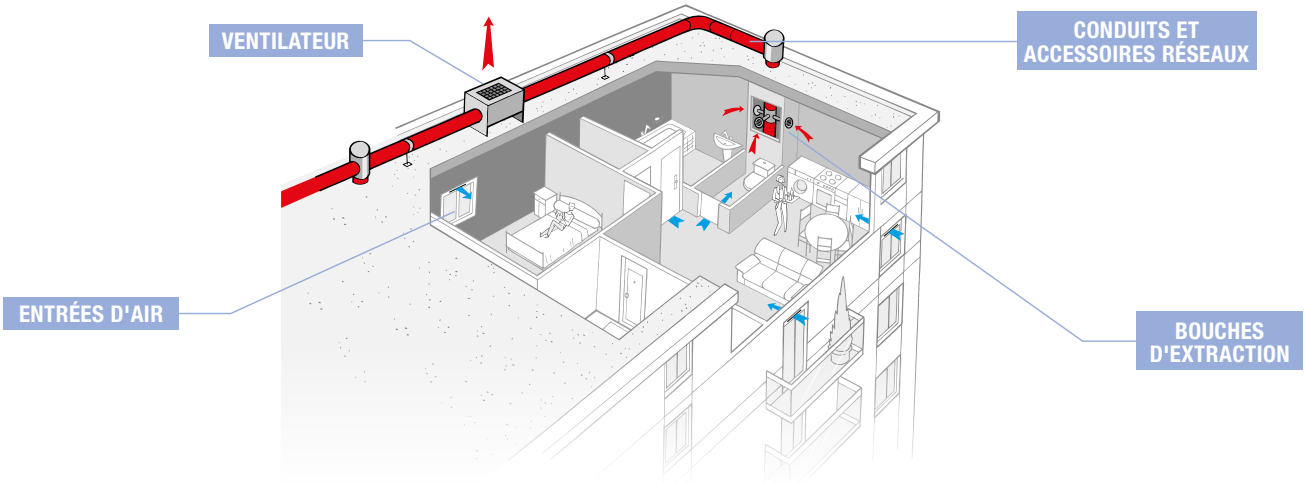

CARACTÉRISTIQUES

La gamme de caissons simple flux la mieux pensée du marché afin de rendre la ventilation performante, sereine et facile

EasyVEC® C4 PRO-MW / ULTRA-MW+ / ULTIMATE de 400 à 4 000 m³/h

EasyVEC® C4 STD de 400 à 2 500 m³/h

FABRIQUÉ EN FRANCE

MW MICRO WATT

MW+ MICRO WATT PLUS

☆☆ STANDARD

Existe aussi en modèle EasyVEC C4 H avec piquages alignés, idéal pour les espaces réduits, plus d'infos sur aldes.fr

Application

- Ventilateur d'extraction pour système VMC
- Habitat collectif et tertiaire résidentiel en neuf et en rénovation
- Certification C4 400°C - 1/2h

Description

- EasyVEC® C4 PRO-MW : régulation brevetée Aldes Micro-watt (basse consommation)
- Compatible avec la solution de production d'eau chaude sanitaire T.Flow® Hygro+ / Nano
- Motorisation EC basse consommation (50/60 Hz)
- Roue à réaction (sauf EasyVEC® C4 Standard de 400 à 2 500 m³/h)
- Consignation possible de l'interrupteur de proximité par cadenas
- Caisson en tôle galvanisée Z275
- Nombreux accessoires et options
- Conformité Avis Technique ventilation modulée tertiaire n°14.5/16-2185, et Avis Technique Ventilation hygroréglable « BDH solution collective » n°14.5/25-2319.
- Offres de mise en service avec garantie 2 ans pièces et main d'œuvre : nous consulter

GUIDE DE CHOIX

	PERFORMANCE THERMIQUE	DÉBITS EN M³/H	APPLICATION IDÉALE				MARCHÉ IDÉAL		FONCTION
			Habitat collectif	Habitat collectif IGH	Hôtellerie Logement étudiant EHPAD	Sanitaire Tertiaire	RÉNOVATION	NEUF	EXTRACTION
☆☆	Consommation énergétique standard	400 – 12 000	●	●	●	●	●		●
MW	Faible consommation énergétique	400 – 12 000	●	●	●		●	●	●
MW+	Très faible consommation énergétique	400 – 12 000	●	●	●			●	●

GUIDE DE CHOIX CAISSON

EasyVEC® C4 PRO MW Basse consommation

	EasyVEC® C4 PRO 400	EasyVEC® C4 PRO 700	EasyVEC® C4 PRO 1000	EasyVEC® C4 PRO 1500	EasyVEC® C4 PRO 2000	EasyVEC® C4 PRO 2500
	100 à 400 m³/h	400 à 700 m³/h	700 à 1000 m³/h	1000 à 1500 m³/h	1000 à 1500 m³/h	2000 à 2500 m³/h
EasyVEC® C4 PRO Motorisation Basse conso Micro-Watt	11034960	11034961	11034962	11034963	11034964	11034965
Manchette d'aspiration MS PRO 2	**Ø 160** 11094295	**Ø 250** 11094297	**Ø 200** 11094296	**Ø 315** 11094298	**Ø 315** 11094298	**Ø 355** 11094299
Kit Manchette souple de refoulement + Piquage	**Ø 250** 11025061	**Ø 250** 11025061	**Ø 315** 11025082	**Ø 355** 11025083	**Ø 355** 11025083	**Ø 400** 11025084
Piège à son OCTA	11094633	11094635	11094634	11094636	11094636	11094637

EasyVEC® C4 Standard

	EasyVEC® C4 400	EasyVEC® C4 700	EasyVEC® C4 1000	EasyVEC® C4 1500	EasyVEC® C4 2500
	100 à 400 m³/h	400 à 700 m³/h	700 à 1000 m³/h	1000 à 1500 m³/h	2000 à 2500 m³/h
	Ø 160	Ø 250	Ø 315		Ø 400
Motorisation standard sans dépressostat	11034950	11034952	11034954	11034956	11034958
Motorisation standard avec dépressostat	11034951	11034953	11034955	11034957	11034959
Manchette d'aspiration MS PRO 2	11094295	11094297	11094298		11094300
Manchette de refoulement	11025062	11025061	11025082		11025084
Piège à son	11094633	11094635	11094636		11094638
Sortie toiture STS Ardoise	11030110	11030112	11030113		11030115
Sortie toiture STS Tuile	11030108	11030101	11030102		11030104
Conduit semi-rigide Alflex galva	11091805	11091807	11091808		11091810

Configuration livrée d'usine

Modèles < 1 000 m³/h

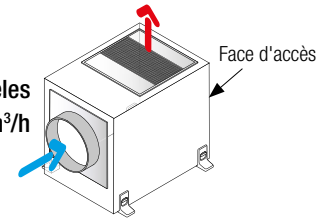

Modèles 1 000 à 3 000 m³/h

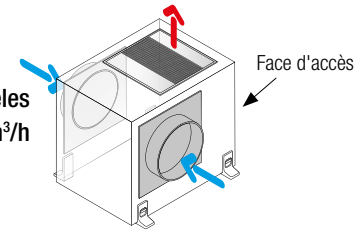

Caissons

	Références	Désignation	Cond.	Famille remise	Prix tarif HT	Stock Aldes
CAISSONS MOTORISATION BASSE CONSOMMATION						
	11034960	EasyVEC® C4 PRO MW 400	1	09	2 421,00 €	✓
	11034961	EasyVEC® C4 PRO MW 700	1	09	2 829,00 €	✓
	11034962	EasyVEC® C4 PRO MW 1000	1	09	3 655,00 €	✓
	11034963	EasyVEC® C4 PRO MW 1500	1	09	3 859,00 €	✓
	11034964	EasyVEC® C4 PRO MW 2000	1	09	4 073,00 €	✓
	11034965	EasyVEC® 4C PRO MW 2500	1	09	4 308,00 €	✓
CAISSONS MOTORISATION STANDARD						
	11034950	EasyVEC® C4 400	18	09	1 027,00 €	✓
	11034951	EasyVEC® C4 400 + dépressostat	18	09	1 206,00 €	✓
	11034952	EasyVEC® C4 700	18	09	1 344,00 €	✓
	11034953	EasyVEC® C4 700 + dépressostat	18	09	1 525,00 €	✓
	11034954	EasyVEC® C4 1000	1	09	2 215,00 €	✓
	11034955	EasyVEC® C4 1000 + dépressostat	1	09	2 396,00 €	✓
	11034956	EasyVEC® C4 1500	1	09	2 442,00 €	✓
	11034957	EasyVEC® C4 1500 + dépressostat	1	09	2 625,00 €	✓
	11034958	EasyVEC® C4 2500	1	09	2 944,00 €	✓
	11034959	EasyVEC® C4 2500 + dépressostat	1	09	3 123,00 €	✓
VARIATEUR POUR CAISSONS STANDARDS						
	11086572	Variateur électrique Mono 1,5A (pour modèles 400/700 standard)	10	07	133,00 €	✓
ACCESSOIRES						
	11034385	Lot de 4 plots anti-vibratiles - Ø 40 mm et shore 45	1	13	37,90 €	✓
	11094562	Lot de 4 plots élastomères en néoprène noir 45x45 mm épaisseur 20 mm	1	22	40,80 €	✓

Au-delà de 2500 m³/h, consulter notre catalogue tarif général ou rendez-vous sur aldes.fr
L'application VMC Gaz, pour les chaudières à tirage naturel dont le débit est assuré par la VMC, prévoit l'utilisation obligatoire d'un dépressostat (arrêté du 30.05.1989)

Accessoires pour caissons de ventilation

	Références	Désignation	Cond.	Famille remise	Prix tarif HT	Stock Aldes
MANCHETTES SOUPLES D'ASPIRATION M0 (1 par aspiration)						
	11094295	MS PRO V2 Ø 160 mm	1	22	39,40 €	✓
	11094296	MS PRO V2 Ø 200 mm	1	22	56,10 €	✓
	11094297	MS PRO V2 Ø 250 mm	1	22	71,30 €	✓
	11094298	MS PRO V2 Ø 315 mm	70	22	86,50 €	✓
	11094299	MS PRO V2 Ø 355 mm	60	22	98,50 €	✓
	11094300	MS PRO V2 Ø 400 mm	42	22	109,00 €	✓
MANCHETTES REFOULEMENT M0 (uniquement si refoulement gainé)						
	11025061	Kit manchettes refoulement M0 + piquage EasyVEC® T2 Ø 250 mm	20	09	133,00 €	✓
	11025062	Kit manchettes refoulement M0 + piquage EasyVEC® T1 Ø 160 mm	20	09	126,00 €	✓
	11025082	Kit manchettes refoulement M0 + piquage EasyVEC® T3 Ø 315 mm	20	09	154,00 €	✓
	11025083	Kit manchettes refoulement M0 + piquage EasyVEC® T4 Ø 355 mm	20	09	182,00 €	✓
	11025084	Kit manchettes refoulement M0 + piquage EasyVEC® T5 Ø 400 mm	7	09	207,00 €	✓
PIÈGES À SON OCTA À JOINTS						
	11094633	Octa Ø 160 mm + joint	11	23	158,00 €	✓
	11094635	Octa Ø 250 mm + joint	6	23	228,00 €	✓
	11094636	Octa Ø 315 mm + joint	2	23	307,00 €	✓
	11094637	Octa Ø 355 mm + joint	2	23	501,00 €	✓
	11094638	Octa Ø 400 mm + joint	2	23	530,00 €	✓
SORTIES TOITURE STS ARDOISE						
	11030110	Sortie toiture STS Ø 160 mm	48	01	152,00 €	✓
	11030112	Sortie toiture STS Ø 250 mm	16	23	321,00 €	✓
	11030113	Sortie toiture STS Ø 315 mm	16	23	359,00 €	✓
	11030115	Sortie toiture STS Ø 400 mm	6	23	575,00 €	✓
SORTIES TOITURE STS TUILE						
	11030108	Sortie toiture STS Ø 160 mm	48	01	152,00 €	✓
	11030101	Sortie toiture STS Ø 250 mm	16	23	321,00 €	✓
	11030102	Sortie toiture STS Ø 315 mm	16	23	359,00 €	✓
	11030104	Sortie toiture STS Ø 400 mm	6	23	575,00 €	✓
CONDUITS SEMI-RIGIDE ALFLEX GALVA						
	11091805	3 m ALFLEX galva Ø 160 mm	9	22	61,40 €	✓
	11091807	3 m ALFLEX galva Ø 250 mm	4	22	177,00 €	✓
	11091808	3 m ALFLEX galva Ø 315 mm	1	22	253,00 €	✓
	11091810	3 m ALFLEX galva Ø 400 mm	1	22	270,00 €	✓
PRESSOSTATS						
	11056439	Kit pressostat 80 Pa EasyVEC®	10	09	385,00 €	✓
	11056440	Kit pressostat 20-300 Pa EasyVEC®	40	13	385,00 €	✓
ACCESSOIRES POUR CAISSONS						
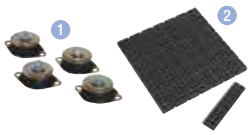	11034380	Lot de 4 plots anti-vibratiles - Ø 60 mm et shore 45	10	80	83,60 €	✓
	11034385	Lot de 4 plots anti-vibratiles - Ø 40 mm et shore 45 (1)	1	13	37,90 €	✓
	11034386	Lot de 4 plots anti-vibratiles - Ø 40 mm et shore 60	10	13	65,20 €	✓
	11094562	Lot de 4 plots élastomères en néoprène noir 45x45 mm ép. 20 mm (2)	1	22	40,80 €	✓

Plots caissons EasyVEC® C4	Standard	PRO-MW / ULTRA-MW+ / ULTIMATE H PRO-MW	Micro-watt / Micro-watt+
11034385	400	400 - 700	-
11034386	700 - 1 000 - 1 500 - 2 500	1 000	-
11034380	4 000	1 500 - 2 000 - 2 500 - 3 000	-
11094562	10 000 - 12 000	-	10 000 - 12 000

Système Hygroréglable

FABRIQUÉ EN FRANCE

GUIDE DE CHOIX BOUCHES

BDH Gamme Habitat - Logement Collectif

Commande (Cmd)	Fixation	Désignation	Type logt Hygro A	Type logt Hygro B	Type logt Hygro	Type logt Hygro Gaz	Débit base m³/h	Débit pointe m³/h	% HR	Référence
SALLE DE BAIN OU SALLE D'EAU										
	Ø 125 mm	**B61**	F1 à F4	F1, F2	F1, F2	F1, F2	5-35	-	45-75	11015338
		B62	-	F3, F4	F3, F4	F3, F4	5-35	-	36-66	11015339
		B63	F5 à F7	F5 à F7	F5 à F7	F5 à F7	10-40	-	30-60	11015340
	Sans fût	**B61**	F1 à F4	F1, F2	F1, F2	F1, F2	5-35	-	45-75	11015327
		B62	-	F3, F4	F3, F4	F3, F4	5-35	-	36-66	11015328
		B63	F5 à F7	F5 à F7	F5 à F7	F5 à F7	10-40	-	30-60	11015329
GAMME HABITAT - SOLUTION COLLECTIF - BAIN ET WC DANS LA MÊME PIÈCE										
Présence 2x1,5V	Ø 125 mm	**BW61**	F1 à F3	F1, F2	F1, F2	F1, F2	5-35	30	45-75	11015392
		BW62	F4	F3, F4	F3, F4	F3, F4	10-40	30	28-58	11015393
		BW63	F5 à F7	F5 à F7	F5 à F7	F5 à F7	15-45	45	31-61	11015394
	Sans fût	**BW61**	F1 à F3	F1, F2	F1, F2	F1, F2	5-35	30	45-75	11015389
		BW62	F4	F3, F4	F3, F4	F3, F4	10-40	30	28-58	11015390
		BW63	F5 à F7	F5 à F7	F5 à F7	F5 à F7	15-45	45	31-61	11015391
Présence 230V	Ø 125 mm	**BW61**	F1 à F3	F1, F2	F1, F2	F1, F2	5-35	30	45-75	11015395
		BW62	F4	F3, F4	F3, F4	F3, F4	10-40	30	28-58	11015396
		BW63	F5 à F7	F5 à F7	F5 à F7	F5 à F7	15-45	45	31-61	11015397
Cordelette	Ø 125 mm	**BW61**	F1 à F3	F1, F2	F1, F2	F1, F2	5-35	30	45-75	11015344
		BW62	F4	F3, F4	F3, F4	F3, F4	10-40	30	28-58	11015345
		BW63	F5 à F7	F5 à F7	F5 à F7	F5 à F7	15-45	45	31-61	11015347
	Sans fût	**BW61**	F1 à F3	F1, F2	F1, F2	F1, F2	5-35	30	45-75	11015341
		BW62	F4	F3, F4	F3, F4	F3, F4	10-40	30	28-58	11015342
		BW63	F5 à F7	F5 à F7	F5 à F7	F5 à F7	15-45	45	31-61	11015343
GAMME HABITAT - SOLUTION COLLECTIF - WC										
Présence 2x1,5V	Ø 125 mm	**W16**	F1 à F7	F1 à F7	F1 à F7	F1 à F7	5	30	-	11015127
	Ø 80 mm								-	11015126
	Sans fût								-	11015125
Présence 230V	Ø 125 mm								-	11015129
Bouton Poussoir 2x1,5V	Ø 125 mm								-	11015131
	Ø 80 mm								-	11015130
Cordelette	Ø 125 mm								-	11015124
	Ø 80 mm								-	11015123
	Sans fût									11015122
GAMME HABITAT - SOLUTION COLLECTIF - CUISINE										
Bouton Poussoir 2x1,5V	Ø 125 mm	**C51**	F3 à F7	-	-	-	15-55	135	23-63	11015168
		C61	F1	F1	F1	-	15-50	75	50-90	11015313
		C62	-	F2	-	-	10-50	90	50-90	11015314
		C63	-	F3	F2, F3	-	10-50	105	42-82	11015315
		C64	-	F4	F4	-	10-50	125	41-80	11015316
		C65	-	F5 à F7	F5 à F7	-	15-55	135	45-85	11015317
		C66	F2	-	-	-	10-50	90	35-75	11015318

GUIDE DE CHOIX BOUCHES

BDH Gamme Habitat - Logement Collectif

Commande (Cmd)	Fixation	Désignation	Type logt Hygro A	Type logt Hygro B	Type logt Hygro	Type logt Hygro Gaz	Débit base m³/h	Débit pointe m³/h	% HR	Référence
Bouton Poussoir 230V	Ø 125 mm	**C51**	F3 à F7	-	-	-	15-55	135	23-63	11015169
		C61	F1	F1	F1	-	15-50	75	50-90	11015319
		C62	-	F2	-	-	10-50	90	50-90	11015320
		C63	-	F3	F2, F3	-	10-50	105	42-82	11015321
		C64	-	F4	F4	-	10-50	125	41-80	11015322
		C65	-	F5 à F7	F5 à F7	-	15-55	135	45-85	11015323
		C66	F2	-	-	-	10-50	90	35-75	11015324
GAMME HABITAT - SOLUTION COLLECTIF - CUISINE										
Cordelette	Ø 125 mm	**C51**	F3 à F7	-	-	-	15-55	135	23-63	11015167
		C61	F1	F1	F1	-	15-50	75	50-90	11015293
		C62	-	F2	-	-	10-50	90	50-90	11015294
		C63	-	F3	F2, F3	-	10-50	105	42-82	11015295
		C64	-	F4	F4	-	10-50	125	41-80	11015296
		C65	-	F5 à F7	F5 à F7	-	15-55	135	45-85	11015297
		C66	F2	-	-	-	10-50	90	35-75	11015298
	Sans fût	**C51**	F3 à F7	-	-	-	15-55	135	23-63	11015166
		C61	F1	F1	F1	-	15-50	75	50-90	11015281
		C62	-	F2	-	-	10-50	90	50-90	11015282
		C63	-	F3	F2, F3	-	10-50	105	42-82	11015283
		C64	-	F4	F4	-	10-50	125	41-80	11015284
		C65	-	F5 à F7	F5 à F7	-	15-55	135	45-85	11015285
		C66	F2	-	-	-	10-50	90	35-75	11015286

BDH Gamme Tertiaire

Commande (Cmd)	Fixation	*Désignation*	Débit base m³/h	Débit pointe m³/h	% HR	Référence
SALLE DE BAIN OU SALLE D'EAU						
Présence	Ø 125 mm	***BW82***	10-40	30	27-57	11015057
		BW83	15-50	30	19-54	11015058
		BW84	15-65	30	22-47	11015059
GAMME TERTIAIRE - BAIN						
	Ø 125 mm	***B82***	10-40	-	32-62	11015051
		B83	15-45	-	27-57	11015052
		B84	15-65	-	24-49	11015053
GAMME TERTIAIRE - WC						
Cordelette	Ø 125 mm	***W16***	5	30	-	11015124
	Ø 80 mm				-	11015123
Présence 230V	Ø 125 mm				-	11015129
Présence 2x1,5V	Ø 125 mm				-	11015127
	Ø 80				-	11015126

Bouches hygroréglables

Références		Désignation	Cond.	Famille remise	Prix tarif HT	Stock Aldes
BOUCHES HYGRORÉGLABLES CUISINE						
	11015167	C51 BDH 15-55/135 - Ø 125 mm CORD	1	19	117,00 €	✓
	11015168	C51 BDH 15-55/135 - Ø 125 mm Push 9V	1	19	130,00 €	✓
	11015293	C61 BDH 15-50/75 - Ø 125 mm CORD	1	19	117,00 €	✓
	11015313	C61 BDH 15-50/75 - Ø 125 mm Push 9V	1	19	130,00 €	✓
	11015294	C62 BDH 10-50/90 - Ø 125 mm CORD	1	19	117,00 €	✓
	11015314	C62 BDH 10-50/90 - Ø 125 mm Push 9V	1	19	130,00 €	✓
	11015295	C63 BDH 10-50/105 - Ø 125 mm CORD	1	19	117,00 €	✓
	11015315	C63 BDH 10-50/105 - Ø 125 mm Push 9V	1	19	130,00 €	✓
	11015296	C64 BDH 10-50/120 - Ø 125 mm CORD	1	19	117,00 €	✓
	11015316	C64 BDH 10-50/120 - Ø 125 mm Push 9V	1	19	130,00 €	✓
	11015297	C65 BDH 15-55/135 - Ø 125 mm CORD	1	19	117,00 €	✓
	11015317	C65 BDH 15-55/135 - Ø 125 mm Push 9V	1	19	130,00 €	✓
	11015298	C66 BDH 10-50/90 - Ø 125 mm CORD	1	19	117,00 €	✓
	11015318	C66 BDH 10-50/90 - Ø 125 mm Push 9V	1	19	130,00 €	✓
BOUCHES HYGRORÉGLABLES POUR SALLE DE BAIN						
	11015338	B61 BDH 5-35 - Ø 125 mm	1	19	70,40 €	✓
	11015339	B62 BDH 5-35 - Ø 125 mm	1	19	70,40 €	✓
	11015340	B63 BDH 10-40 - Ø 125 mm	1	19	70,40 €	✓
BOUCHES HYGRORÉGLABLES POUR WC						
	11015124	W16 BDH 5/30 - Ø 125 mm CORD	1	19	59,90 €	✓
	11015127	W16 BDH 5/30 - Ø 125 mm PRES	1	19	91,40 €	✓
BOUCHES HYGRORÉGLABLES POUR SALLE DE BAIN AVEC WC						
	11015392	BW61 BDH 5-35/30 - Ø 125 mm PRES	1	19	127,00 €	✓
	11015393	BW62 BDH 10-40/30 - Ø 125 mm PRES	1	19	127,00 €	✓
	11015394	BW63 BDH 15-45/45 - Ø 125 mm PRES	1	19	127,00 €	✓
BOUCHES HYGRORÉGLABLES POUR CELLIER						
	11015338	B61 BDH 5-35 - Ø 125 mm	1	05	70,40 €	✓

Accessoires pour bouches hygroréglables

Références		Désignation	Cond.	Famille remise	Prix tarif HT	Stock Aldes
RACCORDEMENTS DES BOUCHES À LA COLONNE						
1	11012220	Manchette épaulement - Ø 125 mm H60	55	03	10,40 €	✓
	11053972	Manchon placo - Ø 125 mm - gorge L100	36	10	14,80 €	✓
	11015001	Renvoi de cordelette	10	03	3,64 €	✓
	11015280	Interface 230vac/9vdc Bahia Curve 1	10	05	56,20 €	✓
	11019429	Anneau phonique - Ø 125 mm bouche	5	03	17,90 €	✓

GUIDE DE CHOIX ENTRÉES D'AIR

FABRIQUÉ EN FRANCE

Type de logement	HYGRO B - Solution collective	
	Quantité en séjour	Quantité en chambre
F1	2 EHL 11014084	-
F2 à F7	1 EHL 11014084	1 EHL 11014084

Type de logement	HYGRO A - Solution collective	
	Quantité en séjour	Quantité en chambre
F1	2 x EA 45 11011580	-
F2 et F3	2 X EA 30 11011539	1 X EA 30 11011539
F4 et F5	1 X EA 45 11011580	1 X EA 30 11011539
F6 et F7	1 X EA 45 11011580	1 X EA 22 11011546

Entrées d'air pour Hygro B

	Références	Désignation	Cond.	Famille remise	Prix tarif HT	Stock Aldes
ENTRÉES D'AIR HYGRORÉGLABLES ACOUSTIQUES 37 dB						
	11014084	Kit EHL 6-44 **37 dB** - Blanc	40	05	53,20 €	✓
	11014060	EHL 6-44 **37 dB** - Blanc	40	05	51,70 €	✓
	11014061	EHL 6-44 **37 dB** - Alu	40	05	62,50 €	✓
	11014062	EHL 6-44 **37 dB** - Noir	40	05	62,50 €	✓
	11014139	EHL 6-44 **37 dB** - Anthracite	40	05	62,50 €	✓
ENTRÉES D'AIR HYGRORÉGLABLES ACOUSTIQUES 39 dB						
	11014085	Kit EHL 6-44 **39 dB** - Blanc	28	05	64,80 €	✓
	11014066	EHL 6-44 **39 dB** - Blanc	32	05	63,00 €	✓
	11014067	EHL 6-44 **39 dB** - Alu	32	05	78,60 €	✓
	11014068	EHL 6-44 **39 dB** - Noir	32	05	78,60 €	✓
	11014138	EHL 6-44 **39 dB** - Anthracite	1	05	78,60 €	✓
ENTRÉES D'AIR HYGRORÉGLABLES SPECIALE COFFRES DE VOLETS ROULANTS						
	11014250	EHC 6-44 - Blanc	60	05	54,00 €	✓

Entrées d'air pour Hygro A

	Références	Désignation	Cond.	Famille remise	Prix tarif HT	Stock Aldes
ENTRÉES D'AIR AUTORÉGLABLES ACOUSTIQUES						
1	11011546	Kit EA22 - Blanc **37 dB** 1	60	04	25,50 €	✓
	11011539	Kit EA30 Standard - Blanc **37 dB** 1	60	04	25,50 €	✓
	11011580	Kit EA45 - Blanc **36 dB** 1	60	04	27,00 €	✓
	11014101	Kit EFL 22/30/45 L **39 dB** - Blanc	40	05	38,40 €	✓
	11014102	EFL 22-30-45 L **39 dB** - Blanc	40	05	30,30 €	✓

Ci-dessous les couleurs disponibles pour nos entrées d'air

Couleurs entrées d'air			
Blanc RAL 9016	Anthracite RAL 7016	Alu RAL 7035	Noir RAL 9005

Retrouvez d'autres couleurs, et les auvents associés sur notre catalogue tarif général ou notre site aldes.fr/pro

Accessoires et pièces détachées

	Références	Désignation	Cond.	Famille remise	Prix tarif HT	Stock Aldes
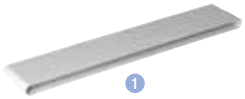 1	11011413	Flasque long - Blanc - RAL9016	5	04	8,24 €	✓
	11011501	TM - Blanc	5	04	11,60 €	✓
	11011893	Rallonge TM - Blanc 1	5	04	7,60 €	✓

Système Autoréglable

GUIDE DE CHOIX BOUCHES

Type de logement	AUTORÉGLABLE - Solution collective			
	Cuisine	Salle de bain	WC unique	WC multiple
F1	BAP/BAZ 20/75	BAP 15	BAP 15	BAP 15
F2	BAP/BAZ 30/90	BAP 15	BAP 15	BAP 15
F3	BAP/BAZ 45/105	BAP 30	BAP 15	BAP 15
F4	BAP/BAZ 45/120	BAP 30	BAP 30	BAP 15
F5 et +	BAP/BAZ 45/135	BAP 30	BAP 30	BAP 15

Bouches autoréglables

	Références	Désignation	Cond.	Famille remise	Prix tarif HT	Stock Aldes
BAP'SI SIMPLE DÉBIT SANITAIRE MODULO						
	11019090	BAP'SI S1-Modulo - Ø 125 mm (15-20-30 m³/h)	10	03	30,50 €	✓
	11019091	BAP'SI S2-Modulo - Ø 125 mm (30-45-60 m³/h)	10	03	30,50 €	✓
	11019094	BAP'SI S1-Modulo Sans fût (15-20-30 m³/h)	10	03	25,00 €	✓
BAP'SI SIMPLE DÉBIT SANITAIRE STANDARD						
	11019003	BAP'SI 15 - Ø 125 mm	10	03	30,50 €	✓
	11019004	BAP'SI 30 - Ø 125 mm	10	03	30,50 €	✓
	11019130	BAPcolor 15 - Ø 125 mm - Blanc (maintenance)	5	03	30,50 €	✓
	11019131	BAPcolor 30 - Ø 125 mm - Blanc (maintenance)	5	03	30,50 €	✓
BAP'SI SIMPLE DÉBIT SANITAIRE SANS FÛT						
	11019007	BAP'SI 15 Sans fût	5	03	25,00 €	✓
	11019008	BAP'SI 30 Sans fût	10	03	25,00 €	✓
BAP'SI DOUBLE DÉBIT CUISINE MODULO						
	11019092	BAP'SI D1-Modulo - Ø 125 mm (30/90 ou 20/75 m³/h)	10	03	51,60 €	✓
	11019093	BAP'SI D2-Modulo - Ø 125 mm (45/105 ou 45/120-135 m³/h)	10	03	51,60 €	✓
BAP'SI DOUBLE DÉBIT CUISINE STANDARD						
	11019013	BAP'SI 30/90 - Ø 125 mm	10	03	51,60 €	✓
	11019014	BAP'SI 45/105 - Ø 125 mm	10	03	51,60 €	✓
	11019138	BAPcolor 30-90 - Ø 125 mm - Blanc (maintenance)	5	03	47,90 €	✓
	11019139	BAPcolor 45-105 - Ø 125 mm - Blanc (maintenance)	5	03	47,90 €	✓
	11019140	BAPcolor 45-120 - Ø 125 mm - Blanc (maintenance)	5	03	47,90 €	✓
BAP'SI DOUBLE DÉBIT CUISINE SANS FÛT						
	11019019	BAP'SI 30-90 Sans fût	10	03	46,40 €	✓
	11019020	BAP'SI 45-105 Sans fût	10	03	46,40 €	✓
	11019021	BAP'SI 45-120 Sans fût	10	03	46,40 €	✓
BOUCHES AUTORÉGLABLES GAZ (dimensionnement aéraulique - voir catalogue général Aldes)						
	11018136	BAZMOTUS 20/105 23 KW Ø 125/Ø 125 mm	1	03	158,00 €	✓
	11018137	BAZMOTUS 30/90 23 KW Ø 125/Ø 125 mm	1	03	158,00 €	✓
	11018138	BAZMOTUS 45/105 23 KW Ø 125/Ø 125 mm	6	03	158,00 €	✓
	11018139	BAZMOTUS 45/120 23 KW Ø 125/Ø 125 mm	1	03	158,00 €	✓
	11018140	BAZMOTUS 45/135 23 KW Ø 125/Ø 125 mm	1	03	158,00 €	✓

Accessoires pour bouches autoréglables

	Références	Désignation	Cond.	Famille remise	Prix tarif HT	Stock Aldes
	11019023	Fût - Ø 125 mm ❶	10	03	7,50 €	✓
	11019024	Fût - Ø 116 mm ❶	10	03	9,31 €	✓
	11019025	Fût - Ø 100 mm ❶	10	03	9,31 €	✓
	11019050	Platine réno BAP'SI à griffes - RAL9003 ❷	10	03	21,80 €	✓
	11019054	Platine réno BAP'SI à vis - RAL9003 ❸	33	03	15,10 €	✓
	11012250	Manchette tôle mâle Ø 124 mm H40 pour BAP'SI	1	03	10,40 €	✓

GUIDE DE CHOIX ENTRÉES D'AIR

Type de logement	AUTORÉGLABLE - Solution collective	
	Quantité en Séjour	Quantité en chambre
F1	2 x EA 45 - 11011580	-
F2 et F3	2 x EA 30 - 11011539	1 X EA 30 - 11011539
F4 et F5	2 x EA 45 - 11011580	1 X EA 30 - 11011539
F6 et F7	2 x EA 45 - 11011580	1 X EA 22 - 11011546

Entrées d'air auto

	Références	Désignation	Cond.	Famille remise	Prix tarif HT	Stock Aldes
ENTRÉES D'AIR AUTORÉGLABLES ACOUSTIQUES						
	11011546	Kit EA22 - Blanc - **37 dB**	60	04	25,50 €	✓
	11011132	EA MOD 30 - Blanc - **37 dB**	10	04	23,00 €	✓
	11011539	Kit EA30 - Blanc - **37 dB**	60	04	25,50 €	✓
	11011580	Kit EA45 - Blanc - **36 dB**	60	04	27,00 €	✓

VENTILATION TERTIAIRE

Les débits aérauliques dans les bâtiments tertiaires

Les débits de ventilation pour les bâtiments tertiaires sont définis dans les règlements sanitaires départementaux en ce qui concerne les bâtiments recevant du public (écoles, commerces, salles de spectacles, etc.) et dans le code du travail pour les locaux accueillant des travailleurs. Bien que proches, les débits résultants du code du travail sont légèrement plus élevés.

L'air est introduit dans les locaux à pollution non spécifique, transite par les pièces intermédiaires de circulation, puis est extrait dans les locaux à pollution spécifique : c'est le principe du balayage.
Pour limiter les déperditions thermiques et les consommations électriques des unités de ventilation, il est possible de moduler les débits en fonction de la demande grâce à des sondes (présence, CO_2) et à des régulations intelligentes.
Dans certains cas, la filtration de l'air neuf est obligatoire, notamment si l'air est introduit mécaniquement et si l'environnement extérieur est pollué.

Quelles règles pour la ventilation en bâtiments tertiaires ?

Deux textes définissent les règles relatives aux installations de ventilation pour les bâtiments tertiaires :
- Le code du travail pour tous les bâtiments accueillant des travailleurs.
- Les règlements sanitaires départementaux (partie Titre III) pour les bâtiments recevant du public.

Bien qu'émis par le préfet de chaque département, les règlements sanitaires départementaux sont pour l'essentiel harmonisés sur la base du Règlement Départemental Sanitaire Type (RSDT).

La protection incendie dans les bâtiments tertiaires, réglementation

La réglementation en vigueur aujourd'hui concerne tous les établissements recevant du public et assure la sécurité des personnes, leur bonne évacuation ainsi qu'un accès facilité pour les secours.

On distingue les locaux à pollution spécifiques des locaux à pollution non spécifique.

- **Locaux à pollution non spécifique :** pollution principalement due à la présence humaine, hors sanitaires.
  Exemples : bureaux, salles de réunion, salles de classe.
- **Locaux à pollution spécifique :** sanitaires, cuisines ou autres locaux dont la pollution n'est pas due à la seule présence humaine.
  Exemple : laboratoire

Généralement l'air neuf est introduit dans les locaux à pollution non spécifique, transit par les pièces intermédiaires de circulation, puis est extrait dans les locaux à pollution spécifique : c'est le principe du balayage.

Une attention particulière doit être portée à l'implémentation de la prise d'air neuf : elle ne doit pas permettre l'introduction d'air pollué.

Le code du travail prévoit une obligation de filtration de l'air neuf lorsqu'il existe un risque de pollution de cet air par des particules solides et que son introduction est mécanique. Le RSDT quant à lui impose un niveau minimum de filtration dès que l'introduction d'air est mécanique.

Certains bâtiments relèvent des deux textes simultanément s'ils reçoivent des travailleurs et du public. Ainsi, le débit de ventilation d'une salle de classe devra tenir compte des exigences du code du travail en ce qui concerne les besoins liés au professeur et le règlement sanitaire départemental en ce qui concerne les besoins liés aux élèves.

LES DÉBITS DANS LE CODE DU TRAVAIL

Locaux à pollution non spécifique (article R4222-1)

Désignation des locaux	DÉBIT MINIMAL d'air neuf par occupant (en m³/h)
Bureaux, locaux sans travail physique	25
Locaux de restauration, locaux de vente, locaux de réunion	30
Ateliers et locaux avec travail physique léger	45
Autres ateliers et locaux	60

Autres locaux à pollution spécifique

Le débit est déterminé au cas par cas, en fonction de la nature et de la quantité des polluants ainsi que, le cas échéant, de la quantité de chaleur à évacuer.

Sanitaires (article R4212-6)

Désignation des locaux	DÉBIT MINIMAL (en m³/h)
Cabinet d'aisances isolé**	30
Salle de bains ou de douches isolée**	45
Commune avec un cabinet d'aisances	60
Bains, douches et cabinets d'aisances groupés	30 + 15 N*
Lavabos groupés	10 + 5 N*

N * : nombre d'équipements dans le local

** : pour un cabinet d'aisances, une salle de bains ou de douches avec ou sans cabinet d'aisances, le débit minimal d'air introduit peut-être limité à 15 m³/h si ce local n'est pas à usage collectif.

LES DÉBITS DANS LES RÈGLEMENTS SANITAIRES DÉPARTEMENTAUX

Locaux à pollution non spécifique (article 64.1 du RSDT)

Désignation des locaux		DÉBIT MINIMAL d'air neuf par occupant (en m³/h)
Classes, salles d'études laboratoires (à l'exclusion de ceux à pollution spécifique)	Ecoles maternelles, primaires et secondaires du premier cycle	15
	Secondaires du deuxième cycle et universitaires	18
	Ateliers	18
Locaux d'hébergement	Chambres, dortoirs, cellules, salles de repos	18
Bureaux et locaux assimilés	Tels que locaux d'accueil, bibliothèques, bureaux de poste, banques	18
Locaux de réunions	Tels que salles de réunions, de spectacle, de culte, clubs, foyers	18
Locaux de vente	Tels que boutiques, supermarchés	22
Locaux de restauration	Cafés, bars, restaurants, cantines, salles à manger	22
Locaux à usage sportif	Dans une piscine (par sportif)	22
	Dans les autres locaux (par sportif)	25
	Par spectateur	18

Les débits ont été déterminés pour limiter la concentration en CO_2 à 1300 ppm et le texte prévoit explicitement que la ventilation mécanique puisse être modulée dans la limite du respect de ce seuil.

Locaux à pollution spécifique (article 64.2 du RSDT)

Désignation des locaux		DÉBIT MINIMAL (en m³/h)
Pièces à usage individuel	Salle de bains ou de douches	15 par local
	Salle de bains ou de douches avec cabinets d'aisances	15 par local
	Cabinet d'aisances	15 par local
Pièces à usage collectif	Cabinet d'aisances isolé	30
	Salle de bains ou de douches isolée	45
	Salle de bains ou de douches commune avec un cabinet d'aisances	60
	Bains, douches et cabinets d'aisances groupés	30 + 15 x N
	Lavabos groupés	10 + 5 x N
	Salle de lavage, séchage et repassage du linge	5/ m²
Cuisines collectives	Office relais	15 par repas
	Moins de 150 repas servis simultanément	25 par repas
	De 151 à 500 repas servis simultanément	20 par repas
	De 501 à 1500 repas servis simultanément	15 par repas
	Plus de 1500 repas servis simultanément	10 par repas

Crèches - Arrêté du 31 août 2021

Désignation des locaux	DÉBIT MINIMAL (en m³/h)
Crèches	30 par place autorisée

Information

LES DÉBITS AÉRAULIQUES DANS LES BÂTIMENTS TERTIAIRES

Les débits de ventilation pour les bâtiments tertiaires sont définis dans les règlements sanitaires départementaux en ce qui concerne les bâtiments recevant du public (écoles, commerces, salles de spectacles, etc.) et dans le code du travail pour les locaux accueillant des travailleurs.

Quelles règles pour la ventilation en bâtiments tertiaires ?

On distingue les locaux à pollution spécifique des locaux à pollution non spécifique :
- Locaux à pollution non spécifique : pollution principalement due à la présence humaine, hors sanitaires. Exemples : bureaux, salles de réunion, salles de classe.
- Locaux à pollution spécifique : sanitaires, cuisines ou autres locaux dont la pollution n'est pas due à la seule présence humaine. Exemple : laboratoire.

Généralement l'air neuf est introduit dans les locaux à pollution non spécifique, transite par les pièces intermédiaires de circulation, puis est extrait dans les locaux à pollution spécifique : c'est le principe du balayage. Une attention particulière doit être portée à l'implémentation de la prise d'air neuf : elle ne doit pas permettre l'introduction d'air pollué.

Par exemple, voici la règlementation dans des locaux à pollution non spécifique (article 64.1 du RSDT) :

Désignation des locaux		Débit minimal d'air neuf par occupant (en m^3/h)
Locaux de restauration	Cafés, bars, restaurants, cantines, salles à manger	22
Bureaux et locaux assimilés	Tels que locaux d'accueil, bibliothèques, bureaux de poste, banques	18
Classes, salles d'études	Ecoles maternelles, primaires et secondaires du premier cycle	15
Locaux de vente	Boutiques, supermarchés	22

Les réponses Aldes pour moduler les débits d'air en fonction des besoins

Aldes dispose d'une offre complète de ventilation modulée par détection de présence, comptage (agito) ou détection de CO_2 qui permet de diminuer fortement les consommations énergétiques induites par le système de ventilation mécanique : chauffage, refroidissement et consommation électrique des unités de ventilation.

Pour en savoir plus, scannez ce QR code :

EasyVEC® Compact

PRÉSENTATION

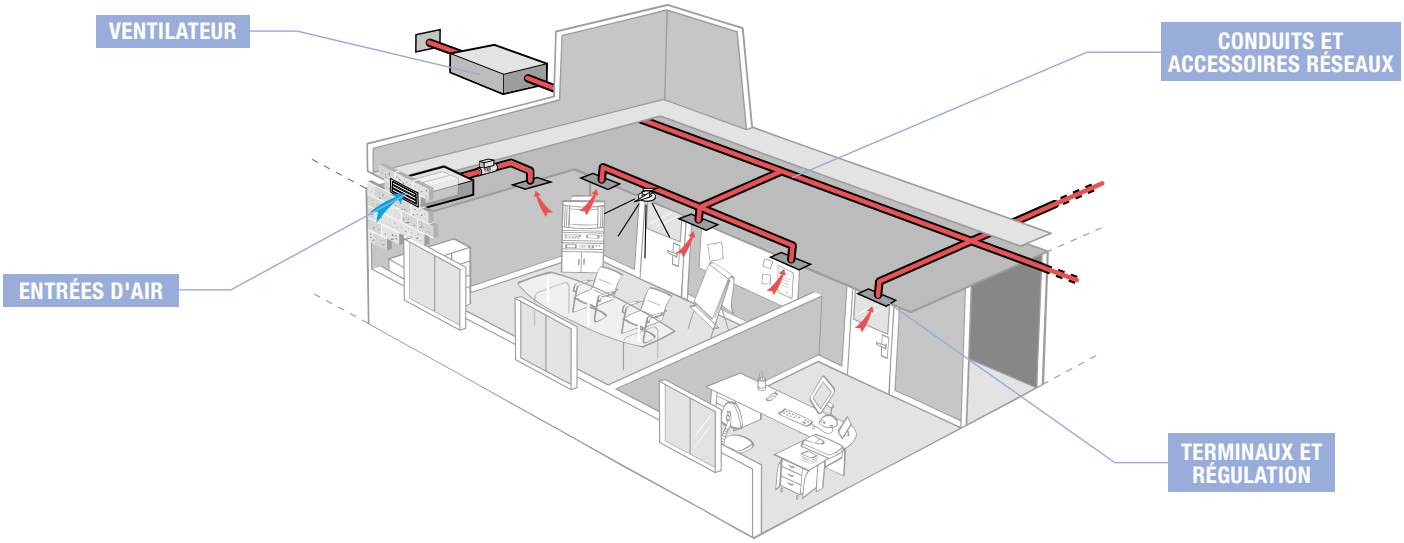

CARACTÉRISTIQUES

L'offre de référence pour les petits débits en tertiaire

FABRIQUÉ EN FRANCE

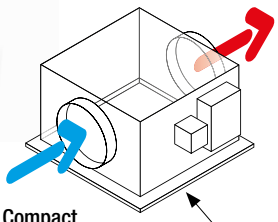

Application

- Caisson de ventilation simple flux pour locaux tertiaires
- Extraction / insufflation d'air

Description

- Pour mise en œuvre intérieur/extérieur - Combles, locaux techniques, toitures terrasse
- Version Compact : idéal faux plafonds

Les + produit :

- Facile à sélectionner : une gamme unique et complète accompagnée du logiciel de sélection rapide selector poWair
- Facile à paramétrer : 1 télécommande intuitive pour un réglage rapide et précis (versions MW et MW+)
- Facile à entretenir : l'accès se fait par une face gris anthracite facilement identifiable pour une installation et une maintenance intuitives et simplifiées

GUIDE DE CHOIX

	PERFORMANCE THERMIQUE	DÉBITS EN M³/H	APPLICATION IDÉALE		MARCHÉ IDÉAL		FONCTION	
			Santé Enseignement Bureau Commerce	Sanitaire Tertiaire	RÉNOVATION	NEUF	INSUFFLATION	EXTRACTION
☆☆ STANDARD	Consommation énergétique standard	300 — 3 000	●		●		●	●
MW MEGA WATT	Faible consommation énergétique	300 — 3 000	●		●	●	●	●
MW+ MEGA WATT PLUS	Très faible consommation énergétique	300 — 3 000	●			●	●	●

EasyVEC®, c'est aussi une très large plage de débit de 300 à 12 000 m³/h, du standard à la très basse consommation. Consultez notre catalogue tarif général ou rendez-vous sur aldes.fr

GUIDE DE CHOIX CAISSONS SIMPLE FLUX

EasyVEC® Compact

	EasyVEC® Compact 300	EasyVEC® Compact 600	EasyVEC® Compact 1000	EasyVEC® Compact 2000	EasyVEC® Compact 3000
	100 à 300 m³/h	300 à 600 m³/h	600 à 1000 m³/h	1000 à 2000 m³/h	2000 à 3000 m³/h
	Ø 160 mm	Ø 200 mm	Ø 250 mm	Ø 315 mm	Ø 400 mm
Motorisation standard 1V*	11034548	11034549	11034550	11034551 (Soufflage uniquement)	11034540
Motorisation basse conso Micro-watt Interrupteur de proximité inclus	11034596	11034597	11034598	11034599	11034543
Manchette d'aspiration	11094295	11094296	11094297	11094298	11094300
Manchette de refoulement	11025063	11025064	11025065	11025066	11025067
Piège à son	11094633	11094634	11094635	11094636	11094638
Sortie toiture STS	11030110	11030111	11030112	11030111	11030113
Alflex galva	11091805	11091806	11091807	11091808	11091810

*Conformité ErP : à associer avec un variateur 11086572 ou un potentiomètre 11024468 selon modèle.

Caissons de ventilation

	Références	Désignation	Cond.	Famille remise	Prix tarif HT	Stock Aldes
CAISSONS EXTRA PLAT - MOTORISATION STANDARD						
	11034548	EasyVEC® Compact 300 1V	1	13	612,00 €	✓
	11034549	EasyVEC® Compact 600 1V	1	13	703,00 €	✓
	11034550	EasyVEC® Compact 1000 1V	1	13	1 199,00 €	✓
	11034551	EasyVEC® Compact 2000 1V	1	13	1 859,00 €	✓
	11034540	EasyVEC® Compact 3000 1V	1	13	2 519,00 €	
	11086572	Variateur électrique Mono 1.5A pour EasyVEC® Compact 300 à 600 m³/h	10	07	133,00 €	✓
	11024468	Potentiomètre pour EasyVEC® Compact 1000, 2000 et 3000	10	13	80,00 €	✓
CAISSONS EXTRA PLAT - MOTORISATION BASSE CONSOMMATION MW						
	11034596	EasyVEC® Compact 300 MW IP	1	13	1 646,00 €	✓
	11034597	EasyVEC® Compact 600 MW IP	1	13	1 677,00 €	✓
	11034598	EasyVEC® Compact 1000 MW IP	1	13	2 299,00 €	✓
	11034599	EasyVEC® Compact 2000 MW IP	1	13	2 892,00 €	✓
	11034543	EasyVEC® Compact 3000 MW IP	1	13	4 254,00 €	

Au-delà de 3 000 m³/h, consulter notre catalogue tarif général ou rendez-vous sur aldes.fr/pro.

Accessoires pour caissons de ventilation

	Références	Désignation	Cond.	Famille remise	Prix tarif HT	Stock Aldes
MANCHETTES SOUPLES D'ASPIRATION M0						
	11094295	MS PRO V2 - Ø 160 mm	1	22	39,40 €	✓
	11094296	MS PRO V2 - Ø 200 mm	1	22	56,10 €	✓
	11094297	MS PRO V2 - Ø 250 mm	1	22	71,30 €	✓
	11094298	MS PRO V2 - Ø 315 mm	70	22	86,50 €	✓
	11094300	MS PRO V2 - Ø 400 mm	42	22	109,00 €	✓
MANCHETTES REFOULEMENT M0						
	11025063	Kit manchette refoulement M0 - Ø 160 mm	10	09	59,90 €	✓
	11025064	Kit manchette refoulement M0 - Ø 200 mm	10	09	67,50 €	✓
	11025065	Kit manchette refoulement M0 - Ø 250 mm	20	09	76,20 €	✓
	11025066	Kit manchette refoulement M0 - Ø 315 mm	15	09	86,00 €	✓
	11025067	Kit manchette refoulement M0 - Ø 400 mm	10	09	108,00 €	✓
PIÈGES À SON OCTA À JOINTS						
	11094633	OCTA Ø 160 mm + joint	11	23	158,00 €	✓
	11094634	OCTA Ø 200 mm + joint	9	23	182,00 €	✓
	11094635	OCTA Ø 250 mm + joint	6	23	228,00 €	✓
	11094636	OCTA Ø 315 mm + joint	2	23	307,00 €	✓
	11094638	OCTA Ø 400 mm + joint	2	23	530,00 €	✓
ACCESSOIRES POUR CAISSONS						
1	11034433	Lot 4 sangles EasyVEC® Compact	10	13	126,00 €	✓
	11056196	Inter proxim. MONO 0,9 KW	1	07	161,00 €	✓
	11034385	Lot 4 amortisseurs 40/45 pour Compact 300/600 standard	1	13	37,90 €	✓
	11034386	Lot 4 amortisseurs 40/60 pour Compact 1 000 à 3 000 std	10	13	65,20 €	✓
	11086572	Variateur électrique MONO 1,5A pour modèles 300 à 1 000	10	07	133,00 €	✓
	11024468	Potentiomètre moteur EC 0-10V 20K pour modèle 2 000 et 3 000 1	10	13	80,00 €	✓

Entrées d'air / Bouches

Entrées d'air autoréglables

Références	Désignation	Cond.	Famille remise	Prix tarif HT	Stock Aldes
ENTRÉES D'AIR AUTORÉGLABLES STANDARD 33DB					
11011568	Kit EMMA - Blanc - **33 dB**	10	04	9,00 €	✓
11011510	EMMA - Blanc	10	04	6,64 €	✓
ACCESSOIRES POUR CAISSONS					
11011132	EA MOD 30 - Blanc	10	04	23,00 €	✓
11011539	Kit EA30 - Blanc - **37 dB**	60	04	25,50 €	✓
11011580	KIT EA45 - Blanc - **36 dB**	60	04	27,00 €	✓

Bouches autoréglables

Références	Désignation	Cond.	Famille remise	Prix tarif HT	Stock Aldes
BAP'SI SIMPLE DÉBIT SANITAIRE MODULO (possibilité de régler le débit)					
11019090	BAP'SI S1-Modulo Ø 125 mm (15-20-30 m³/h)	10	03	30,50 €	✓
11019091	BAP'SI S2-Modulo Ø 125 mm (30-45-60 m³/h)	10	03	30,50 €	✓
11019094	BAP'SI S1-Modulo sans fût (15-20-30 m³/h)	10	03	25,00 €	✓
BAP'SI SIMPLE DÉBIT SANITAIRE STANDARD					
11019003	BAP'SI 15 - Ø 125 mm	10	03	30,50 €	✓
11019004	BAP'SI 30 - Ø 125 mm	10	03	30,50 €	✓
11019005	BAP'SI 45 - Ø 125 mm	10	03	30,50 €	✓
11019006	BAP'SI 60 - Ø 125 mm	10	03	30,50 €	✓
BAP'SI SIMPLE DÉBIT SANITAIRE SANS FÛT					
11019007	BAP'SI 15 sans fût	5	03	25,00 €	✓
11019008	BAP'SI 30 sans fût	10	03	25,00 €	✓
BAP'SI TWIN					
11019185	BAP'SI TWIN 15 Ø 125 mm - Blanc	5	03	33,70 €	✓
11019186	BAP'SI TWIN 30 Ø 125 mm - Blanc	5	03	33,70 €	✓
11019187	BAP'SI TWIN 45 Ø 125 mm - Blanc	5	03	33,70 €	✓
11019188	BAP'SI TWIN 60 Ø 125 mm - Blanc - Modulo	5	03	33,70 €	✓
11019189	BAP'SI TWIN 75 Ø 125 mm - Blanc	5	03	33,70 €	✓
11019190	BAP'SI TWIN 90 Ø 125 mm - Blanc	5	03	33,70 €	✓
11019191	BAP'SI TWIN 100 Ø 125 mm - Blanc - Modulo	10	03	42,40 €	✓
11019192	BAP'SI TWIN 120 Ø 125 mm - Blanc	10	03	42,40 €	✓
11019193	BAP'SI TWIN 150 Ø 125 mm - Blanc	10	03	42,40 €	✓
11019200	BAP'SI TWIN SOUFFLAGE SANS FÛT - Blanc	5	03	27,10 €	✓

Accessoires pour bouches autoréglables

Références	Désignation	Cond.	Famille remise	Prix tarif HT	Stock Aldes
RACCORDEMENTS DES BOUCHES À LA COLONNE					
11012220	Manchette épaulement - Ø 125 mm H60	55	03	10,40 €	✓
11053972	Manchon placo Ø 125 mm - gorge L100	36	10	14,80 €	✓
11015001	RENVOI DE CORDELETTE	10	03	3,64 €	✓
11019023	FÛT - Ø 125 mm ①	10	03	7,50 €	✓
11019024	FÛT - Ø 116 mm ①	10	03	9,31 €	✓
11019025	Fût - Ø 100 mm ①	10	03	9,31 €	✓
11019050	Platine réno à griffes - RAL9003 ②	10	03	21,80 €	✓
11019054	Platine réno à vis - RAL9003 ③	33	03	15,10 €	✓
11019429	Anneau phonique - Ø 125 mm	5	03	17,90 €	✓
11091823	3M ALFLEX Alu Compact - Ø 125 mm	15	22	30,40 €	✓

Diffusion

Diffusion d'air

	Références	Désignation	Cond.	Famille remise	Prix tarif HT	Stock Aldes
ColorLINE® - GRILLE PLASTIQUE DESIGN						
	11022156	Kit ColorLINE® - Blanc - Ø 80 mm	24	01	28,70 €	✓
	11022157	Kit ColorLINE® - Blanc - Ø 125 mm	24	01	35,40 €	✓
SÉRIE BIM2 - PETITS TERMINAUX FIXES MÉTALLIQUES (300 : soufflage positionnement mural - Reprise murale ou plafond / 320 : soufflage plafond)						
	11052309	BIM2 300 - Ø 125 mm ❶ - RAL 9003 30%	16	10	95,80 €	✓
	11052310	BIM2 300 - Ø 160 mm ❶ - RAL 9003 30%	9	10	106,00 €	
❶	11052311	BIM2 300 - Ø 200 mm ❶ - RAL 9003 30%	12	10	129,00 €	✓
	11052314	BIM2 320 - Ø 125 mm ❷ - RAL 9003 30%	16	10	95,80 €	
	11052315	BIM2 320 - Ø 160 mm ❷ - RAL 9003 30%	9	10	104,00 €	✓
	11052316	BIM2 320 - Ø 200 mm ❷ - RAL 9003 30%	12	10	131,00 €	✓
❷	11053972	Manchette BIM - Ø 125 mm	60	10	14,80 €	✓
	11053353	Manchette BIM - Ø 160 mm	36	10	18,10 €	✓
	11053354	Manchette BIM - Ø 200 mm	27	10	21,20 €	✓
SERIE SR 135 - PETITS TERMINAUX RÉGLABLES						
	11052278	SR 135 Ø 125 mm - S/E acoustique RAL 9003	7	10	37,00 €	✓
	11052279	SR 135 Ø 160 mm - S/E acoustique RAL 9003	7	10	53,40 €	✓
	11052280	SR 135 Ø 200 mm - S/E acoustique RAL 9003	7	10	74,70 €	✓
ACCESSOIRES POUR SR 135						
	11053972	Manchon placo Ø 125 mm - gorge L100 pour SR 135	36	10	14,80 €	✓
	11053973	Manchon placo Ø 160 mm - gorge L100 pour SR 135	24	10	19,30 €	✓
	11053974	Manchon placo Ø 200 mm - gorge L100 pour SR 135	14	10	24,30 €	✓
MODULES DE RÉGULATION MR Ø 125 MM - Produit prêt à installer : aucun réglage à faire						
	11016253	MR Mono Ø 125 mm / 30 m³	48	11	44,80 €	✓
	11016254	MR Mono Ø 125 mm / 45 m³	48	11	44,80 €	✓
	11016256	MR Mono Ø 125 mm / 60 m³	48	11	44,80 €	✓
	11016262	MR Mono Ø 125 mm / 90 m³	48	11	44,80 €	✓
MODULES DE RÉGULATION MR Ø 160 MM - Produit prêt à installer : aucun réglage à faire						
	11016281	MR Mono Ø 160 mm / 120 m³	28	11	64,50 €	✓
	11016284	MR Mono Ø 160 mm / 150 m³	28	11	64,50 €	✓
	11016287	MR Mono Ø 160 mm / 180 m³	28	11	64,50 €	✓
	11016289	MR Mono Ø 160 mm / 200 m³	28	11	64,50 €	✓
MODULES DE RÉGULATION MR Ø 200 MM - Produit prêt à installer : aucun réglage à faire						
	11016294	MR Mono Ø 200 mm / 250 m³	15	11	95,40 €	✓
	11016296	MR Mono Ø 200 mm / 300 m³	15	11	95,40 €	✓
	11016298	MR Mono Ø 200 mm / 350 m³	15	11	95,40 €	✓
	11016299	MR Mono Ø 200 mm / 400 m³	15	11	95,40 €	✓
MODULES DE RÉGULATION MULTIDÉBIT MR MODULO : Seulement 1 produit pour couvrir plusieurs débits						
	11016309	MR Modulo Ø 125 mm / 15-85 m³	36	11	50,00 €	✓
	11016310	MR Modulo Ø 125 mm / 100-190 m³	24	11	55,40 €	✓
	11016312	MR Modulo Ø 160 mm / 100-240 m³	55	11	71,90 €	✓
	11016313	MR Modulo Ø 200 mm / 225-400 m³	28	11	107,00 €	✓

Pour plus de diamètres et de débits voir catalogue général ou aldes.fr

Diffusion d'air

Références		Désignation	Cond.	Famille remise	Prix tarif HT	Stock Aldes
SÉRIE AC 102D : Grilles aluminium à double déflection (soufflage)						
	11050361	AC 102D F3 200x100 ANOD	10	10	46,00 €	✓
	11050363	AC 102D F3 300x100 ANOD	10	10	52,90 €	✓
	11050367	AC 102D F3 300x150 ANOD	10	10	61,70 €	✓
	11050368	AC 102D F3 400x150 ANOD	10	10	74,30 €	✓
Registre SGS						
	11003603	REGISTRE SGS 200x100	10	10	23,60 €	✓
	11003605	REGISTRE SGS 300x100	10	10	29,20 €	✓
	11003609	REGISTRE SGS 300x150	10	10	32,00 €	✓
	11003610	REGISTRE SGS 400x150	10	10	36,60 €	✓
Plenum ME						
	11053611	PLENUM ME F3 200x100/D125 PC	56	10	72,50 €	✓
	11053602	PLENUM ME F3 300x100/D125 PC	36	10	81,90 €	✓
	11053604	PLENUM ME F3 300x150/D160 PC	24	10	92,10 €	✓
	11053605	PLENUM ME F3 400x150/D160 PC	18	10	113,00 €	✓
Contre-cadre grille						
	11053761	CONTRE-CADRE GRILLE F4 200x100	1	10	13,20 €	
	11053763	CONTRE-CADRE GRILLE F4 300x100	1	10	14,20 €	
	11053767	CONTRE-CADRE GRILLE F4 300x150	1	10	14,80 €	
	11053768	CONTRE-CADRE GRILLE F4 400x150	1	10	16,00 €	
GD102 : Grille pour conduit circulaire						
	11050108	GD102 F1 325 x 75	30	10	64,90 €	✓
	11053969	N 325X75 DAMPER	28	10	44,20 €	✓
TWISTED : Diffuseur à jet hélicoïdal (plenum inclus)						
	11051163	Twisted 850W Ø 200 AXB 600x600 - Soufflage	8	10	375,00 €	✓
	11051164	Twisted 850W Ø 200 AXB 600x600 - Reprise	8	10	408,00 €	✓

Grilles

Grilles extérieures

Références		Désignation	Cond.	Famille remise	Prix tarif HT	Stock Aldes
SÉRIE AR 637 : Grille extérieure circulaire aluminium						
	11052240	AR 637 F0 - Ø 125 mm CFG	1	10	149,00 €	✓
	11052241	AR 637 F0 - Ø 160 mm CFG	1	10	155,00 €	✓
	11052242	AR 637 F0 - Ø 200 mm CFG	1	10	181,00 €	✓
	11052243	AR 637 F0 - Ø 250 mm CFG	80	10	226,00 €	✓
SÉRIE AWA 251 ALUMINIUM						
	11052032	AWA 251 200 X 200 CFG	1	10	114,00 €	✓
	11052090	AWA 251 250 x 250 CFG	10	10	139,00 €	✓
	11052039	AWA 251 300 X 300 CFG	1	10	149,00 €	✓
	11052045	AWA 251 400 x 400 CFG	50	10	201,00 €	✓
	11052154	AWA 251 450 x 450 CFG	7	10	236,00 €	✓
	11052052	AWA 251 500 x 500 CFG	20	10	246,00 €	✓
SÉRIE AG 638 ALUMINIUM - PETITES DIMENSIONS						
	11052011	AG 638 200x200 F1 CFG	20	10	99,60 €	✓
	11052012	AG 638 300x300 F1 CFG	10	10	147,00 €	✓
SÉRIE AG 639 ALUMINIUM - GRANDES DIMENSIONS						
	11052283	AG 639 F1 600 x 600 CFG	10	10	278,00 €	✓
	11052286	AG 639 F1 800 x 800 CFG	10	10	419,00 €	✓

Réseaux et accessoires de pose : voir section RÉSEAUX à partir de la page «Réseaux», page 111.

Clapets

Description

- FTE 70°C : sonde qui équipe tous les clapets par défaut
- FDCU1 : jeu de contact début et fin de course
- VDS 24/48 : bobine de déclenchement à émission 24/48V
- EHOP : moteur de réarmement à distance

Retrouvez toute la réglementation des clapets coupe-feu dans le Catalogue Général ALDES ou sur **aldes.fr**

Clapets coupe-feu

CLAPETS COUPE-FEU ISONE CIRCULAIRE				
Tailles	ISONE 2.1 Fusible thermique de déclenchement 70°C	ISONE 2.1 Fusible thermique de déclenchement 70°C + contacts début et fin de course	ISONE 2.1 Fusible thermique de déclenchement 70°C + contacts début et fin de course + déclencheur à émission VDS 24/48V	ISONE 2.1 Fusible thermique de déclenchement 70°C + contacts début et fin de course + déclencheur émission VDS 24/48V + moteur de réarmement
Ø 100 mm	11041307 206,00 €	11041308 260,00 €	11041309 419,00 €	11041310 719,00 €
Ø 125 mm	11043346 205,00 € **Stock**	11043178 265,00 € **Stock**	11043398 422,00 € **Stock**	11043399 723,00 € **Stock**
Ø 160 mm	11043347 210,00 € **Stock**	11043416 269,00 € **Stock**	11043425 426,00 € **Stock**	11043426 729,00 € **Stock**
Ø 200 mm	11043348 227,00 € **Stock**	11043427 284,00 € **Stock**	11043428 442,00 € **Stock**	11043429 743,00 € **Stock**
Ø 250 mm	11043349 238,00 € **Stock**	11043436 298,00 € **Stock**	11043437 457,00 € **Stock**	11043438 757,00 € **Stock**
Ø 315 mm	11043371 274,00 € **Stock**	11043439 334,00 € **Stock**	11043466 492,00 € **Stock**	11043467 794,00 € **Stock**
Ø 355 mm	11043378 377,00 € **Stock**	11041312 428,00 €	11041313 587,00 € **Stock**	11041314 888,00 €
Ø 400 mm	11043379 404,00 € **Stock**	11041316 454,00 €	11041317 612,00 €	11041318 914,00 €
Ø 450 mm	11041319 439,00 €	11041320 494,00 €	11041321 651,00 €	11041322 953,00 €
Ø 500 mm	11041323 458,00 €	11041324 512,00 €	11041325 670,00 €	11041326 970,00 €
FAMILLE DE REMISE	*35*			

Centrales de traitement d'air

TERTIAIRE NEUF RÉNOVATION Selector DFE Aldes CAD Library

Application

- Commerces
- Enseignement
- Bureaux
- Santé
- Hôtellerie et restauration

Pour chaque besoin, nous vous proposons la centrale de traitement d'air adaptée. Rendez-vous sur **aldes.fr** pour découvrir nos gammes.

DFE® Micro-Watt

Description

- DFE® Micro-Watt est une unité compacte à échangeur contre-flux abordable pour les petites pièces, qui fournit un air intérieur de bonne qualité et dispose d'une interface de commande simple.

Centrales contre flux en local technique

DFE® MICRO-WATT - REFOULEMENT HORIZONTAL					
Tailles	Désignation	Base	Toiture	Manchette	Raccord. souple
470 m³/h 200Pa Ø 200 mm	**DFE 450 M5 ePM10 50% SANS TÉLÉCOMMANDE**	11060820 5 902,00 € **Stock**	11058177 866,00 € **Stock**	11094296 56,10 € **Stock**	11096934 27,10 € **Stock**
630 m³/h 200Pa Ø 250 mm	**DFE 600 M5 ePM10 50% SANS TÉLÉCOMMANDE**	11060821 8 816,00 € **Stock**	11058178 1001,00 € **Stock**	11094297 71,30 € **Stock**	11096935 33,80 € **Stock**
630 m³/h 200Pa Ø 315 mm	**DFE 800 M5 ePM10 50% SANS TÉLÉCOMMANDE**	11060822 11 629,00 € **Stock**	11058179 1001,00 € **Stock**	11094298 86,50 € **Stock**	11096936 35,00 € **Stock**
630 m³/h 200Pa Ø 355 mm	**DFE 1000 M5 ePM10 50% SANS TÉLÉCOMMANDE**	11060823 14 256,00 € **Stock**	11058180 1 083,00 € **Stock**	11094299 98,50 € **Stock**	11096937 39,50 € **Stock**
FAMILLE DE REMISE		***07***	***07***	***22***	***22***

DFE® MICRO-WATT - REFOULEMENT VERTICAL					
Tailles	Désignation	Base	Toiture	Manchette	Raccord. souple
450 m³/h 200Pa Ø 200 mm	**DFE TOP 450 SANS TÉLÉCOMMANDE**	11060834 6 126,00 € **Stock**	-	11094296 51,00 € **Stock**	11056102 123,00 € **Stock**
FAMILLE DE REMISE		***07***	***-***	***22***	***13***

ACCESSOIRES DFE				
	Désignation	Références	Prix tarif HT	Stock Aldes
1 par centrale DFE	**RELAIS SAT3**	11058149	96,60 €	**Stock**
1 par centrale DFE	**Relais SAT Modbus**	11058442	558,00 €	**Stock**
1 par centrale DFE	**TÉLÉCOMMANDE TACTILE DFE TACTOUCH**	11069101	1012,00 €	**Stock**
1 par centrale DFE	**Kit sonde de pression**	11058050	153,00 €	**Stock**
FAMILLE DE REMISE		***07***		

CENTRALES DE TRAITEMENT D'AIR

NEXA Eco R Top

Description

- L'unité NEXA Eco R Top est une unité compacte à échangeur contre-flux abordable pour les petites pièces, qui fournit un air intérieur de bonne qualité et dispose d'une interface de commande simple.

Centrales rotatives pour local technique

NEXA ECO R TOP - REFOULEMENT VERTICAL						
Tailles	Désignation	Base sans batterie	+ batterie électrique de post chauffage intégrée	+ batterie de post chauffage eau chaude en gaine	+ batterie change over en gaine	+ batterie de préchauffage électrique et batterie change over en gaine
450 m³/h 200Pa	**NEXA Eco R Top 400**	11061310 12 039,98 € Sur commande	11061315 12 533,95 € Sur commande	11061340 13 175,49 € Sur commande	11061330 14 008,79 € Sur commande	11061335 14 781,29 € Sur commande
550 m³/h 200Pa	**NEXA Eco R Top 700**	11061311 12 907,26 € Sur commande	11061316 13 340,39 € Sur commande	11061341 14 139,33 € Sur commande	11061331 15 739,77 € Sur commande	11061336 16 469,36 € Sur commande
900 m³/h 200Pa	**NEXA Eco R Top 1000**	11061312 15 239,07 € Sur commande	11061317 15 597,03 € Sur commande	11061342 16 819,85 € Sur commande	11061332 18 546,40 € Sur commande	11061337 19 689,91 € Sur commande
1500 m³/h 200Pa	**NEXA Eco R Top 1500**	11061313 17 190,01 € Sur commande	11061318 18 182,54 € Sur commande	11061343 18 608,05 € Sur commande	11061333 20 954,17 € Sur commande	11061338 21 665,88 € Sur commande
1850 m³/h 200Pa	**NEXA Eco R Top 2000**	11061314 18 191,40 € Sur commande	11061319 19 428,06 € Sur commande	11061344 19 807,94 € Sur commande	11061334 22 813,91 € Sur commande	11061339 24 215,86 € Sur commande
FAMILLE DE REMISE		*07*	*07*	*07*	*07*	*07*

ACCESSOIRES NEXA ECO R TOP							
	Désignation	Pré filtre G4 ISO coarse 65%	Filtre reprise M5 - ISO EPM10 50%	Filtre air neuf F7 ISO EPM1 55%	Kit servo moteur 0-10V et vanne 3 voies batteries change over	Kit servo moteur 0-10V et vanne 3 voies batteries eau chaude	Kit antigel pour batterie hydraulique (registre + moteur)
1 par centrale NEXA Eco R Top	**NEXA Eco R Top 400**	11061450 136,18 € Stock	11061445 97,27 € Stock	11061440 131,86 € Stock	11061461 747,92 € Stock	11061471 747,92 € Stock	11061476 710,03 € Stock
1 par centrale NEXA Eco R Top	**NEXA Eco R Top 700**	11061451 34,59 € Stock	11061446 101,60 € Stock	11061441 188,06 € Stock	11061462 789,00 € Stock	11061472 747,92 € Stock	11061477 718,68 € Stock
1 par centrale NEXA Eco R Top	**NEXA Eco R Top 1000**	11061452 34,59 € Stock	11061447 101,60 € Stock	11061442 188,06 € Stock	11061463 789,00 € Stock	11061473 765,22 € Stock	11061478 980,78 € Stock
1 par centrale NEXA Eco R Top	**NEXA Eco R Top 1500**	11061453 43,23 € Stock	11061448 164,28 € Stock	11061443 322,08 € Stock	11061464 789,00 € Stock	11061474 765,22 € Stock	11061479 1 020,70 € Stock
1 par centrale NEXA Eco R Top	**NEXA Eco R Top 2000**	11061454 32,42 € Stock	11061449 112,40 € Stock	11061444 211,84 € Stock	11061465 789,00 € Stock	11061475 765,22 € Stock	11061480 1 064,39 € Stock
FAMILLE DE REMISE		*07*	*07*	*07*	*07*	*07*	*07*

CXc300

Description

- La centrale double flux pour faux plafond la plus économique du marché.
- Intégration en faux plafond
- Installation et pilotage simplifiés (IHM sans fil)
- Disponibilité (stock)

Application

- Double flux plafonnière
- Solution pour faux plafond à échangeur de chaleur contre flux

Centrales contre flux plafonnières

CXc300								
Tailles	Désignation	Base	+ BAT Elect.	+ BAT eau chaude	Vanne 3 voies	Manchette	Raccord. souple	Grille de façade AR637
400 m³/h 200Pa Ø 160 mm	**CXc304**	11060870 9 174,00 € **Stock**	11060875 10 851,00 € **Stock**	11060880 10 917,00 € **Sur commande**	11060886 1 780,00 € **Stock**	11094295 39,40 € **Stock**	11096933 25,70 € **Stock**	11052241 155,00 € **Stock**
700 m³/h 300Pa Ø 200 mm	**CXc307**	11060871 10 954,00 € **Stock**	11060876 12 431,00 € **Stock**	11060881 12 953,00 € **Sur commande**	11060886 1 780,00 € **Stock**	11094296 56,10 € **Stock**	11096934 29,80 € **Stock**	11052242 181,00 € **Stock**
1000 m³/h 300Pa Ø 250 mm	**CXc310**	11060872 11 839,00 € **Stock**	11060877 12 650,00 € **Stock**	11060882 13 944,00 € **Sur commande**	11060886 1 780,00 € **Stock**	11094297 71,30 € **Stock**	11096935 33,80 € **Stock**	11052243 226,00 € **Stock**
1500 m³/h 200Pa Ø 315 mm	**CXc315**	11060873 15 047,00 € **Stock**	11060878 16 935,00 € **Stock**	11060883 17 332,00 € **Sur commande**	11060887 1 863,00 € **Stock**	11094298 86,50 € **Stock**	11096936 35,00 € **Stock**	11052244 397,00 € **Stock**
2000 m³/h 200Pa Ø 355 mm	**CXc320**	11060874 16 591,00 € **Stock**	11060879 17 621,00 € **Stock**	11060884 19 134,00 € **Sur commande**	11060887 1 863,00 € **Stock**	11094299 98,50 € **Stock**	11096937 39,50 € **Stock**	11052260 489,00 € **Sur commande**
FAMILLE DE REMISE		***07***	***07***	***07***	***07***	***22***	***22***	***10***

DEXc300

Description

- Installation simplifiée
- Réponse au juste besoin
- Disponibilité (stock)

Application

- Double flux décentralisée
- Solution compacte et accessible pour salles de classe

Centrales décentralisées

DEXc300								
Tailles	Désignation	Base	+ BAT Dégivrage	+ BAT Elect.	+ BAT Dégivrage et BAT Elect.	+ BAT eau chaude	+ BAT Dégivrage et BAT eau chaude	Grille de façade AR637
500 m³/h 150Pa Ø 250 mm	**DEXc304**	11059018 10 250,00 € **Sur commande**	11059019 10 713,00 € **Sur commande**	11059020 12 160,00 € **Sur commande**	11059028 12 624,00 € **Sur commande**	11059029 10 885,00 € **Sur commande**	11059030 11 347,00 € **Sur commande**	11052243 226,00 € **Stock**
1100 m³/h 150Pa Ø 315 mm	**DEXc308**	11059038 12 059,00 € **Stock**	11059039 12 603,00 € **Sur commande**	11059040 14 306,00 € **Stock**	11059048 14 851,00 € **Sur commande**	11059049 12 807,00 € **Sur commande**	11059050 13 350,00 € **Sur commande**	11052244 397,00 € **Stock**
FAMILLE DE REMISE		*07*	*07*	*07*	*07*	*07*	*07*	*10*

LA RÉNO C'EST NOUS

Centrale de traitement d'air CXc300

Pour vous, nos centrales de traitement d'air ont été conçues pour une intégration simplifiée en rénovation. Et pour vos clients, ce sont les plus économiques du marché, grâce à l'adaptation intelligente de la température et du flux d'air. En réunissant nos expertises et les qualités de nos centrales pour faux plafonds CXc300, c'est sûr : vos chantiers de rénovation seront des réussites.

aldes | Au cœur du bâtiment

RÉSEAUX

Conduits galva rigides

GUIDE DE CHOIX

Guide de choix diamètre en fonction du débit	180 m³/h max	300 m³/h max	450 m³/h max	700 m³/h max	1100 m³/h max
	Ø 125 mm	Ø 160 mm	Ø 200 mm	Ø 250 mm	Ø 315 mm
Barre Galva Standard	11091243	11091245	11091246	11091247	11091248

CONDUITS GALVA RIGIDES

Références	Désignation	Cond.	Famille remise	Prix tarif HT	Stock Aldes
11091243	BS Galva 3M - Ø 125 mm	78	22	37,70 €	✓
11091245	BS Galva 3M - Ø 160 mm	40	22	49,90 €	✓
11091246	BS Galva 3M - Ø 200 mm	28	22	64,10 €	✓
11091247	BS Galva 3M - Ø 250 mm	15	22	84,70 €	✓
11091248	BS Galva 3M - Ø 315 mm	8	22	107,00 €	✓

GAMME D'ACCESSOIRES GALVA À JOINTS

Description :

- Facilité de mise en œuvre et rapidité de montage
- Solution saine : pas de mastic à utiliser
- Etanchéité classe D selon la norme EN 12 237

Références	Désignation	Cond.	Famille remise	Prix tarif HT	Stock Aldes
TÉS ÉQUERRE					
11098002	Té Galva + joint - Ø 125/125 mm	52	22	21,60 €	✓
11098005	Té Galva + joint - Ø 160/160 mm	29	22	29,00 €	✓
11098006	Té Galva + joint - Ø 160/125 mm	32	22	32,70 €	✓
11098008	Té Galva + joint - Ø 200/200 mm	32	22	41,60 €	✓
11098009	Té Galva + joint - Ø 200/160 mm	40	22	38,10 €	✓
11098010	Té Galva + joint - Ø 200/125 mm	50	22	34,50 €	✓
11098011	Té Galva + joint - Ø 250/250 mm	19	22	64,00 €	✓
11098012	Té Galva + joint - Ø 250/200 mm	20	22	54,70 €	✓
11098013	Té Galva + joint - Ø 250/160 mm	22	22	48,00 €	✓
11098014	Té Galva + joint - Ø 250/125 mm	36	22	39,10 €	✓
11098015	Té Galva + joint - Ø 315/315 mm	9	22	97,80 €	✓
11098016	Té Galva + joint - Ø 315/250 mm	12	22	88,10 €	✓
11098017	Té Galva + joint - Ø 315/200 mm	6	22	68,90 €	✓
11098018	Té Galva + joint - Ø 315/160 mm	16	22	66,30 €	✓
11098019	Té Galva + joint - Ø 315/125 mm	20	22	56,80 €	✓
COUDES 45°					
11098122	Coude 45° Galva + joint Ø 125 mm embouti	1	22	17,50 €	✓
11098123	Coude 45° Galva + joint Ø 160 mm embouti	1	22	20,10 €	✓
11098124	Coude 45° Galva + joint Ø 200 mm embouti	60	22	25,90 €	✓
11098125	Coude 45° Galva + joint Ø 250 mm	27	22	33,30 €	✓
11098126	Coude 45° Galva + joint Ø 315 mm	12	22	51,00 €	✓

Accessoires à joints galva (suite)

	Références	Désignation	Cond.	Famille remise	Prix tarif HT	Stock Aldes
COUDES 90°						
	11098142	Coude 90° Galva + joint Ø 125 mm embouti	60	22	19,70 €	✓
	11098143	Coude 90° Galva + joint Ø 160 mm embouti	60	22	28,60 €	✓
	11098144	Coude 90° Galva + joint Ø 200 mm embouti	33	22	36,30 €	✓
	11098145	Coude 90° Galva + joint Ø 250 mm	15	22	50,20 €	✓
	11098146	Coude 90° Galva + joint Ø 315 mm	8	22	68,60 €	✓
RM - RACCORD MÂLE						
	11098162	RM Galva + joint Ø 125 m	90	22	8,25 €	✓
	11098163	RM Galva + joint Ø 160 mm	85	22	9,46 €	✓
	11098164	RM Galva + joint Ø 200 mm	50	22	11,60 €	✓
	11098165	RM Galva + joint Ø 250 mm	63	22	13,30 €	✓
	11098166	RM Galva + joint Ø 315 mm	36	22	17,40 €	✓
RCC - RACCORD CONIQUE CONCENTRIQUE						
	11098184	RCC Galva + joint Ø 160/125 mm	60	22	16,60 €	✓
	11098186	RCC Galva + joint Ø 200/160 mm	75	22	22,00 €	✓
	11098189	RCC Galva + joint Ø 250/200 mm	38	22	24,10 €	✓
BMJ - BOUCHON MÂLE À JOINT						
	11098215	BMJ Galva - Ø 125 mm	60	22	11,90 €	✓
	11098216	BMJ Galva - Ø 160 mm	40	22	14,50 €	✓
	11098217	BMJ Galva - Ø 200 mm	50	22	15,60 €	✓
	11098218	BMJ Galva - Ø 250 mm	22	22	20,80 €	✓
	11098219	BMJ Galva - Ø 315 mm	16	22	26,40 €	✓
PEC - PIQUAGE EQUERRE CIRCULAIRE						
	11098261	PEC Galva + joint Ø 125/125 mm	65	22	8,47 €	✓
	11098262	PEC Galva + joint Ø 125/160 mm	75	22	8,58 €	✓
	11098263	PEC Galva + joint Ø 125/200 mm	75	22	8,58 €	✓
CP 2A - CAISSON PIQUAGE						
	11098080	CP 2A Galva - Ø 125/200 mm + joint	30	22	122,00 €	✓
	11098081	CP 2A Galva - Ø 160/250 mm + joint	20	22	134,00 €	✓
	11098082	CP 2A Galva - Ø 200/315 mm + joint	10	22	208,00 €	✓
CRE - COLLECTEUR RACCORD ÉTAGE						
	11098050	CRE Galva - Ø 125 1/125 mm + joint	84	22	30,10 €	✓
	11098053	CRE Galva - Ø 160 1/125 mm + joint	50	22	32,60 €	✓
	11098055	CRE Galva - Ø 160 1-2/125 mm + joint	30	22	46,40 €	✓
	11098057	CRE Galva - Ø 200 1/125 mm + joint	33	22	35,80 €	✓
	11098059	CRE Galva - Ø 200 1-2/125 mm + joint	25	22	49,70 €	✓

GAMME D'ACCESSOIRES STANDARD

Description :

- Etanchéité à réaliser par l'ajout de mastic et/ou de bande à trous

	Références	Désignation	Cond.	Famille remise	Prix tarif HT	Stock Aldes
RM - RACCORD MÂLE						
	11093041	RM Galva - Ø 80 mm	80	22	4,29 €	✓
	11093043	RM Galva - Ø 125 mm	81	22	3,74 €	✓
	11093045	RM Galva - Ø 160 mm	70	22	3,85 €	✓
	11093046	RM Galva - Ø 200 mm	50	22	4,29 €	✓
	11093047	RM Galva - Ø 250 mm	72	22	5,06 €	✓
	11093048	RM Galva - Ø 315 mm	46	22	5,94 €	✓
RF - RACCORD FEMELLE						
	11093063	RF Galva - Ø 125 mm	81	22	7,48 €	✓
	11093065	RF Galva - Ø 160 mm	70	22	8,14 €	✓
	11093066	RF Galva - Ø 200 mm	50	22	8,03 €	✓
	11093067	RF Galva - Ø 250 mm	72	22	10,60 €	✓
	11093068	RF Galva - Ø 315 mm	46	22	13,00 €	✓
TÉ						
	11093107	Té Galva - Ø 125/125 mm	52	22	18,00 €	✓
	11093111	Té Galva - Ø 160/160 mm	28	22	27,50 €	✓
	11093112	Té Galva - Ø 160/125 mm	34	22	27,00 €	✓
	11093116	Té Galva - Ø 200/200 mm	34	22	31,60 €	✓
	11093117	Té Galva - Ø 200/160 mm	34	22	28,50 €	✓
	11093118	Té Galva - Ø 200/125 mm	24	22	26,30 €	✓
	11093122	Té Galva - Ø 250/250 mm	19	22	52,60 €	✓
	11093123	Té Galva - Ø 250/200 mm	22	22	40,60 €	✓
	11093124	Té Galva - Ø 250/160 mm	24	22	37,00 €	✓
	11093125	Té Galva - Ø 250/125 mm	36	22	24,50 €	✓
	11093130	Té Galva - Ø 315/250 mm	12	22	69,50 €	
	11093131	Té Galva - Ø 315/200 mm	14	22	62,40 €	✓
	11093132	Té Galva - Ø 315/160 mm	16	22	50,30 €	
	11093133	Té Galva - Ø 315/125 mm	16	22	48,60 €	✓
COUDES 90°						
	11093382	Coude 90° Galva - Ø 125 mm embouti	60	22	15,70 €	✓
	11093383	Coude 90° Galva - Ø 160 mm embouti	60	22	20,20 €	✓
	11093384	Coude 90° Galva - Ø 200 mm embouti	33	22	28,70 €	✓
	11093385	Coude 90° Galva - Ø 250 mm embouti	15	22	39,30 €	✓
	11093308	Coude 90° Galva - Ø 315 mm	6	22	49,00 €	✓
COUDES 45°						
	11093389	Coude 45° Galva - Ø 125 mm embouti	1	22	13,20 €	✓
	11093390	Coude 45° Galva - Ø 160 mm embouti	1	22	15,10 €	✓
	11093391	Coude 45° Galva - Ø 200 mm embouti	60	22	19,50 €	✓
	11093392	Coude 45° Galva - Ø 250 mm embouti	27	22	25,40 €	✓
	11093348	Coude 45° Galva - Ø 315 mm	12	22	36,10 €	✓

Accessoires pour conduits rigides galva (suite)

	Références	Désignation	Cond.	Famille remise	Prix tarif HT	Stock Aldes
BMF - BOUCHON MÂLE FEMELLE						
	11093403	BFM Galva - Ø 125 mm	27	22	4,40 €	✓
	11093405	BFM Galva - Ø 160 mm	32	22	4,51 €	✓
	11093406	BFM Galva - Ø 200 mm	20	22	5,72 €	✓
	11093407	BFM Galva - Ø 250 mm	32	22	7,48 €	✓
	11093408	BFM Galva - Ø 315 mm	25	22	11,20 €	✓
RCC - RACCORD CONIQUE CONCENTRIQUE						
	11093502	RCC Galva - Ø 125/80 mm	63	22	13,10 €	✓
	11093503	RCC Galva - Ø 160/125 mm	75	22	12,50 €	✓
	11093506	RCC Galva - Ø 200/160 mm	80	22	14,90 €	✓
	11093507	RCC Galva - Ø 200/125 mm	56	22	16,80 €	✓
	11093509	RCC Galva - Ø 250/200 mm	38	22	17,90 €	✓
	11093510	RCC Galva - Ø 250/160 mm	36	22	19,80 €	✓
	11093511	RCC Galva - Ø 250/125 mm	23	22	25,70 €	✓
	11093512	RCC Galva - Ø 315/250 mm	40	22	23,40 €	✓
RG - REGISTRE						
	11094441	RG Galva - Ø 125 mm	25	22	33,60 €	✓
	11094442	RG Galva - Ø 160 mm	20	22	39,50 €	✓
	11094443	RG Galva - Ø 200 mm	16	22	40,60 €	✓
	11094444	RG Galva - Ø 250 mm	72	22	49,40 €	✓
	11094445	RG Galva - Ø 315 mm	40	22	66,40 €	✓
PEC - PIQUAGE ÉQUERRE CIRCULAIRE						
	11094541	PEC Galva - Ø 125/125 mm	65	22	7,04 €	✓
	11094542	PEC Galva - Ø 125/150-160 mm	75	22	6,27 €	✓
	11094543	PEC Galva - Ø 125/200 mm	80	22	6,27 €	✓
PEP - PIQUAGE ÉQUERRE SUR PLAT						
	11094613	PEP Galva - Ø 125 mm	1	22	8,69 €	✓
	11094614	PEP Galva - Ø 160 mm	50	22	9,24 €	✓
	11094615	PEP Galva - Ø 200 mm	40	22	11,10 €	✓
	11094616	PEP Galva - Ø 250 mm	40	22	12,40 €	✓
	11094617	PEP Galva - Ø 315 mm	28	22	15,70 €	✓

CONDUITS SEMI-RIGIDES

	Références	Désignation	Cond.	Famille remise	Prix tarif HT	Stock Aldes
CONDUIT SEMI-RIGIDE ALFLEX GALVA						
	11091801	Longueur 3 m ALFLEX Galva - Ø 80 mm	27	22	37,00 €	✓
	11091802	Longueur 3 m ALFLEX Galva - Ø 100 mm	23	22	52,00 €	✓
	11091803	Longueur 3 m ALFLEX Galva - Ø 125 mm	13	22	44,00 €	✓
	11091805	Longueur 3 m ALFLEX Galva - Ø 160 mm	9	22	61,40 €	✓
	11091806	Longueur 3 m ALFLEX Galva - Ø 200 mm	5	22	84,60 €	✓
	11091807	Longueur 3 m ALFLEX Galva - Ø 250 mm	4	22	177,00 €	✓
	11091808	Longueur 3 m ALFLEX Galva - Ø 315 mm	1	22	253,00 €	✓
CONDUIT SEMI-RIGIDE ALFLEX ALU						
	11091821	3 m ALFLEX Alu compact - Ø 80 mm	40	22	30,80 €	✓
	11091822	3 m ALFLEX Alu compact - Ø 100 mm	24	22	34,00 €	✓
	11091823	3 m ALFLEX Alu compact - Ø 125 mm	15	22	30,40 €	✓
	11091825	3 m ALFLEX Alu compact - Ø 160 mm	10	22	47,00 €	✓
	11091826	3 m ALFLEX Alu compact - Ø 200 mm	6	22	84,60 €	✓
	11091827	3 m ALFLEX Alu compact - Ø 250 mm	4	22	116,00 €	✓
	11091828	3 m ALFLEX Alu compact - Ø 315 mm	1	22	155,00 €	✓
LIAISON FLEXIBLE ÉTANCHE						
	11091315	RT flexible C - Ø 125 mm - 10-30 cm	16	22	40,00 €	✓
	11091316	RT flexible C - Ø 125 mm - 30-120 cm	8	22	40,40 €	✓
	11018569	Manchette trident RT flexible	60	22	3,85 €	✓
	11091347	Kit ALFLEX compact gaz - Ø 125 mm	50	22	59,20 €	✓
CONDUIT FLEXIBLE ALUMINIUM						
	11091903	10 m Algaine Alu M0 - Ø 125 mm (raccordement piquage à la bouche en tertiaire)	1	22	61,00 €	✓
	11091917	10 m Algaine Alu CALO. M0-M1 - Ø 125 mm (raccordement piquage à la bouche avec isolation thermique)	1	22	113,00 €	✓
	11091932	10 m Algaine Alu INSO. M0-M1 - Ø 125 mm (raccordement piquage à la bouche avec atténuation phonique)	1	22	108,00 €	✓

Accessoires pour conduits semi-rigides galva

	Références	Désignation	Cond.	Famille remise	Prix tarif HT	Stock Aldes
CU - COLLIERS UNIVERSELS ANTIVIBRATION						
	11091060	CU isolé - Ø 125 mm	60	22	5,28 €	✓
	11091059	CU isolé - Ø 160 mm	50	22	5,83 €	✓
	11091058	CU isolé - Ø 200 mm	30	22	6,93 €	✓
	11091057	CU isolé - Ø 250 mm	30	22	8,03 €	✓
	11091056	CU isolé - Ø 315 mm	30	22	9,35 €	✓
MANCHETTES SOUPLES : MS PRO (Étanche M0)						
	11094295	MS PRO V2 - Ø 160 mm	1	22	39,40 €	✓
	11094296	MS PRO V2 - Ø 200 mm	1	22	56,10 €	✓
	11094297	MS PRO V2 - Ø 250 mm	1	22	71,30 €	✓
	11094298	MS PRO V2 - Ø 315 mm	70	22	86,50 €	✓
RACCORDS SOUPLES						
	11096932	Raccord souple - Ø 125 mm	25	22	28,30 €	✓
	11096933	Raccord souple - Ø 160 mm	25	22	25,70 €	✓
	11096934	Raccord souple - Ø 200 mm	25	22	29,80 €	✓
	11096935	Raccord souple - Ø 250 mm	10	22	33,80 €	✓
	11096936	Raccord souple - Ø 315 mm	10	22	35,00 €	✓
ACCESSOIRES DE POSE						
1	11091099	PST PTE platine 150 x 100	10	22	43,30 €	✓
	11091126	Pied support Terrasse caoutchouc 300x300 mm 1	1	22	61,30 €	✓
	11091148	Boîte de 500 vis - Ø 4,2 x 13 TCB carrée	6	22	25,70 €	✓
	11094653	Sac de 10 CSF - Ø 125 mm	1	22	24,20 €	✓
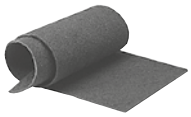 2	11090046	JTD 0,25 m x 1 m x 4 mm	1	22	15,00 €	✓
	11090049	Rouleaux bande à trous 17 mm x 25 m	1	22	46,90 €	✓
	11090054	JTD joint T. dalle adhésive EP5 220 mm x 25 ml 2	42	22	162,00 €	✓
ACCESSOIRES D'ÉTANCHÉITÉ						
	11091010	Rouleaux adhésif toile RAV 50 mm x 50 m	1	22	27,20 €	✓
	11091013	Rouleaux adhésif Alu 50 mm x 50 m	1	22	25,10 €	✓
	11091042	Rouleaux bande mastic Alu RAF 50 mm x 15 m	1	22	58,30 €	✓
	11091077	Pot 1 kg mastic acrylique	6	22	22,80 €	✓
	11091078	Pot 6 kg mastic acrylique	1	22	88,60 €	✓

Simple flux

EasyHOME Hygro Classic
EasyHOME Auto

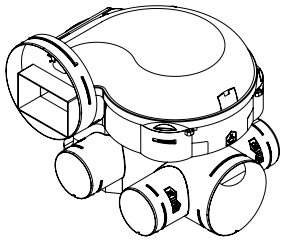

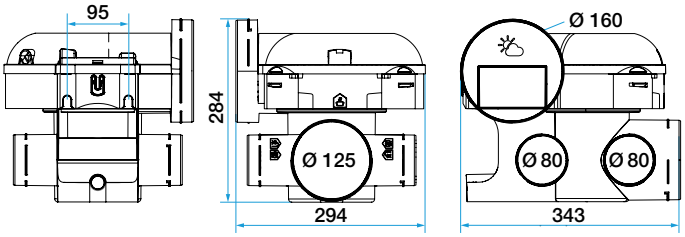

EasyHOME Hygro Premium MW', MP et HP+
EasyHOME Auto DHU

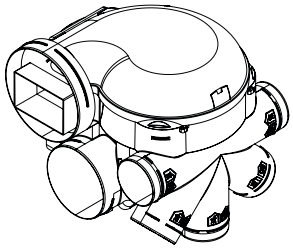

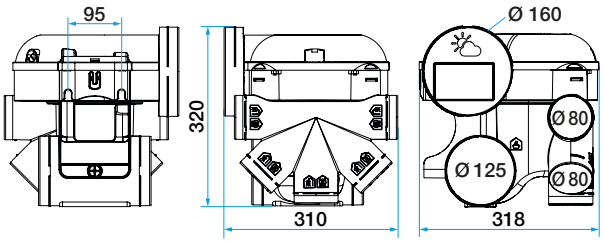

EasyHOME Hygro Compact Classic, Compact Premium MW
EasyHOME Hygro Compact Premium MP
EasyHOME PureAIR Compact
EasyHOME Auto DHU Compact
EasyHOME Auto Compact

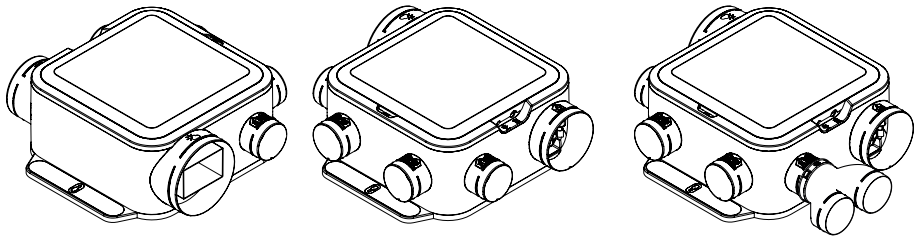

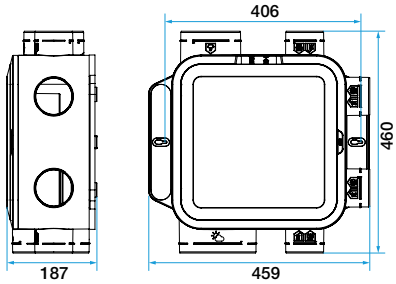

EasyHOME Hygro Compact Premium HP+

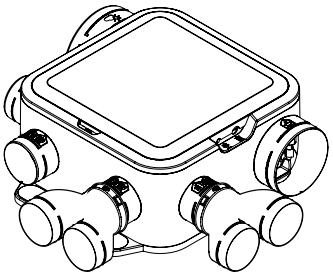

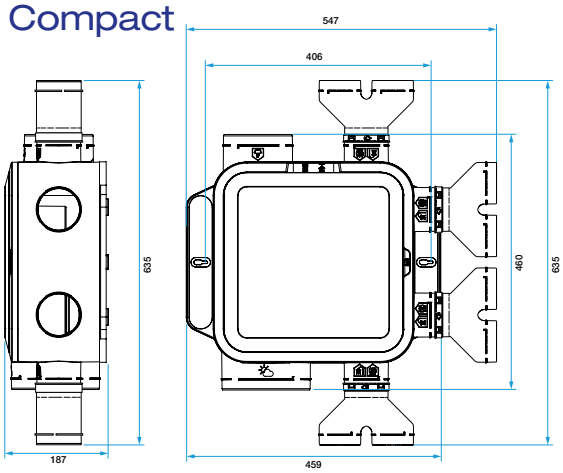

EasyHOME SensAIR

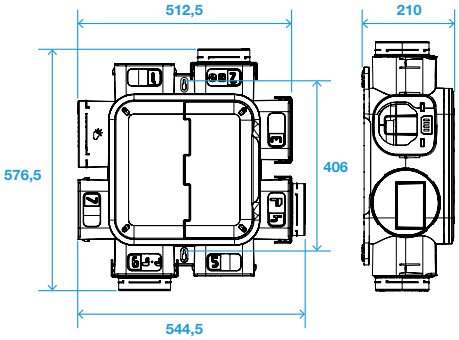

Double flux

Nano AIR

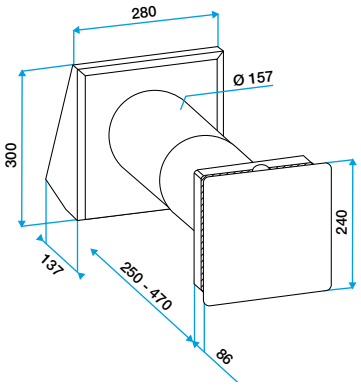

InspirAIR® Side

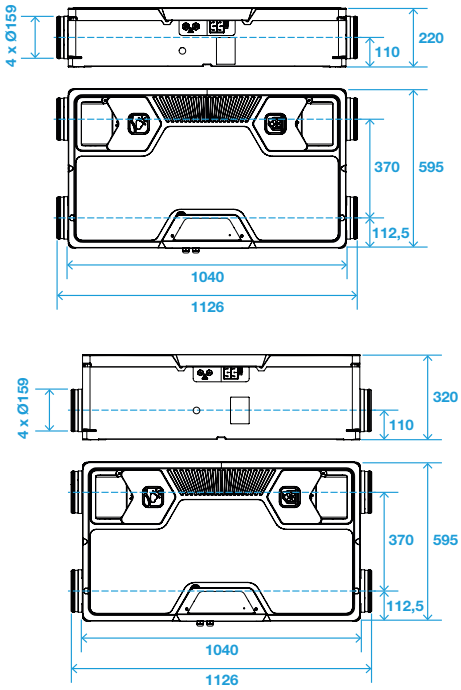

InspirAIR® Top

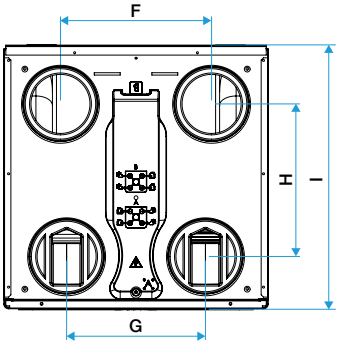

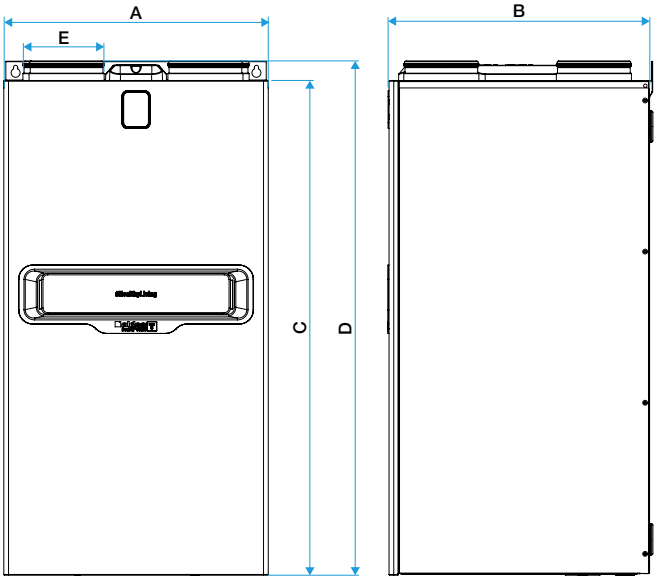

InspirAIR® Top 210

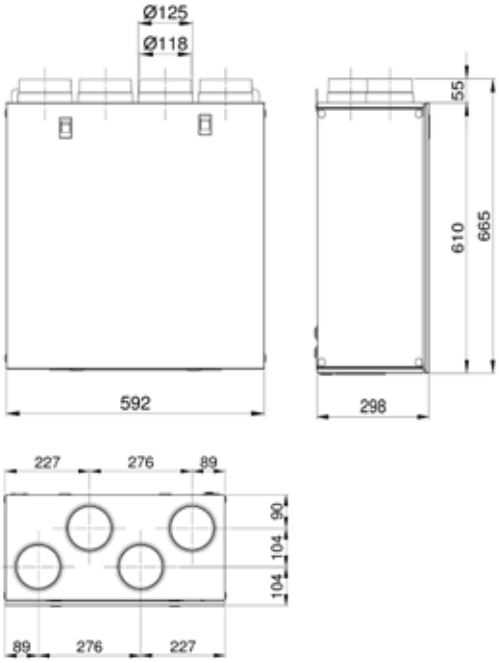

	A	B	C	D	Ø E	F	G	H	I	Poids
InspirAIR® Top Classic	560	560	1045	1088	160	320	294	323	560	28 kg
InspirAIR® Top Premium										41 kg

Confort thermique

T.Flow® Hygro+

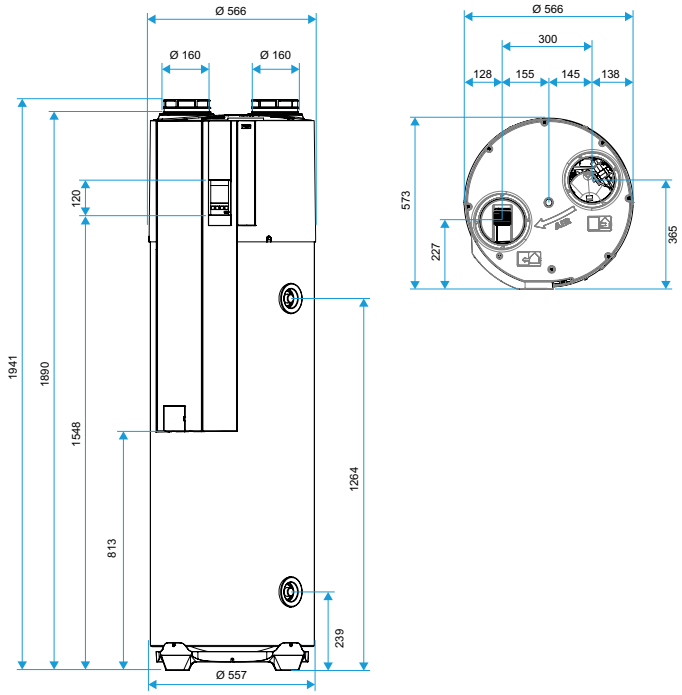

T.Flow® Nano

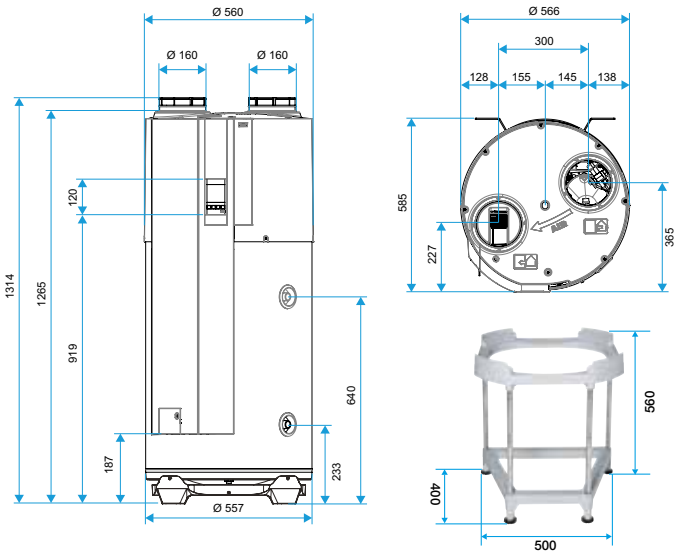

T.One® AquaAIR 2

Unité intérieure

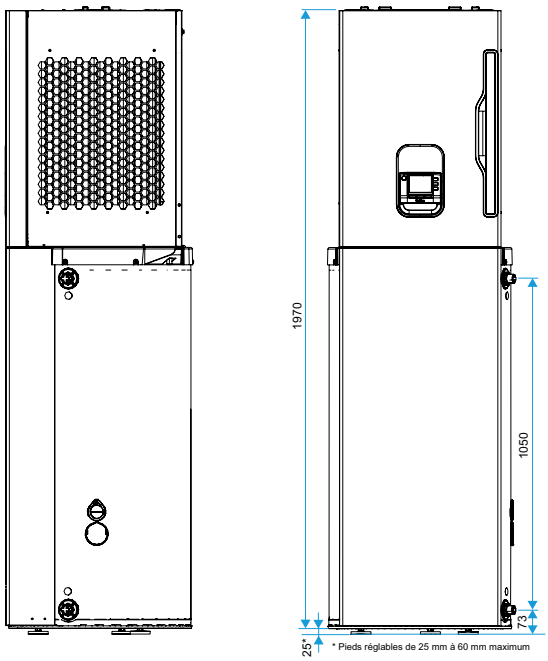

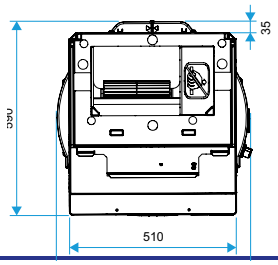

- Unité supérieure : 40 kg
- Ballon : 80 kg

Unité extérieure (pour les 3 modèles)

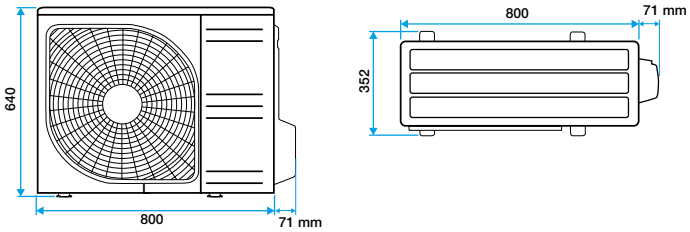

Modèle	04	05	06
H	640	640	640
L	800	800	800
P	352	352	352

EasyVEC®

EasyVEC® Compact (Tertiaire)

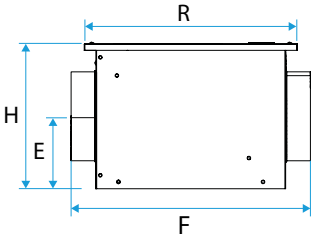

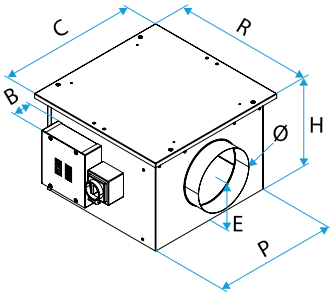

EasyVEC® Compact 300 à 3 000

Modèle	R (mm)	H (mm)	C (mm)	C+B (mm)	Ø (mm)	Poids (kg)
300	432	277	432	469	160	9
600	482	327	482	519	200	12
1 000	532	352	532	569	250	14
2 000	582	352	582	620	315	20
3 000	694	492	694	792	400	28

R = Longueur ; H = Hauteur ; C = Largeur ; C + B = Largeur avec boîtier électrique ; Ø = Diamètre piquage.

EasyVEC® C4 (Collectif)

EasyVEC® C4 standard 400 à 700

Modèle	P	L	H	Ø	HP	LT	HT	EA1	EA2	M	Y	Z	S	ER1	Poids (kg)
400	254	302	342	160	319	362	164	121,3	68	320	220	336	161,5	124	14
700	292,5	336	357,5	250	349	396	183	138	56,5	354	258,5	370	156	137	15,2

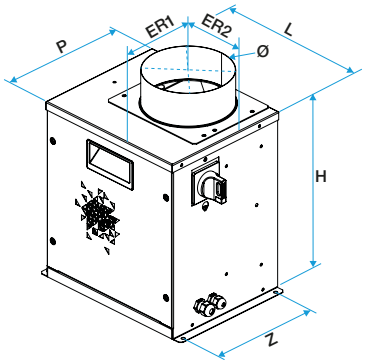

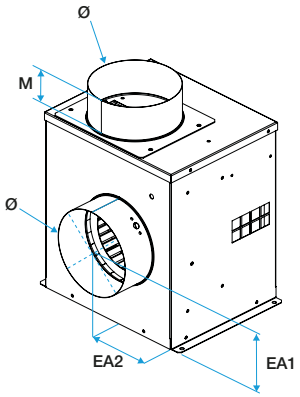

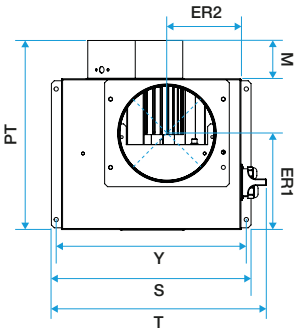

EasyVEC® C4 (Collectif)

EasyVEC® C4 standard 1000 à 2500

Modèle	P	L	H	Ø	LT	HT	EA1	EA2	M	Y	Z	S	ER1	Poids (kg)
1000	773	374	412,5	315	470,5	480	207	193,5	50	390,5	719,5	406,5	312	33
1500	773	374	412,5	315	470,5	480	207	193,5	50	390,5	719,5	406,5	312	33
2500	910,5	462	460	400	558	546	230,5	233	50	478	854,5	494	360	44

Autres dimensions : voir Catalogue Général Aldes ou aldes.fr/pro

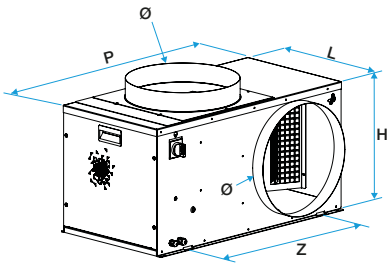

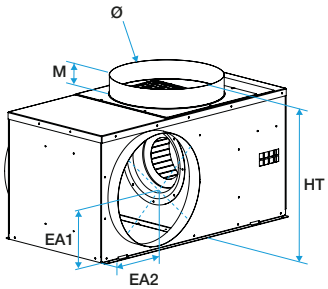

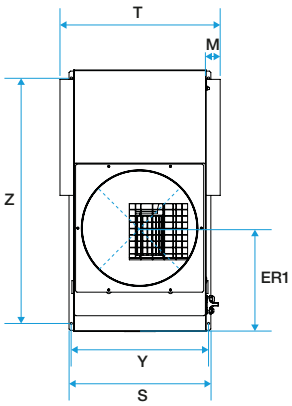

Soutien financier à la rénovation énergétique : les différents types d'aides

MaPrimeRénov'
Mieux chez moi, mieux pour la planète

De quoi s'agit-il ?

MaPrimeRénov' est une aide pour la rénovation énergétique ouverte à tous. Lancée le 1er janvier 2020, elle remplace le crédit d'impôt pour la transition énergétique (CITE) et les aides de l'Agence nationale de l'Habitat (Anah)
« Habiter mieux agilité ». Elle permet de financer des travaux d'amélioration de l'efficacité énergétique d'une maison individuelle ou d'un appartement en habitat collectif afin que leurs occupants puissent bénéficier d'un environnement intérieur plus sain, d'un plus grand confort, d'une réduction de la facture énergétique tout en émettant moins de gaz à effet de serre.
MaPrimRenov' c'est une prime forfaitaire dont le montant est fixé en euros, d'autant plus élevé :
- que le gain écologique des travaux est important ;
- que les revenus des ménages sont bas.

Elle dépend aussi de la nature des travaux réalisés. Les bénéficiaires en connaissent le niveau avant de démarrer leur projet de rénovation. MaPrimeRénov' est versée en une fois après l'achèvement des travaux. Une avance de frais peut être accordée aux ménages très modestes afin d'aider à régler un acompte. Il est également possible de mandater un tiers (proche, artisan agréé...) pour bénéficier d'un accompagnement dans la démarche de rénovation et notamment le dépôt du dossier de demande de MaPrimeRénov'. Celui-ci s'effectue en ligne sur :
www.maprimerenov.gouv.fr

Qu'est ce qui change ?

Depuis le 1er janvier 2024, deux parcours sont possibles, en fonction de la classe énergétique du logement à rénover et de l'ambition énergétique de la rénovation.
- MaprimeRénov' parcours accompagné (rénovation d'ampleur) concerne les projets de rénovation prévoyant au moins 2 gestes de rénovation pour un gain de 2 à 4 classes énergétiques. 2 gestes d'isolation sont obligatoires et les travaux suivants sont également éligibles :
  - VMC simple flux hygro
  - VMC double flux
  - PAC Air/Eau
  - PAC Air/Air
  - CET
- MaprimeRénov' (décarbonation des systèmes) concerne le changement des générateurs de chaleur et ECS en maison individuelle (non obligatoire en habitat collectif). Les travaux suivants sont éligibles :
  - PAC Air/Eau
  - CET
  - PV
  - VMC double flux

Comment Aldes peut m'aider ?

Pour « le mono-geste » VMC double flux, avec une aide pouvant aller de 1.500,00€ à 2.500,00€ en fonction du revenu du ménage et de sa région.
Aldes propose différents modèles InspirAIR® éligibles pour s'adapter à tout de type de logement.
Pour qu'une VMC double flux soit éligible, elle doit être NF Auto 205.
C'est bien le cas de nombreuses références Aldes :
- InspirAIR® Top 210
- InspirAIR® Top 300 et 450 Premium
- InspirAIR® Side Classic 180 et 300.

InspirAIR® Top 210

InspirAIR® Top

InspirAIR® Side Classic

Pour les parcours accompagné, Aldes propose des solutions complètes :

POUR MAISON CHAUFFÉE EN EFFET JOULE*

8 ANS GARANTIE

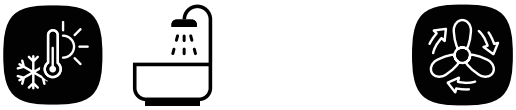

T-One Aqua + Easyhome Hygro

Saut de classe = F à C

ECONOMIE

Facture d'énergie divisée par 3
2000 € d'économie d'énergie par an
Retour sur investissement < 7 ans

CO_2

Production de CO_2 divisée par 3
-8 kg CO_2/m²/an économisées par an

* Calcul pour la configuration suivante :
Maison Individuelle de 84 m², chauffé en électricité, en H1a, classe F, VMC auto, pas d'isolation. Prix électricité de 0,24 €/kWh.

POUR MAISON CHAUFFÉE GAZ*

8 ANS GARANTIE

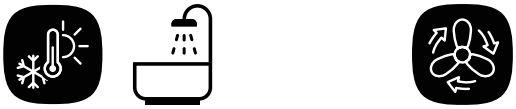

PAC Air/ Eau + Easyhome Hygro

Saut de classe = F à C

ECONOMIE

Facture d'énergie divisée par 2,4
2000 € d'économie d'énergie par an
Retour sur investissement < 5 ans

CO_2

Production de CO_2 divisée par 17
-79 kg CO_2/m²/an économisées par an

* Calcul pour la configuration suivante :
Maison Individuelle de 96 m², chauffé au gaz en H1a, classe F, VMC auto, pas d'isolation. Prix électricité de 0,24 €/kWh, prix gaz de 0,10 €/kWh)

Aides financières : tableau de synthèse produit/aides

	MaPrimeRénov[1]		CEE				
Produit Aldes	Eligible Prime Renov' (sous conditions de Ressources)	Justificatif	Eligible CEE (pour tous)	Domaine d'application	Fiche CEE	Justificatif CEE	Installation
EasyHOME SensAIR	✓ (parcours rénovation d'ampleur)	-	-	-	-	-	-
InspirAIR® Top 210	✓	Centrale Double Flux certifiée et de classe d'efficacité énergétique A selon RE 1254/2014. Certification NF Auto 205 obligatoire	✓	Bâtiments résidentiels existants en France Métropolitaine	VMC Double Flux Autoréglable (BAR-TH 125)	Centrale Double Flux certifiée et de classe d'efficacité énergétique A selon RE 1254/2014	Par un professionnel
InspirAIR® Top 300 Premium							
InspirAIR® Side Classic							
VEX500-C4		Centrale d'efficacité > 75 % selon EN308				Efficacité thermique de l'échangeur ≥ 75 % selon EN308	
EasyHome Hygro Premium MW', MP et HP+ associé à des entrées d'air et des bouches BDH	-	-	✓	Bâtiments résidentiels existants en France Métropolitaine	VMC Simple Flux Hygroréglable (BAR-TH 127)	Avis technique simple flux Hygro et caisson de ventilation de puissance électrique absorbée pondérée ≤ 15WThC en F4 1B 1WC	Par un professionnel
EasyHome Hygro Compact Premium MW, MP et HP+ associé à des entrées d'air et des bouches BDH							
EasyVEC® C4 / EasyVEC® C4 MW et PRO associé à des entrées d'air et bouches BDH	-	-	✓	Bâtiments résidentiels existants en France Métropolitaine	VMC Simple Flux Hygroréglable (BAR-TH 127)	Avis technique simple flux Hygro et caisson de ventilation "standard" de puissance électrique absorbée pondérée ≤ 0,25 WThC/m³/h	Par un professionnel
EasyVEC® C4 MW+ ou Ultra / Ultimate associé à des entrées d'air et bouches BDH						Avis technique simple flux Hygro et caisson de ventilation "basse consommation" à courbe "montante" de puissance électrique absorbée pondérée ≤ 0,10 WThC/m³/h	

Produit Aldes	MaPrimeRénov'		CEE				
	Eligible Prime Renov' (sous conditions de Ressources)	Justificatif	Eligible CEE (pour tous)	Domaine d'application	Fiche CEE	Justificatif CEE	Installation
T.Flow® Hygro+ T.Flow® Nano	✓**	Une efficacité énergétique pour le chauffage de l'eau : ηwh ≥ à 95 % (profil M) ηwh ≥ à 100 % (profil L)	✓	Bâtiments résidentiels existants en France Métropolitaine	Chauffe Eau Thermodynamique (BAR-TH 148)	Justificatif d'un COP selon EN16147 supérieur ou égal à 2,4 (ou 2,5 sur air extrait)	Par un professionnel RGE
T.One® AquaAIR T.One® AIR T.One® Horizontal Energy Pro X Max Comfort Easy Smart	-	-	✓	Bâtiments résidentiels existants en France Métropolitaine	PAC AIR/AIR (BAR-TH 129)	Justificatif d'un SCOP ≥ 3,9	Par un professionnel RGE
EasyVEC® MW et MW+, EasyVEC® PRO, ULTRA et ULTIMATE	-	-	✓	Tertiaires existants	VMC Simple flux à débit d'air constant (BAT-TH 125)	Puissance électrique absorbée du caisson ≤ 0,3 W/m³/h	Par un professionnel
VMT Mod et MR VMT associés aux gammes EasyVEC® MW et MW+, EasyVEC® PRO, ULTRA et ULTIMATE					VMC Simple flux à débit d'air modulé (BAT-TH 125)	Avis technique modulation des débits et puissance électrique absorbée du caisson ≤ 0,3 W/m³/h	
Bouches BDH Hôtel associées aux gammes EasyVEC® MW et MW+, EasyVEC® PRO, ULTRA et ULTIMATE					VMC Simple flux à débit d'air modulé (BAT-TH 125)	Avis technique modulation des débits et puissance électrique absorbée du caisson ≤ 0,3 W/m³/h	
VEX	-	-	✓	Tertiaires existants sauf Volume > 250 m³	VMC Double flux avec échangeur à débit d'air constant (BAT-TH 126)	Puissance électrique absorbée des 2 moteurs de la centrale ≤ 0,7 W/m³/h et efficacité thermique de l'échangeur ≥ 75 % selon EN308	Par un professionnel
CX3000					VMC Double flux avec échangeur à débit d'air modulé (BAT-TH 126)	Avis technique modulation des débits et puissance électrique absorbée des 2 moteurs de la centrale ≤ 0,7 W/m³/h et efficacité thermique de l'échangeur ≥ 75 % selon EN308	
VMT Mod et MR VMT associés aux gammes VEX, DEX, CX et DFE							

* : Écrêtement de MaPrimeRénov' de manière à ce que le montant cumulé des aides publiques et privées ne dépassent pas 100 % de la dépense.

La RE2020

**La nouvelle réglementation environnementale des bâtiments neufs (la « RE2020 ») est entrée en vigueur le 1er janvier 2022 pour les bâtiments résidentiels.
Ses enjeux majeurs sont de réduire l'impact carbone des bâtiments, d'économiser et de décarboner l'énergie consommée dans les bâtiments et de garantir le confort d'été.**

Calendrier :

Les principaux textes ont été publiés en août 2021. En résidentiel, l'application est fixée aux permis de construire déposés à partir du 1er janvier 2022. Pour les immeubles de bureaux et les bâtiments d'enseignement ce sera pour les permis de construire déposés à partir du 1er juillet 2022.

Partie « énergie » : économiser et décarboner l'énergie

Par rapport à la réglementation précédente (RT 2012), la RE2020 renforce les niveaux d'exigences du Bbio et du Cep.

La RE2020 intègre une nouvelle exigence de Cep,nr (énergie primaire non renouvelable) pour contraindre de manière plus forte les systèmes à énergie non renouvelable (électricité, gaz naturel).

- **Bbio :** besoin bioclimatique conventionnel en énergie d'un bâtiment pour le chauffage, le refroidissement et l'éclairage artificiel. Il est exprimé en nombre de points. Il représente la performance du bâti sans ses équipements.
  La RE2020 intègre le besoin de froid systématiquement dans le Bbio.
  La performance des bâtis est renforcée de l'ordre de 30% par rapport à la RT 2012.
- **Cep :** consommation d'énergie primaire du bâtiment, calculée pour des conditions de fonctionnement conventionnelles, pour le chauffage, le refroidissement, la production d'eau chaude sanitaire, l'éclairage, la mobilité des occupants interne au bâtiment, les auxiliaires de chauffage, de refroidissement, d'eau chaude sanitaire et de ventilation. Elle est exprimée en kWhep/m²/an d'énergie primaire. Cet indicateur ne comptabilise pas, en tant que consommations d'énergie primaire, les énergies renouvelables captées sur la parcelle du bâtiment pour l'usage du bâtiment.
- **Cep,nr :** consommation d'énergie primaire non renouvelable du bâtiment, calculée pour des conditions de fonctionnement conventionnelles, pour le chauffage, le refroidissement, la production d'eau chaude sanitaire, l'éclairage, la mobilité des occupants interne au bâtiment, les auxiliaires de chauffage, de refroidissement, d'eau chaude sanitaire et de ventilation.
  Elle est exprimée en kWh/m²/an d'énergie primaire non renouvelable.

L'avantage Aldes :

Très bonne valorisation des systèmes T.One® AIR et T.One® AquaAIR grâce à leurs performances thermiques en chauffage (COP)/ refroidissement (EER) et en eau chaude sanitaire pour T.One® AquaAIR (COP) en résidentiel (Collectif & MI).

Évolution « carbone »

La RE2020 intègre la prise en compte de l'impact sur le changement climatique en réglementant les émissions de carbone du bâtiment sur l'ensemble de son cycle de vie. Deux nouveaux indicateurs sont créés :

- **Icconstruction :** c'est l'impact sur le changement climatique lié à la production des matériaux et équipements du bâtiment, leur transport, leur installation et l'ensemble du chantier de construction, leur utilisation (à l'exclusion des besoins en énergie et en eau de la phase d'exploitation du bâtiment), leur maintenance, leur réparation, leurs remplacements et leur fin de vie. L'évaluation de cet impact prend en compte les charges et bénéfices liés à la valorisation des composants en fin de vie. Il exprimé en kg équivalent CO_2 /m². Il est calculé sur une période de 50 ans.
- **Icénergie :** c'est l'impact sur le changement climatique associé aux consommations d'énergie. Il est défini par un indicateur exprimé en kg équivalent CO_2/m². Il est calculé sur une période de 50 ans.

L'avantage Aldes :

Bonne valorisation des PEP de nos systèmes T.One® (Collectif & MI) et T.Flow® (Collectif & MI) grâce à l'optimisation de l'impact de leur fluide réfrigérant (quantité et type de fluide à faible GWP) et à leur bonne performance thermique (COP, EER) (voir **"Les PEP EcoPassport®"**).

Les exigences de la RE2020 pour améliorer le confort des bâtiments en été

La RE2020 évolue sur le thème du confort d'été. La TIC (Température Intérieure Conventionnelle), indicateur réglementaire de la RT2012 est remplacée par un nouvel indicateur, les degrés-heures d'inconfort (DH).

- **Prise en compte du confort d'été :** la RE2020 impose une exigence spécifique de confort d'été : les degré-heures d'inconfort.
- **DH :** c'est le nombre de degrés-heures d'inconfort estival, évalué pour chaque partie de bâtiment thermiquement homogène, et exprimé en °C.h,. Il exprime la durée et l'intensité des périodes d'inconfort dans le bâtiment sur une année, lorsque la température intérieure est supposée engendrer de l'inconfort. Notons que le bénéfice du refroidissement actif de la climatisation n'est pas pris en compte dans le calcul des DH.

La RE2020 intègre au Cep et Cep,nr des consommations de froid forfaitaires proportionnelles au niveau de DH (sauf si DH<350) pour les bâtiments non climatisés.

Conditions générales de vente professionnelles omnicanales

APPLICABLES AU 1ER AVRIL 2026 - FRANCE MÉTROPOLITAINE

La société ALDES FRANCE, société par actions simplifiée au capital 23 688 019 euros, immatriculée au Registre du Commerce et des Sociétés de Lyon, sous le numéro 907 819 528, dont le siège social est situé au 20 BD Irène Joliot Curie 69200 Vénissieux ; téléphone : 04 78 77 15 15 ; numéro individuel d'identification à la TVA intracommunautaire FR72907819528.

L'objet des présentes Conditions Générales de Vente (ci-après « C.G.V. ») est de fixer, dans le respect des dispositions de l'article L. 441-1 du Code de commerce, les obligations respectives d'ALDES FRANCE (ci-après « ALDES ») et de ses Clients dans le cadre de leurs relations contractuelles relatives à la vente de Produits et prestations de Service par ALDES.

1. APPLICATION

Toute Commande, passée par Bon de commande ou Commande en ligne qui, pour cette dernière, implique la création d'un compte en ligne, transmise à ALDES implique l'adhésion pleine et entière et l'application sans réserve par le Client, qui reconnaît en avoir pleinement connaissance, des présentes C.G.V., qui prévalent sur tout autre document, et notamment sur toutes les conditions générales d'achat du Client. Les Conditions Générales de ventes applicables sont celles indiquées sur la page web https://www.aldes.fr/conditions-generales-de-vente au jour de la commande.

Les présentes conditions générales de vente sont opposables au Client dès son acceptation lors de sa Commande et par simple signature du Bon de commande pour toute vente par correspondance.

Les présentes conditions sont opposables pendant toute la durée d'utilisation du Produit ou du Service et jusqu'à ce que de nouvelles conditions générales de vente remplacent les présentes.

Les présentes C.G.V. annulent et remplacent, les C.G.V. précédemment communiquées.

Seules des conditions particulières de vente convenues par écrit entre ALDES et le Client peuvent, le cas échéant, déroger aux présentes C.G.V. Toutes les dispositions des présentes C.G.V. non expressément modifiées ou abrogées par ces conditions particulières de vente conservent leur plein et entier effet.

ALDES n'est liée par les engagements pouvant être pris par ses préposés que sous réserve de confirmation écrite par ses soins. Aucune Commande n'est considérée comme parfaite et définitive tant qu'elle n'est pas acceptée expressément par un document en accusant réception et mentionnant un numéro d'enregistrement.

Les Clients d'ALDES étant des professionnels, le droit de la consommation ne s'applique pas.

Les présentes ont pour vocation à s'appliquer à toutes Commandes de Produits et Services proposés sur le site Aldes.fr.

2. DÉFINITIONS

« Bon de Commande » : Le bon de Commande étant entendu comme constituant le récapitulatif ou l'accusé réception de la Commande contenant son objet et son prix.

« Commande » : ordre par lequel le Client demande le Produit ou le Service dans un délai déterminé.

« Produit » : tout matériel ou Produit notamment en vente sur les sites Aldes en ligne.

« Proposition » : offre personnalisée à la demande d'un Client.

« Service » : tous les services proposés notamment sur les sites Aldes en ligne.

« Tarifs » : barème des prix unitaires détaillés outre les rabais, ristournes et remises pouvant être différenciés selon le canal de distribution.

3. DOCUMENTS

Les documents contractuels sont énoncés par ordre de priorité décroissant :

- le cas échéant, toutes conditions particulières applicables ;
- les présentes CGV, le Bon de commande.

En cas de contradiction entre des documents de nature différente ou de rang différent, il est expressément convenu entre les parties que les dispositions contenues dans le document de rang supérieur prévaudront pour les obligations se trouvant en conflit d'interprétation. En cas de contradiction entre les termes des documents de même ordre, les derniers documents en date prévaudront sur les autres.

Nonobstant les règles d'interprétation des contrats définies dans le Code civil, il sera fait application de critères de rang selon les principes suivants :

- obligation par obligation ;
- ou, à défaut, alinéa par alinéa ;
- ou, à défaut, article par article.

Les documents échangés en phase précontractuelle entre les parties tels que courriers électroniques, courriers, publicités ou télécopies n'entrent pas dans le cadre contractuel à défaut d'être visés expressément.

4. INFORMATIONS - PRODUITS - PROJETS

Les renseignements portés sur les catalogues, prospectus, Tarifs, schémas, sites Internet, etc., sont donnés à titre indicatif par ALDES, qui se réserve le droit d'apporter, à tout moment et sans préavis, toutes modifications.

La responsabilité d'ALDES est limitée aux caractéristiques des Produits. Le Client, en tant que professionnel, demeure responsable du choix du Produit et de sa mise en œuvre en fonction des caractéristiques de l'installation.

Les éventuels schémas théoriques, calculs de dimensionnement, etc., qui seraient établis par ALDES, ou résultent des logiciels d'aide aux calculs mis à disposition pour établir des projets et des offres de prix, ne peuvent être considérés comme un projet de l'installation réalisée et devront, le cas échéant, être validés par tout organisme compétent ou bureau d'études techniques à l'initiative du Client par contrat distinct.

L'installation des systèmes d'ALDES doit être réalisée par des installateurs organisés et reconnus sur le marché, disposant du personnel qualifié et possédant les agréments nécessaires le cas échéant.

ALDES, dans le cadre de son devoir de conseil, tient à la disposition du Client les informations nécessaires à l'utilisation de ses Produits et de ses prestations de Service sans garantir l'adéquation au besoin du client.

5. PRIX

Les Produits et Services sont fournis au Tarif prévu et, le cas échéant, dans la Proposition commerciale adressée par ALDES au Client ou dans les conditions particulières convenues entre eux.

Toute livraison comportant un délai de mise à disposition inférieur à deux (2) mois hors frais de port est facturée au prix de base convenu à la Commande. Si ce délai est supérieur, le prix sera corrigé en vertu des dispositions légales en vigueur et indexé selon la formule de révision de prix figurant à la Proposition.

Hormis dans le cadre de la vente e-commerce, toute Commande d'un montant inférieur à 150 Euros nets HT, il sera facturé 15 Euros H.T. pour frais de gestion.

En cas de facture impayée, pour quelque raison que ce soit, les frais de recouvrement seront dus par le Client à ALDES.

Le barème des prix unitaires du Tarif ALDES n'est pas applicable en cas :

- De conditionnement spécifique du Produit ;
- De Commande spécifique nécessitant une ou plusieurs modifications et/ou assemblages des Produits.

Les prix s'entendent en Euros hors taxes, nets de tout escompte et contributions ou frais, notamment liés à la prévention et à la gestion des déchets électriques et électroniques ménagers. Les coûts de recyclage des déchets électriques et électroniques de catégorie professionnelle sont intégrés dans le prix de vente (DEEE – voir aussi article 10 des présentes C.G.V.). L'envoi de Tarifs ne constitue pas une offre ferme, les prix pouvant être modifiés sans préavis. La validité d'une offre (contenu et prix) est limitée à un (1) mois à compter de sa date d'émission.

Les tarifs et barèmes de port figurant dans le Tarif ALDES en cours de validité ne constituent pas une offre ferme et peuvent être modifiés sans préavis, notamment en cas de changement de conditions économiques telles que variation du cours des matières premières, des carburants, des droits et taxes, variations inhabituelles des taux de change, effondrement du marché, pénurie de matières, évolution des législations, etc.

Les prix seront également révisés en cas de nouvelles taxes, contributions ou frais générés par une évolution de la législation visant notamment la mise en conformité des Produits ALDES ou la prévention et la gestion des déchets des équipements électriques et électroniques ainsi que leur élimination, leur traitement et leur valorisation, sans que cette liste soit limitative.

6. RABAIS, REMISES, RISTOURNES

Les éventuelles rabais, remises et ristournes sont compris dans le Tarif applicable au Client.

À tout moment, Aldes pourra réviser ses Tarifs sous réserve d'en informer ses Clients deux (2) mois avant toute modification des Tarifs.

7. LIVRAISONS – TRANSFERT DES RISQUES

Indépendamment de toute livraison à l'exportation ou non, il est fait référence aux Incoterms dans leur dernière version en vigueur.

7.1. Délais de livraison

Les délais de livraison sont fournis à titre indicatif et approximatif.

Pour toutes les Commandes e-commerce, les délais de livraisons dépendent de la Commande indiquée sur le site internet Aldes.

Un service de Click and Collect pourra être mis en place selon les modalités indiquées sur le site Aldes.fr.

Le Client peut choisir son mode de livraison selon les suivantes :

- délai de livraison entre vingt-quatre et quarante-huit heures (24h/48h) au Client pour toutes Commandes passées avant 12h00 sans pénalité associées ;
- le délai de livraison 24h/48 h prévaut pour tout Produit en stock et commandé avant 12h00.

De convention expresse même pour des transports en France, il est fait application des Incoterms dans leur dernière version en vigueur.

Ils s'entendent « rendu » (CPT lieu de livraison), sauf pour les Commandes destinées à l'exportation ou les Commandes mises à disposition dans un de nos magasins, dont le délai indicatif sur les accusés de réception de Commande d'ALDES correspond à la mise à disposition sur ses quais (EXW).

Les délais de livraison courent à partir de la plus tardive des dates suivantes : celle de l'accusé de réception de Commande ou celle de réception par ALDES de l'acompte ou des fournitures que le Client s'était engagé à lui remettre.

Un éventuel dépassement des délais de livraison indiqués ne peut entraîner ni annulation de la Commande, ni demande de révision de prix ou d'indemnisation, ni pénalités de retard.

Dans le cas où Aldes devrait verser des pénalités de retard au Client, ces dernières prendront la forme d'un avoir sur une prochaine Commande des Produits et/ou Services par le Client.

ALDES est libérée de plein droit de tout engagement relatif aux délais de livraison si les conditions de paiement n'ont pas été observées par le Client ou en présence de circonstances indépendantes de sa volonté, d'un cas de force majeure ou d'événements définis à l'article Force majeure.

ALDES tiendra le Client informé des cas ou événements précités.

7.2. Modalités de livraison – transfert des risques

La livraison entraîne le transfert au Client des risques afférents à la marchandise ainsi que la facturation de la vente par ALDES.

La tarification des expéditions détaillée, hors Commande e-commerce, est accessible sur le site

https://www.aldes.fr/conditions-de-livraison

Si une demande de livraison partielle, hors Commande e-commerce, d'un Client, sur une Commande remplissant les conditions du franco, est inférieure au franco, ALDES facturera des frais de port afférent à cette livraison. Le franco se calcule sur le montant HT de la livraison.

Les montants de port sont valables pour la France Métropolitaine (Corse, DOM TOM et étranger exclus), excepté pour les conduits et accessoires de diamètre supérieur à 315 mm ou de longueur supérieure à 3 mètres, ainsi que pour les Produits relevant des gammes Pompes à chaleur, Eau chaude sanitaire, Centrales double flux, pour lesquels les frais de port seront facturés à leur valeur réelle.

Pour les livraisons avec conditions particulières (engin de levage, hayon, express, liste non exhaustive), les frais réels afférents seront également facturés, selon le devis disponible auprès du vendeur.

La livraison est effectuée soit par la remise directe au Client, soit par simple avis de mise à disposition. Les ventes dans les comptoirs ALDES se font en mode EXW donc par enlèvement au comptoir.

Le Produit livré n'est pas repris.

7.3. Stockage et manutention

Si l'expédition est retardée par une cause quelconque, indépendante d'ALDES, et qu'ALDES y consent, le stockage (interne ou externe) sera à la charge intégrale du Client.

8. TRANSPORT DES MARCHANDISES LIVRÉES

Il appartient au Client de vérifier les livraisons (quantité et qualité) à l'arrivée, avant d'en donner décharge au transporteur. L'acceptation sans réserve des biens livrés prive le Client de tous recours ultérieurs.

Dans le cas d'avarie d'une nature quelconque survenant au cours du transport, le Client doit exercer tout recours contre le transporteur dans les délais et les formes d'usage, c'est-à-dire inscrire des réserves détaillées et motivées sur la lettre de voiture/CMR du transporteur, et les confirmer au transporteur par lettre recommandée avec accusé de réception dans un délai de trois (3) jours à compter de la livraison (en y joignant un maximum d'éléments : photos, constats, …).

En dernier lieu, il revient au Client d'informer son contact ALDES en lui joignant la copie de la lettre recommandée.

En dessous d'un certain montant de Commande, tel que prévu dans la grille tarifaire, le prix du transport se calcule selon la grille tarifaire France express consultable ici : https://www.tarif-colis.com/transporteur/comparateur-tarifs-france-express.html

9. EMBALLAGES

Les emballages sont toujours dus par le Client et ne sont pas repris par ALDES. En l'absence d'indication spéciale, l'emballage est préparé par ALDES au mieux des intérêts du Client.

10. TRAITEMENT DES DÉCHETS D'ÉQUIPEMENTS ÉLECTRIQUES ET ÉLECTRONIQUES, D'EMBALLAGES MÉNAGERS ET DE PAPIERS GRAPHIQUES - IDENTIFIANT UNIQUE

Conformément aux articles R. 543-179 à R. 543-206 du Code de l'environnement, ALDES contribue à la collecte sélective des déchets. ALDES est enregistrée au Registre National des Producteurs pour les catégories d'équipements électriques et électroniques (EEE), emballages ménagers, papiers graphiques et produits et matériaux de la construction et du bâtiment (PMCB). Les Produits ALDES portent un marquage précisant leur identité.

ALDES pourvoit et contribue à la collecte, à l'enlèvement et au traitement des déchets de ces catégories par l'intermédiaire d'un éco-organisme agrée. Ces Produits sont soumis à un coût d'élimination du déchet (« écocontribution »). Ce coût, pour les Produits EEE de catégorie « ménager », est mentionné sur les factures émises par ALDES. Le Client a la charge de le répercuter, sans aucune modification, jusqu'au Client final.

Les identifiants uniques suivants, en application de l'article L.541-10-13 du Code de l'Environnement ont été attribués par l'ADEME à la société ALDES :

FR000806_05EWFF attestant de l'enregistrement au registre des producteurs de la filière des déchets d'équipements électriques et électroniques

FR214197_01ICCQ attestant de l'enregistrement au registre des producteurs de la filière des déchets d'emballages ménagers

FR214197_03MHIV attestant de l'enregistrement au registre des producteurs de la filière des déchets de papiers graphiques

FR214197_04TCLG attestant de l'enregistrement au registre des producteurs de la filière des déchets de produits et matériaux de la construction et du bâtiment

Ces identifiants attestent de la conformité de la société ALDES au regard de son obligation d'enregistrement au registre des producteurs et de la réalisation de ses déclarations de mises sur le marché auprès des éco-organismes ECOSYSTEM, CITEO et VALOBAT.

11. PAIEMENT – PÉNALITÉS DE RETARD – CLAUSE PÉNALE

Conformément à l'article L. 441-10 du Code de commerce, aux articles 1231 et suivants du Code civil dont le 1231-5, et sous réserve des éventuels accords interprofessionnels applicables:

- Le paiement a lieu par virement ou prélèvement exclusivement à l'exclusion de tout autre mode de paiement sauf conditions particulières.
- Les factures sont payables 30 jours fin de mois à compter de la date d'émission de la facture.

Toute clause ou demande tendant à fixer ou obtenir un délai de paiement supérieur, devra faire l'objet d'un accord entre ALDES et son Client.

Aucun escompte n'est accordé pour paiement comptant ou dans un délai inférieur à celui indiqué sur la facture. Les paiements sont adressés au siège d'ALDES. Les acomptes sont payables au comptant.

Sauf accord écrit et préalable de ALDES, la compensation est interdite.

ALDES se réserve la possibilité d'émettre les factures par voie électronique.

Dans l'hypothèse d'un abonnement la première facturation interviendra à la date de Commande. La facturation sera à terme à échoir et sera effectuée sur la base de périodes calendaires civiles et non de périodes anniversaires. Le cas échéant, la première et/ou la dernière facturation seront émises au prorata. La durée est indiquée sur le Bon de commande.

En cas de dérogation aux dispositions des articles relatifs au paiement du prix, le paiement s'entend de l'encaissement par ALDES de l'intégralité du montant de la facture, et non de la simple remise d'un titre emportant obligation de payer. Tout retard donnera lieu à l'application de pénalités à un taux égal à celui appliqué par la Banque Centrale Européenne à son opération de refinancement la plus récente, majoré de dix (10) points de pourcentage.

Pour les ventes réalisées dans les comptoirs ALDES à des Clients n'étant pas en compte chez ALDES, le paiement se fait au comptant avant l'enlèvement de la marchandise.

Les pénalités de retard sont exigibles sans qu'un rappel soit nécessaire.

Tout professionnel soumis à l'article L.441-10 du Code de commerce en situation de retard de paiement devient de plein droit débiteur, à l'égard d'ALDES, outre des pénalités de retard, déjà prévues par la loi, d'une indemnité forfaitaire pour frais de recouvrement de 40 Euros par facture impayée. En cas de carence du Client, les sommes mises en recouvrement par voie contentieuse seront majorées de 15 %, indépendamment des pénalités de retard précitées et des frais de recouvrement engagés.

Le Client ne peut subordonner le paiement à la fourniture de factures répondant à ses exigences non prévues par la législation en vigueur, ou de tout autre document non obligatoire.

Les dates de paiement convenues ne peuvent être retardées sous quelque prétexte que ce soit, y compris en cas de litige. Les réclamations ne dispensent pas le Client de régler les factures à leur échéance, et aucune retenue ne peut être effectuée sur le montant des factures d'ALDES.

En cas de vente, de cession, de remise en nantissement ou d'apport en société de son fonds de commerce ou de son Produit par le Client, comme dans le cas où l'un des paiements ou l'acceptation d'une des traites n'est pas effectué à l'échéance, les sommes dues deviennent immédiatement exigibles, quelles que soient les conditions convenues antérieurement.

Tout changement important dans la situation financière ou économique du Client, même après exécution partielle des Commandes, peut entraîner la révision des conditions de paiement de ces dernières, ainsi que la révision de la ligne de crédit accordé par ALDES au Client.

En cas de non-paiement à l'échéance, ALDES pourra suspendre l'expédition des autres marchandises commandées par le Client sans préjudice de dommages et intérêts éventuels.

N'étant pas loueur d'ouvrage ni entrepreneur, mais fabricant, ALDES n'est pas assujettie aux dispositions visées à l'article 1799-1 du Code civil, et n'accepte donc aucune retenue de garantie, cautionnée ou non, sur le montant des Produits facturés.

12. RÉSERVE DE PROPRIÉTÉ

ALDES conserve la propriété des biens vendus jusqu'au paiement intégral et effectif du prix en principal et accessoires.

En conséquence, le défaut de paiement de l'une quelconque des échéances pourra entraîner la revendication de ces biens par ALDES. Cette revendication en réserve de propriété visera soit la restitution des marchandises impayées soit la revendication du prix des marchandises. Dans ce dernier cas le Client s'engage à transmettre à ALDES un état des marchandises non payées à ALDES pour lesquelles il n'a reçu aucun paiement de ses Clients. Il s'engage également à fournir à ALDES les coordonnées des Clients concernés.

Sauf accord préalable de ALDES, la livraison est réputée effectuée dans les usines, dépôts ou plateformes logistiques de ALDES et les risques relatifs à la chose vendue passent à la charge du Client dès la mise à disposition, l'expédition ou l'enlèvement des Produits même en cas de vente stipulée franco ou avec réserve de propriété. Le Client assume, à compter de la livraison, les risques de perte ou de détérioration des biens, ainsi que la responsabilité des dommages qu'ils pourraient occasionner.

ALDES se réserve le droit d'interdire toute modification du bien suite à l'ouverture de toute procédure collective à l'encontre du Client.

Le Client devra informer ALDES de toute menace, action, saisie, réquisition, confiscation, ou toute autre mesure pouvant mettre en cause son droit de propriété sur les Produits.

L'inobservation de ces dispositions par le Client engage sa responsabilité et autoriserait ALDES à provoquer la réduction de la vente par simple avis adressé par lettre recommandée avec demande d'avis de réception, à reprendre les Produits encore en stock et à refuser de continuer à livrer le Client.

Les Produits encore en possession du Client seront présumés ceux encore impayés, et ALDES pourra les reprendre à titre de règlement de tous montants demeurés impayés.

Les paiements partiels intervenus serviront à couvrir les dommages nés de l'inexécution du contrat et, en premier lieu, les dommages nés de la disparition, de la revente, de la dégradation, ou de l'obsolescence des Produits. Seront ensuite imputés les frais de démontage, transport, stockage, entraînés par la non-exécution par le Client de ses engagements au titre de la vente.

13. RÉSOLUTION- RÉSILIATION

En cas d'inexécution par le Client de l'une quelconque de ses obligations, non réparé dans un délai de trente (30) jours à compter de l'envoi d'une lettre recommandée avec avis de réception notifiant le manquement en cause, ALDES se réserve la possibilité de résoudre ou résilier la vente de plein de droit sans préjudice de tous dommages et intérêts auxquels elle pourrait prétendre en vertu des présentes, ou d'en poursuivre l'exécution.

Les parties conviennent, que toute rupture du contrat qui pourrait avoir pour conséquence le remboursement de sommes versées, est exclue. Les sommes encaissées par ALDES en vertu des présentes ne seront pas restituées à aucun titre que ce soit, tout paiement est définitif.

14. CONTRÔLE ET ESSAIS

Pour toute marchandise soumise à une inspection ou à une recette en usine, celle-ci devra se faire avant expédition.

Le Client qui demande une recette en usine doit indiquer à ALDES la nature des essais exigés. Les frais d'agents réceptionnaires et le coût des certificats de contrôle seront à la charge du Client.

En cas d'absence des agents réceptionnaires au jour convenu pour les essais, la marchandise sera considérée comme définitivement réceptionnée dès son chargement à l'usine.

Dans le cas où, après livraison, les caractéristiques ou performances du Produit seraient contestées et nécessiteraient des mesures par ALDES, le Client supportera entièrement les frais engagés par ALDES.

15. OBLIGATIONS DU CLIENT

Le Client s'engage à :

- utiliser les Produits et ses Services conformément aux présentes ;
- collaborer avec ALDES ;
- contrôler les Produits livrés et Services fournis par ALDES avant toute mise en œuvre ;
- s'engage à être assurer contre tous les risques afférents au transport, à la perte, au vol ou à la destruction partielle ou totale des biens, et de pouvoir en justifier sur demande de ALDES.

16. RÉCLAMATIONS – ANNULATIONS DE COMMANDES – REPRISE DE MATÉRIEL

16.1. Réclamations

Conformément à l'article Réclamation des présentes, les réclamations concernant le transport doivent être faites par le Client suivant les règles d'usage y figurant auprès du transporteur, avec un double envoyé à ALDES.

Les réclamations concernant les quantités ou poids ne sont recevables que si elles sont formulées par écrit, dans les trois (3) jours de l'arrivée de la marchandise à destination et avant toute transformation ou installation.

Les réclamations concernant la qualité ne sont recevables que si elles sont formulées par écrit, dans les trois (3) jours de l'arrivée de la marchandise à destination.

En cas de réclamation reconnue justifiée par ALDES, sa responsabilité est limitée au remplacement de la pièce reconnue défectueuse ou à sa réparation, sans qu'il puisse être demandé aucune indemnité à quelque titre que ce soit.

La marchandise faisant l'objet d'un remplacement devra être retournée en totalité à l'usine ALDES.

Tout échange ou retour doivent être effectués par les transporteurs habituels d'ALDES. Toute dérogation sera à la charge du Client.

16.2. Annulation de Commande

Toute annulation de Commande par le Client engage sa responsabilité. Le Client ne pourra pas annuler de Commandes, sauf accord exprès et préalable d'ALDES, et à condition de prendre au moins livraison du Produit fabriqué et d'indemniser ALDES des débours et gains manqués pour le Produit en cours de fabrication.

16.3. Reprise de Produit

Aucune reprise de Produit n'est acceptée.

16.4. Retour service après-vente (SAV)

Les retours de Produit effectués au titre du SAV ne seront acceptés que s'ils font l'objet d'un accord écrit et préalable d'ALDES, matérialisé par une fiche d'incident visée par le SAV ALDES, qui devra impérativement être collée sur le colis contenant le Produit retourné. Tout retour SAV arrivant à l'usine ALDES sans fiche d'incident sera refusé et renvoyé à l'expéditeur à ses frais. Les conditions de reprise des pièces détachées sont soumises à un accord préalable du service SAV d'ALDES.

17. SUSPENSION

En cas de non-respect de ses obligations par le Client, ALDES se réserve le droit de suspendre de plein droit et sans préavis la fourniture des Produits et l'accès aux Services. Cette suspension permet à ALDES de vérifier le respect par le Client des termes des présentes.

La livraison et l'accès aux Services seront suspendus pendant le temps nécessaire à la réalisation de ces vérifications sans ouvrir droit à aucune réparation ou indemnité pour le Client à quelque titre que ce soit.

18. RESPONSABILITÉ

Toute obligation de ALDES en vertu des présentes est une obligation de moyens, non de résultat, nonobstant toute disposition contraire.

Le Client renonce à quelque titre que ce soit, à l'exercice de tout recours contre ALDES pour les dommages indirects, matériels ou immatériels, tels que, sans que cette énumération soit limitative, les pertes d'exploitation, d'image, de chiffre d'affaire, de production, de profit, de données, de jouissance, résultant de ou liés à la livraison, au fonctionnement et à l'usage des Produits, à l'impossibilité pour le Client de les utiliser, ou à toute prestation de Service, quel que soit l'identité de la personne qui invoque ou qui a subi ledit dommage.

En tout état de cause, la responsabilité de ALDES au titre d'une Commande ne saurait être engagée que sur une faute prouvée et est limitée, toute cause confondue, aux sommes encaissées par ALDES auprès du Client pour ladite Commande sur les douze (12) derniers mois précédents le dommage.

La responsabilité d'ALDES est strictement limitée aux seules obligations décrites dans les présentes conditions générales de vente.

Par ailleurs, la prise en garantie d'un Produit ou d'un composant n'entraîne aucune reconnaissance de responsabilité d'ALDES.

Il est rappelé que dans l'hypothèse d'un sinistre, le Produit concerné doit être conservé chez le sinistré pour expertise contradictoire. Il reviendra au Client d'assumer les conséquences de la reprise sous garantie d'un Produit, dans l'hypothèse où ALDES n'aurait pas été préalablement informé de l'éventuelle mise en cause de ce Produit dans un sinistre.

19. GARANTIE

19.1 Périmètre de la garantie

La garantie d'ALDES est limitée à la prise en charge des composants de Produits reconnus défectueux par les Services d'ALDES, à l'exclusion de tous frais de main d'œuvre, de déplacement

Pour tout Produit retourné sous garantie dans les ateliers d'ALDES, ALDES procèdera à sa réparation par remplacement des composants défectueux ou, suivant sa seule initiative, à un échange complet du Produit retourné.

Dans le cas où la réparation doit avoir lieu sur l'aire d'installation, ALDES prendra à sa charge les frais de pièce et en aucun cas les frais de main d'œuvre et de déplacements liés au remplacement.

Lorsque le Client a pu bénéficier de la mise en œuvre de la garantie, ALDES ne prendra pas à sa charge le paiement de toutes indemnités.

19.2 Durée et point de départ de la garantie

L'ensemble des Produits est garanti pendant deux (2) ans pièces à partir de la date de facturation d'ALDES à son Client ou, pour la distribution grand public, à compter de la date du ticket de caisse contre tous défauts de fabrication ou vice de matière, dès lors que le Produit a été installé et entretenu suivant les règles de l'art et conformément aux préconisations d'ALDES. En aucun cas, la date de fin de garantie ne pourra excéder de trente (30) mois la date de fabrication identifiée sur le Produit (sauf conditions particulières d'offre de Services).

Les cuves des ballons des systèmes thermodynamiques sont garanties cinq (5) ans pièces, le reste des composants deux (2) ans.

19.3 Limites de garantie

Sont exclus de la garantie d'ALDES les incidents dus à l'absence ou défaillance de l'alimentation électrique, à un défaut d'entretien manifeste, à une mise en œuvre non conforme aux préconisations d'installation et d'utilisation d'ALDES ainsi que les installations non respectueuses des normes et règlementations françaises en vigueur.

La garantie ne s'applique pas pour :

- des incidents tenants à des cas fortuits ou de force majeure comme ceux habituellement retenus par la jurisprudence des cours et tribunaux français, ainsi que les événements définis à l'article « Force majeure » ;
- les remplacements ou les réparations résultant de l'usure normale de l'équipement ;
- les remplacements ou les réparations résultant de détériorations ou d'accidents provenant de négligence, de transformation ou de défaut d'installation y compris par un professionnel mandaté par ALDES à moins de démontrer la faute commise dans l'installation, d'entretien ou de surveillance ;
- les remplacements ou les réparations résultant d'utilisation anormale, transformation non validée par écrit par ALDES ou non conforme aux prescriptions ou notices d'ALDES
- le cas où le Client n'est pas à jour de ses règlements pour le Produit défectueux.

Le remplacement de pièces ou Produit pendant la période de garantie ne peut avoir pour effet de prolonger la durée initiale de garantie du Produit, aucune garantie sur la garantie, même implicite ne s'applique.

19.4 Retour de Produits sous garantie

Les retours des Produits effectués au titre de la garantie ne seront acceptés que s'ils font l'objet d'un accord préalable de la part d'ALDES, matérialisé par l'émission d'un bon de retour après-vente spécifique. Le Produit retourné devra impérativement être accompagné de ce bon de retour renseigné et clairement visible sur le colis.

Tout retour dans le cadre de la garantie arrivant chez ALDES sans fiche d'incident dûment remplie sera systématiquement refusé et renvoyé à l'expéditeur sans traitement.

L'organisation et le coût de transport retour vers ALDES des pièces ou du Produit défectueux sont à la charge du Client.

19.5 Pièces détachées

La fourniture des pièces détachées indispensables à l'utilisation des Produits d'ALDES est assurée pendant une durée de cinq (5) ans à compter de la date de fabrication de ces derniers.

La fourniture des pièces détachées indispensables à l'utilisation des Produits NF PAC d'ALDES est assurée pendant une durée de dix (10) ans à compter de la date de facturation de ces derniers.

Les pièces détachées proposées par ALDES sont garanties un (1) an à compter de leur date de facturation, sous réserve d'une installation conforme aux normes en vigueur et une utilisation respectant les préconisations d'ALDES.

Pour faire valoir la garantie, les pièces doivent être retournées suivant la procédure après-vente.

19.6 Prestation de Service

ALDES peut réaliser des prestations de Service sur les Produits commercialisés, telles que des mises en service, de l'assistance, de l'expertise, de l'entretien ou du dépannage. Ces interventions font l'objet de conditions générales de ventes particulières avec l'Acheteur. ALDES intervient systématiquement en présence du professionnel en charge de l'installation ou de la maintenance. ALDES intervient systématiquement en présence d'un professionnel en charge de l'installation ou de la maintenance, il ne saurait être assimilé ou reconnu comme maître d'œuvre à quelque titre que ce soit. Il est rappelé qu'ALDES ne procède en rien à la préconisation, au dimensionnement ou à l'installation des équipements. Sa responsabilité ne saurait être engagée pour le non-respect des règles de l'art et normes en vigueur par l'acheteur ou le professionnel en charge de l'installation.

Tout déplacement sur chantier réalisé vainement (installation non finalisée, accès impossible ou non sécurisé, absence du Client, …) pour une cause non imputable à ALDES donnera lieu à une facturation spécifique suivant tarification en vigueur.

20. DONNÉES CLIENTS

Les dispositions relatives à la protection des données personnelles sont décrites dans l'Annexe « Politique de protection des données à caractère personnel ». Par données personnelles il faut entendre les données à caractère personnel que le Client traite dans le cadre de l'exécution du contrat, au sens du Règlement (UE) 2016/679 du Parlement Européen et du Conseil du 27 avril 2016 relatif à la protection des personnes physiques à l'égard du traitement des données à caractère personnel et à la libre circulation de ces données, et abrogeant la directive 95/46/CE et la loi n°78-17 du 6 janvier 1978 (dit « RGPD »).

L'annexe applicable est celle indiquée sur le site ALDES (https://www.aldes.fr/content/download/12677/file/rgpd-par-aldes.pdf) telle que susceptible d'être modifiée par ALDES. Pendant la durée du contrat, ALDES pourra utiliser les données clients et informations obtenues conformément aux lois et règlementations applicables. Par données clients il faut entendre les informations (dont les données personnelles) dont le Client est propriétaire et/ou responsable qu'il saisit, renseigne, transmet, collecte, conserve et/ou traite dans le cadre de l'exécution du contrat.

21. FORCE MAJEURE

Dans un premier temps, les cas de force majeure et événement définis comme tel ci-dessous suspendront l'exécution du contrat.

Si l'empêchement est définitif, le contrat est résolu de plein droit et les Parties sont libérées de leurs obligations dans les conditions prévues aux articles 1351 et 1351-1 du Code civil.

Si les cas de force majeure ont une durée d'existence supérieure à deux (2) mois, le contrat sera résilié automatiquement, sauf accord contraire des parties.

De façon expresse, sont considérés comme cas de force majeure ou cas fortuits, ceux habituellement retenus par la jurisprudence des cours et tribunaux français, ainsi que les événements suivants :

guerre, émeute, incendie, grèves internes ou externes, lock out, occupation des locaux du d'ALDES, intempéries, tremblement de terre, inondation, dégât des eaux, restrictions légales ou gouvernementales, modifications légales ou réglementaires des formes de commercialisation, les accidents de toutes natures, épidémie, pandémie, maladie touchant plus de 10% du personnel d'ALDES dans une période de deux mois consécutifs, l'absence de fourniture d'énergie, l'arrêt partiel ou total du réseau Internet et, de manière plus générale, des réseaux de télécommunications privés ou publics, les blocage de routes et les impossibilités d'approvisionnement en fournitures et tout autre cas indépendant de la volonté expresse des parties empêchant l'exécution normale des présentes.

22. IMPRÉVISION

De convention expresse les parties écartent l'application de l'article 1195 du Code civil.

23. ÉTHIQUE ET CONFORMITÉ

Le Client déclare, en son nom et pour le compte de toute société liée au sens de l'article L.233-3 du Code de commerce ou de toute personne ou entité agissant pour son compte :

- Appliquer et respecter les réglementations dans les pays où il est présent ou exerce une activité commerciale, en matière d'éthique, de lutte contre la corruption et le blanchiment d'argent, et notamment les dispositions françaises (Loi Sapin II) ;
- Ne figurer sur aucune liste de sanctions des Nations Unies, de l'Union Européenne et Françaises ;
- N'exercer aucune activité directement ou indirectement dans des pays sous embargo.

Le Client s'engage à communiquer sans délai à ALDES tout manquement aux dispositions ci-avant.

Dans le cadre du contrat, le Client s'engage à respecter strictement les lois et règlements en matière d'exportation applicables.

24. RÉGLEMENTATION & AUTORISATION

Conformément à la réglementation en vigueur le Client a l'obligation d'obtenir toute autorisation et/ou habilitation ou certification en vigueur et de pouvoir fournir, si nécessaire, toute preuve à Aldes sur demande expresse de cette dernière.

25. LOI APPLICABLE – ATTRIBUTION DE COMPÉTENCE

Toutes les opérations visées par les présentes C.G.V. sont soumises au droit français. ALDES et son Client s'engagent à tenter de résoudre à l'amiable tout différend susceptible d'intervenir entre eux en cas de difficultés nées à l'occasion des présentes C.G.V.

LES PRÉSENTES CONDITIONS GÉNÉRALES D'UTILISATION SONT SOUMISES AU DROIT FRANÇAIS EXCLUSIVEMENT. TOUT LITIGE RELATIF À LEUR INTERPRÉTATION OU À LEUR EXÉCUTION SERA SOUMIS AUX TRIBUNAUX DU RESSORT DE LA COUR D'APPEL DE LYON, SAUF DISPOSITION LÉGALE IMPÉRATIVE CONTRAIRE.

Pour en savoir plus, contactez votre conseiller Aldes, ou connectez-vous sur **aldes.fr/contactez-nous**

Entreprise
et fabricant
français
depuis 1925

Siège social Aldes
20, boulevard Irène Joliot-Curie
69694 Vénissieux Cedex - France

Séparez les éléments avant de trier

FR-AldesEssentiels-Residentiel2026-Catalogue-Corp-062026
RCS Lyon 956 506 828
Aldes se réserve le droit d'apporter
à ses produits toutes modifications
liées à l'évolution de la technique.
Visuels non contractuels
Crédits photos: AdobeStock / AldesGroupe
Réalisation : AldesGroupe Communication